목 차

정 정 신 고 (보고) 1
【 대표이사 등의 확인 】 19
사 업 보 고 서 20
【 대표이사 등의 확인 】 21
I. 회사의 개요 22
1. 회사의 개요 22
2. 회사의 연혁 25
3. 자본금 변동사항 36
4. 주식의 총수 등 37
5. 정관에 관한 사항 39
II. 사업의 내용 45
1. 사업의 개요 45
2. 주요 제품 및 서비스 47
3. 원재료 및 생산설비 54
4. 매출 및 수주상황 82
5. 위험관리 및 파생거래 96
6. 주요계약 및 연구개발활동 114
7. 기타 참고사항 133
III. 재무에 관한 사항 160
1. 요약재무정보 160
2. 연결재무제표 164
2-1. 연결 재무상태표 164
2-2. 연결 손익계산서 165
2-3. 연결 포괄손익계산서 166
2-4. 연결 자본변동표 167
2-5. 연결 현금흐름표 168
3. 연결재무제표 주석 170
1. 기업정보와 한국채택국제회계기준 준수 사실 기재 - 연결 (연결) 170
2. 회계정책 목록 - 연결 (연결) 173
3. 회계정책, 회계추정의 변경 및 오류에 대한 공시 - 연결 (연결) 196
4. 중요한 회계적 판단, 추정 및 가정 - 연결 (연결) 199
5. 범주별 금융상품 - 연결 (연결) 201
6. 영업부문 - 연결 (연결) 208
7. 현금및현금성자산 - 연결 (연결) 209
8. 기타채권 - 연결 (연결) 209
9. 매출채권 및 기타채권 - 연결 (연결) 212
10. 기타금융자산 및 기타금융부채 - 연결 (연결) 216
11. 재고자산 - 연결 (연결) 219
12. 유형자산 - 연결 (연결) 220
13. 투자부동산 - 연결 (연결) 225
14. 무형자산 - 연결 (연결) 227
15. 리스 - 연결 (연결) 227
16. 관계기업투자 및 공동기업투자 - 연결 (연결) 229
17. 기타자산 - 연결 (연결) 235
18. 특수관계자 - 연결 (연결) 236

19. 매입채무 및 기타채무 - 연결 (연결)....243
20. 차입금과 사채 주석 - 연결 (연결)....244
21. 정부보조금 - 연결 (연결)....247
22. 퇴직급여부채 - 연결 (연결)....247
23. 기타부채 - 연결 (연결)....251
24. 자본금, 적립금, 기타지분 - 연결 (연결)....252
25. 기타자본구성요소 - 연결 (연결)....253
26. 매출액 - 연결 (연결)....254
27. 고객과의 계약에서 생기는 수익 - 연결 (연결)....255
28. 판매비와 관리비 - 연결 (연결)....263
29. 비용의 성격별 분류 - 연결 (연결)....265
30. 기타수익과 기타비용 - 연결 (연결)....266
31. 금융수익과 금융비용 - 연결 (연결)....267
32. 법인세 - 연결 (연결)....268
33. 주당이익 - 연결 (연결)....273
34. 배당금 - 연결 (연결)....274
35. 현금흐름표 - 연결 (연결)....274
36. 금융상품 - 연결 (연결)....278
37. 기타충당부채, 우발부채 및 우발자산에 대한 주석 - 연결 (연결)....284
38. 비지배지분에 대한 정보 - 연결 (연결)....288
39. 사업결합 - 연결 (연결)....290
40. 보고기간 후 사건 - 연결 (연결)....290
41. 우크라이나 사태 영향의 불확실성 - 연결 (연결)....291
4. 재무제표....291
4-1. 재무상태표....291
4-2. 손익계산서....293
4-3. 포괄손익계산서....293
4-4. 자본변동표....294
4-5. 현금흐름표....295
5. 재무제표 주석....297
1. 기업정보와 한국채택국제회계기준 준수 사실 기재 - 별도....297
2. 회계정책 목록 - 별도....298
3. 회계정책, 회계추정의 변경 및 오류에 대한 공시 - 별도....319
4. 중요한 회계적 판단, 추정 및 가정 - 별도....322
5. 범주별 금융상품 - 별도....324
6. 영업부문 - 별도....329
7. 현금및현금성자산 - 별도....330
8. 매출채권 및 기타채권 - 별도....330
9. 기타채권 - 별도....333
10. 기타금융자산 및 기타금융부채 - 별도....334
11. 재고자산 - 별도....336
12. 유형자산 - 별도....337
13. 투자부동산 - 별도....341
14. 무형자산 - 별도....343
15. 리스 - 별도....344
16. 종속기업투자 - 별도....346
17. 관계기업투자 및 공동기업투자 - 별도....351

18. 기타자산 - 별도 356
19. 특수관계자 - 별도 357
20. 매입채무 및 기타채무 - 별도 363
21. 차입금 - 별도 364
22. 정부보조금 - 별도 365
23. 퇴직급여 - 별도 365
24. 기타부채 - 별도 368
25. 기타자본구성요소 - 별도 369
26. 이익잉여금 처분계산서 - 별도 370
27. 자본금, 적립금, 기타지분 - 별도 371
28. 매출액 - 별도 372
29. 고객과의 계약에서 생기는 수익 - 별도 373
30. 판매비와 관리비 - 별도 376
31. 비용의 성격별 분류 - 별도 377
32. 기타수익과 기타비용 - 별도 378
33. 금융수익과 금융비용 - 별도 379
34. 법인세 - 별도 380
35. 주당이익 - 별도 384
36. 배당금 - 별도 385
37. 현금흐름표 - 별도 386
38. 금융상품 - 별도 389
39. 기타충당부채, 우발부채 및 우발자산에 대한 주석 - 별도 393
40. 보고기간 후 사건 - 별도 396
41. 우크라이나 사태 영향의 불확실성 - 별도 397
6. 배당에 관한 사항 397
7. 증권의 발행을 통한 자금조달에 관한 사항 400
7-1. 증권의 발행을 통한 자금조달 실적 400
7-2. 증권의 발행을 통해 조달된 자금의 사용실적 403
8. 기타 재무에 관한 사항 404
IV. 이사의 경영진단 및 분석의견 418
V. 회계감사인의 감사의견 등 464
1. 외부감사에 관한 사항 464
2. 내부통제에 관한 사항 468
VI. 이사회 등 회사의 기관에 관한 사항 469
1. 이사회에 관한 사항 469
2. 감사제도에 관한 사항 476
3. 주주총회 등에 관한 사항 479
VII. 주주에 관한 사항 482
VIII. 임원 및 직원 등에 관한 사항 485
1. 임원 및 직원 등의 현황 485
2. 임원의 보수 등 491
IX. 계열회사 등에 관한 사항 499
X. 대주주 등과의 거래내용 502
XI. 그 밖에 투자자 보호를 위하여 필요한 사항 505
1. 공시내용 진행 및 변경사항 505
2. 우발부채 등에 관한 사항 505
3. 제재 등과 관련된 사항 521

4. 작성기준일 이후 발생한 주요사항 등 기타사항 531
XII. 상세표 538
1. 연결대상 종속회사 현황(상세) 538
2. 계열회사 현황(상세) 540
3. 타법인출자 현황(상세) 544
4. 효성티앤씨㈜ 생산설비의 현황(상세) 547
5. 효성중공업㈜ 지적재산권 보유 현황(상세) 553
6. 효성첨단소재㈜ 생산설비의 현황(상세) 555
7. 효성첨단소재㈜ 지적재산권 보유 현황(상세) 561
【 전문가의 확인 】 562
1. 전문가의 확인 562
2. 전문가와의 이해관계 562

정 정 신 고 (보고)

2024년 3월 15일

1. 정정대상 공시서류 : 사업보고서

2. 정정대상 공시서류의 최초제출일 : 2024년 3월 7일

3. 정정사유: 금융감독원 공지 관련 표 제목 및 설명, 우발부채 주석 상세문구 추가기재 및 XBRL 주석 최초적용에 따른 표시형식 수정 및 오기 정정 등

4. 정정사항
연결 및 별도재무제표 주석 전체에 걸쳐 표 제목 및 설명 추가기재하였으며, 기타 정정사항은 다음과 같습니다.

항 목		정정요구·명령 관련 여부	정정사유	정 정 전	정 정 후
III. 재무에 관한 사항	2. 연결재무제표 2.4 연결 자본변동표	아니오	추가기재	(정정전1)	(정정후1)
	3. 연결재무제표 주석 37. 기타충당부채, 우발부채 및 우발자산에 대한 주석 - 분할에 따른 연대채무	아니오	추가기재	-	연결그룹은 당기말 현재 상법 제530조의9 제1항의 규정에 의하여 분할신설법인인 효성티앤씨 주식회사, 효성중공업 주식회사, 효성첨단소재 주식회사, 효성화학 주식회사의 분할기일의 채무 중 잔여채무에 대하여 연대하여 변제할 책임이 있습니다. 또한 분할기일 이전에 발생한 지급보증이나 자금보충약정 및 조건부 채무인수약정, 책임준공 등에 대해서 분할신설회사와 연대하여 책임이 있습니다.
	3. 연결재무제표 주석 37. 기타충당부채, 우발부채 및 우발자산에 대한 주석 - 복합시설 건설 및 관리	아니오	추가기재	-	연결그룹은 한국철도시설공단과 2012년 2월에 체결한 경의선 공덕역 개발사업에 따라 복합시설을 건설하고 관리운영하는 주체로서 사업추진방식은 복합시설의 준공 시점부터 사업시행자에게 30년 동안 해당 시설의 소유권이 인정되고, 30년 후 국가에기부채납하는 방식입니다. 또한 연결그룹은 점용허가 기간 동안 점용료를 매년 한국철도시설공단에 지급하고 있습니다.
	3. 연결재무제표 주석 37. 기타충당부채, 우발부채 및 우발자산에 대한 주석 - 계류중인 소송사건	아니오	추가기재	-	당기말 현재 상기 계류중인 소송사건의 결과는 예측할 수 없으며, 이에 따라 연결그룹의 연결재무제표는 이러한 불확실성으로 인하여 발생가능한 조정사항을 반영하고 있지 않습니다.
	3. 연결재무제표 주석 1. 기업정보와 한국채택국제회계기준준수 사실 기재 - 연결(연결) - 주요 주주현황 (열제목	아니오	오기 정정	전체 특수관계자 합계	전체 합계

	수정)				
	3. 연결재무제표 주석 1. 기업정보와 한국채택국제회계기준준수 사실 기재 - 연결(연결) - 주요 주주현황 - 조양래 등 지분율	아니오	오기 정정	0.7300	0.0073
	3. 연결재무제표 주석 2. 회계정책 목록 - 연결 (연결) - 공정가치측정의 회계정책에 대한 기술	아니오	오기 정정	(생략) 공정가치로 측정되거나 공정가치가 공시되는 금융상품의 공정가치에 대한 공시는 다음의 주석에 설명되어 있습니다. 공정가치측정 서열체계의 양적공시 주석4 투자부동산 주석11	(생략) 공정가치로 측정되거나 공정가치가 공시되는 금융상품의 공정가치에 대한 공시는 다음의 주석에 설명되어 있습니다. 공정가치측정 서열체계의 양적공시 주석5 투자부동산 주석13
	3. 연결재무제표 주석 2. 회계정책 목록 - 연결 (연결) - 금융자산 손상의 회계정책에 대한 기술	아니오	오기 정정	금융자산의 손상과 관련된 자세한 공시 사항은 아래 주석에 제공됩니다. 유의적인 가정에 대한 공시 주석3 매출채권 및 기타채권 주석 7 (생략)	금융자산의 손상과 관련된 자세한 공시 사항은 아래 주석에 제공됩니다. 유의적인 가정에 대한 공시 주석4 매출채권 및 기타채권 주석 9 (생략)
	3. 연결재무제표 주석 5. 범주별 금융상품 - 연결 (연결)- 금융부채의 공시 - 당기/전기 (열 제목 수정)	아니오	추가 기재	제외된 사용자 의무 금액	제외된 사용자 의무 금액 매입채무 및 기타채무
	3. 연결재무제표 주석 5. 범주별 금융상품 - 연결 (연결)- 사용이 제한된 금융상품 - 당기 - 금융자산, 분류 - 현금및현금성자산 - 기타 - 사용이 제한된 금융자산	아니오	오기 정정	1,085	1,065
	3. 연결재무제표 주석 8. 기타채권 - 연결 (연결) - 연체되거나 손상된 기타채권에 대한 공시	아니오	기재 위치 변경	주석 9. 매출채권 및 기타채권에 기재	주석 8. 기타채권에 기재
	3. 연결재무제표 주석 9. 매출채권 및 기타채권 - 연결 (연결) - 당기말 및 전기말 현재 계약자산 및 계약부채의 내역은 다음과 같습니다 - 당기/전기 - 계약자산	아니오	주석 추가	-	주1. 재무상태표 상 매출채권및기타채권,기타자산에 계상되어 있습니다.
	3. 연결재무제표 주석 9. 매출채권 및 기타채권 - 연결 (연결) - 당기말 및 전기말 현재 계약자산 및 계약부채의 내역은 다음과 같습니다 - 당기/전기 - 계약부채	아니오	주석 추가	-	주2. 재무상태표 상 기타부채에 계상되어 있습니다.
	3. 연결재무제표 주석 9. 매출채권 및 기타채권 - 연결 (연결) - 당기말과 전기말 현재 매출채권 연령분석의 상세내역은 다음과 같습니다 - 당기	아니오	오기 정정	(정정전2)	(정정후2)
	3. 연결재무제표 주석 9. 매출채권 및 기타채권 - 연결 (연결) - 당기말과 전기말 현재 매출채권 연령분석의 상세내역은 다음과 같습니다 - 전기	아니오	오기 정정	(정정전3)	(정정후3)
	3. 연결재무제표 주석 12. 유형자산 - 연결 (연결) - 유형자산의 변동내역 - 유형자산 구분항목 - 당기/전기	아니오	오기 정정	미착고정자산[구성요소]	미착고정자산
	3. 연결재무제표 주석 22. 퇴직급여부채	아니오	오기 정정	(222,264)	(223,264)

	- 연결 (연결) - 순확정급여부채(자산)에 대한 공시 - 당기 - 사외적립자산의 종류,공정가치 화폐금액 - 사외적립자산 공정가치 합계				
	3. 연결재무제표 주석 22. 퇴직급여부채 - 연결 (연결) - 순확정급여부채(자산)의 변동 - 당기 - 기업이 제도에 납입한 기여금, 순확정급여부채(자산) - 사외적립자산	아니오	오기 정정	2,357	**(2,357)**
	3. 연결재무제표 주석 22. 퇴직급여부채 - 연결 (연결) - 순확정급여부채(자산)의 변동 - 전기 - 기업이 제도에 납입한 기여금, 순확정급여부채(자산) - 사외적립자산	아니오	오기 정정	28,469	**(28,469)**
	3. 연결재무제표 주석 30. 기타수익과 기타비용 - 연결 (연결) - 기타수익 및 기타비용 - 전기- 기타의 대손충당금 환입	아니오	오기 정정	(110)	**110**
	3. 연결재무제표 주석 31. 금융수익과 금융비용 - 연결 (연결) - 당기 - 금융자산 처분이익	아니오	오기 정정	(7)	**7**
	3. 연결재무제표 주석 31. 금융수익과 금융비용 - 연결 (연결)- 전기 - 금융자산 처분이익	아니오	오기 정정	(328)	**328**
	3. 연결재무제표 주석 35. 현금흐름표 - 연결 (연결) - 재무제표이용자들이 재무활동에서 생기는 부채의 변동을 평가할 수 있게 하는 정보의 공시 - 당기/전기 (열 제목 수정)	아니오	오기 정정	단기차입금	**단기차입금 및 유동성장기차입금**
	3. 연결재무제표 주석 36. 금융상품 - 연결 (연결) - 신용위험 익스포저에 대한 공시 - 당기	아니오	오기 정정	(정정전4)	(정정후4)
	3. 연결재무제표 주석 36. 금융상품 - 연결 (연결) - 신용위험 익스포저에 대한 공시 - 전기	아니오	오기 정정	(정정전5)	(정정후5)
	3. 연결재무제표 주석 36. 금융상품 - 연결 (연결) - 파생금융부채의 만기분석에 대한 공시 - 당기/전기	아니오	오기 정정	매매목적과 위험회피목적 파생상품, 미할인현금흐름	**파생상품부채**
	3. 연결재무제표 주석 38. 비지배지분에 대한 정보 - 연결 (연결) - 비지배 지분에 지급한 배당금	아니오	추가 기재	당기 비지배지분에 지급한 배당금은 35,475백만원 입니다.	당기 비지배지분에 지급한 배당금은 35,475백만원이며,**전기 비지배지분에 지급한 배당금은 54,621백만원 입니다.**
	4. 별도 재무제표 4-2 손익계산서 (계정명 수정)	아니오	오기 정정	법인세비용차감전계속영업이익(손실)	**법인세비용차감전순이익(손실)**
	4. 별도 재무제표 4-4 자본변동표	아니오	추가 기재	(정정전6)	(정정후6)
	5. 별도 재무제표 주석 39. 기타충당부채, 우발부채 및 우발자산에 대한 주석 - 별도 - 견질로 제공된 어음 및 수표	아니오	추가기재	-	**당기말 현재 당사의 차입금 및 거래약정과 관련하여 수표** 3매를 발주처 등에 견질로 제공하고 있습니다.
	5. 별도 재무제표 주석 39. 기타충당부	아니오	추가기재	-	**당사는 당기말 현재 상법 제**530조의9 제1항

	채, 우발부채 및 우발자산에 대한 주석 - 별도 - 분할에 따른 연대채무				의 규정에 의하여 분할기일의 채무 중 잔여채무에 대하여 분할신설법인인 효성티앤씨㈜, 효성중공업㈜, 효성첨단소재㈜, 효성화학㈜과 연대하여 변제할 책임이 있습니다. 또한 분할기일 이전에 발생한 지급보증이나자금보충약정 및 조건부 채무인수약정, 책임준공 등에 대해서 분할신설회사와 연대하여 책임이 있습니다.
	5. 별도 재무제표 주석 39. 기타충당부채, 우발부채 및 우발자산에 대한 주석 - 별도 - 계류중인 소송사건	아니오	추가기재	-	**상기의 소송사건의 최종결과는 당기말 현재 예측될 수 없으며**, 이에 따라 당사의 재무제표는 이러한 불확실성으로 인하여 발생가능한 조정사항을 반영하고 있지 않습니다.
	5. 별도 재무제표 주석 1. 기업정보와 한국채택국제회계기준준수 사실 기재 - 별도 - 주요 주주현황 (열제목 수정)	아니오	오기 정정	전체 특수관계자 합계	**전체 합계**
	5. 별도 재무제표 주석 2. 회계정책 목록 - 별도 - 공정가치측정의 회계정책에 대한 기술	아니오	오기 정정	(생략) 공정가치로 측정되거나 공정가치가 공시되는 금융상품과 비금융상품의 공정가치에 대한 공시는 다음의 주석에 설명되어 있습니다.공정가치측정 서열체계의 양적 공시 주석 4 투자부동산 주석 11 관계기업투자 주석 15	(생략) 공정가치로 측정되거나 공정가치가 공시되는 금융상품과 비금융상품의 공정가치에 대한 공시는 다음의 주석에 설명되어 있습니다.**공정가치측정 서열체계의 양적 공시 주석 5** **투자부동산 주석 13** **관계기업투자 주석 17**
	5. 별도 재무제표 주석 2. 회계정책 목록 -별도 - 금융자산 손상의 회계정책에 대한 기술	아니오	오기 정정	금융자산의 손상과 관련된 자세한 공시 사항은 아래 주석에 제공됩니다. 유의적인 가정에 대한 공시 주석 3 매출채권및기타채권 주석 7 (생략)	금융자산의 손상과 관련된 자세한 공시 사항은 아래 주석에 제공됩니다. **유의적인 가정에 대한 공시 주석4** **매출채권 및 기타채권 주석 8** (생략)
	5. 별도 재무제표 주석 8. 매출채권 및 기타채권 - 별도 - 당기말과 전기말 현재 매출채권 연령분석의 상세내역은 다음과 같습니다 - 당기	아니오	오기 정정	(정정전7)	(정정후7)
	5. 별도 재무제표 주석 8. 매출채권 및 기타채권 - 별도 - 당기말과 전기말 현재 매출채권 연령분석의 상세내역은 다음과 같습니다 - 전기	아니오	오기 정정	(정정전8)	(정정후8)
	5. 별도 재무제표 주석 9. 기타채권 - 별도 - 연체되거나 손상된 기타채권에 대한 공시	아니오	기재위치 변경	주석8. 매출채권 및 기타채권에 기재	**주석9. 기타채권에 기재**
	5. 별도 재무제표 주석 9. 기타채권 - 별도 - 연체되거나 손상된 기타채권에 대한 공시 - 당기/전기	아니오	오기 정정	기간이 경과되었지만 손상되지 않은 금융자산	**기간이 경과되지 않았거나 손상되지 않은 금융자산**
	5. 별도 재무제표 주석 9. 기타채권 - 별도 - 연체되거나 손상된 기타채권에 대한 공시 - 당기/전기	아니오	오기 정정	기간이 경과되지 않았거나 손상되지 않은 금융자산	**기간이 경과되었지만 손상되지 않은 금융자산**
	5. 별도 재무제표 주석 17. 관계기업투자 및 공동기업투자 - 별도 - 관계기업지분에 대한 공시 - 당기 - 관계기업투자에 대한 서술 - PT. GELORA	아니오	문구 삭제	당사가 보유한 지분율이 20% 미만이나, 피투자자의 의사결정기구 참여 및 경영진의 상호교류 등 유의적인 영향력을 보유함에 따라 관계기업투자로 분류하였습니다.	당사가 보유한 지분율이 20% 미만이나, 피투자자의 의사결정기구 참여 및 경영진의 상호교류 등 유의적인 영향력을 보유함에 따라 관계기업투자로 분류하였습니다.

	MANDIRI MEMBANGUN			**피투자기업의 유상증자로 지분율이 감소 하였습니다.**	
	5. 별도 재무제표 주석 17. 관계기업투자 및 공동기업투자 - 별도 - 관계기업 지분에 대한 공시 - 당기 - 관계기업투자에 대한 서술 - Epitone, Inc.	아니오	추가 기재	당사가 보유한 지분율이 20% 미만이나, 피투자자의 의사결정기구 참여 및 경영진의 상호교류 등 유의적인 영향력을 보유함에 따라 관계기업투자로 분류하였습니다.	당사가 보유한 지분율이 20% 미만이나, 피투자자의 의사결정기구 참여 및 경영진의 상호교류 등 유의적인 영향력을 보유함에 따라 관계기업투자로 분류하였습니다. **당기 중 피투자기업의 유상증자로 지분율이 감소하였습니다.**
	5. 별도 재무제표 주석 17. 관계기업투자 및 공동기업투자 - 별도 - 관계기업 지분에 대한 공시 - 당기 - 관계기업투자에 대한 서술 - 효성 씨브이씨 스케일업 신기술 투자조합 제1호	아니오	추가 기재	당기 중 신규로 취득하였습니다.	**당사가 보유한 지분율이 20% 미만이나, 피투자자의 의사결정기구 참여 및 경영진의 상호교류 등 유의적인 영향력을 보유함에 따라 관계기업투자로 분류하였습니다.**당기 중 신규로 취득하였습니다.
	5. 별도 재무제표 주석 21. 차입금 - 별도 - 차입금에 대한 세부내역 - 당기/전기 - 차입금에 대한 기술 - 장기차입금 - 한국에너지공단	아니오	추가 기재	-	**장기차입금 중에는 유동성장기차입금 136백만원이 포함되어 있습니다.**
	5. 별도 재무제표 주석 23. 퇴직급여 - 별도 - 순확정급여부채(자산)의 변동 - 당기- 이자비용(수익), 순확정급여부채(자산) - 사외적립자산	아니오	추가 기재	-	**(4,958)**
	5. 별도 재무제표 주석 23. 퇴직급여 - 별도 - 순확정급여부채(자산)의 변동 - 당기- 기업이 제도에 납입한 기여금, 순확정급여부채(자산) - 사외적립자산	아니오	오기 정정	1,500	**(1,500)**
	5. 별도 재무제표 주석 23. 퇴직급여 - 별도 - 순확정급여부채(자산)의 변동 - 전기- 기업이 제도에 납입한 기여금, 순확정급여부채(자산) - 사외적립자산	아니오	오기 정정	11,000	**(11,000)**
	5. 별도 재무제표 주석 26. 이익잉여금처분계산서 정보 - 별도 - 당기 - 순확정급여부채의 재측정요소	아니오	오기 정정	(791)	**(790)**
	5. 별도 재무제표 주석 37. 현금흐름표 - 별도 - 재무제표이용자들이 재무활동에서 생기는 부채의 변동을 평가할 수 있게 하는 정보의 공시 - 당기 - 기타 - 재무활동에서 생기는 부채 합계	아니오	오기 정정	73	**(73)**
	5. 별도 재무제표 주석 38. 금융상품 - 별도 - 금융상품에서 발생하는 위험의 성격과 정도에 대한 공시 - 당기	아니오	오기 정정	(정정전9)	(정정후9)
	5. 별도 재무제표 주석 38. 금융상품 - 별도 - 금융상품에서 발생하는 위험의 성격과 정도에 대한 공시 - 전기	아니오	오기 정정	(정정전10)	(정정후10)

(정정전1)

	자본						
	지배기업의 소유주에게 귀속되는 지분					비지배지분	자본 합계
	자본금	주식발행초과금	이익잉여금	기타자본구성요소	지배기업의 소유주에게 귀속되는 지분 합계		
2021.01.01 (기초)	105,355,125,000	451,188,179,769	6,180,531,010,357	(4,503,806,257,603)	2,233,268,057,523	281,055,227,183	2,514,323,284,706
기업회계기준서 제1016호 개정효과							
개정 후	105,355,125,000	451,188,179,769	6,180,531,010,357	(4,503,806,257,603)	2,233,268,057,523	281,055,227,183	2,514,323,284,706
당기순이익(손실)	0	0	435,815,084,587	0	435,815,084,587	102,351,204,265	538,166,288,852
순확정급여부채의 재측정요소	0	0	(15,613,174,036)	0	(15,613,174,036)	(474,498,882)	(16,087,672,918)
관계기업의 재측정요소에 대한 지분	0	0	(5,317,515,538)	0	(5,317,515,538)	0	(5,317,515,538)
기타포괄손익-공정가치측정지분상품 평가손익	0	0	0	(1,020,996,872)	(1,020,996,872)	(1,086,536,457)	(2,107,533,329)
관계기업투자평가손익	0	0	0	62,843,112,144	62,843,112,144	21,036,463,612	83,879,575,756
해외사업환산손익	0	0	0	11,641,644,046	11,641,644,046	2,670,740,182	14,312,384,228
연차배당	0	0	(99,547,020,000)	0	(99,547,020,000)	(38,552,877,864)	(138,099,897,864)
자기주식 거래로 인한 증감	0	0	0	0	0	0	0
연결범위의변동	0	0	0	0	0	0	0
기타	0	0	13,565,586	714,654,351	728,219,937	25,116,182	753,336,119
2021.12.31 (기말)	105,355,125,000	451,188,179,769	6,495,881,950,956	(4,429,627,843,934)	2,622,797,411,791	367,024,838,221	2,989,822,250,012
2022.01.01 (기초)	105,355,125,000	451,188,179,769	6,498,302,166,897	(4,429,596,485,948)	2,625,248,985,718	367,024,838,221	2,992,273,823,939
기업회계기준서 제1016호 개정효과	0	0	(2,420,215,941)	(31,357,986)	(2,451,573,927)	0	(2,451,573,927)
개정 후	105,355,125,000	451,188,179,769	6,495,881,950,956	(4,429,627,843,934)	2,622,797,411,791	367,024,838,221	2,989,822,250,012
당기순이익(손실)	0	0	15,647,815,532	0	15,647,815,532	9,159,373,730	24,807,189,262
순확정급여부채의 재측정요소	0	0	10,002,760,681	0	10,002,760,681	2,239,448,454	12,242,209,135
관계기업의 재측정요소에 대한 지분	0	0	17,476,374,605	0	17,476,374,605	0	17,476,374,605
기타포괄손익-공정가치측정지분상품 평가손익	0	0	0	(6,739,686,804)	(6,739,686,804)	(941,373,254)	(7,681,060,058)
관계기업투자평가손익	0	0	0	7,691,475,057	7,691,475,057	19,062,080,515	26,753,555,572
해외사업환산손익	0	0	0	15,090,406,472	15,090,406,472	343,551,820	15,433,958,292
연차배당	0	0	(129,411,126,000)	0	(129,411,126,000)	(54,620,550,000)	(184,031,676,000)
자기주식 거래로 인한 증감							
연결범위의변동	0	0	0	0	0	(2,513,974)	(2,513,974)
기타	0	0	4,746,861,792	(2,253,518,762)	2,493,343,030	(9,006,112)	2,484,336,918
2022.12.31 (기말)	105,355,125,000	451,188,179,769	6,414,344,637,566	(4,415,839,167,971)	2,555,048,774,364	342,255,849,400	2,897,304,623,764
2023.01.01 (기초)	105,355,125,000	451,188,179,769	6,414,344,637,566	(4,415,839,167,971)	2,555,048,774,364	342,255,849,400	2,897,304,623,764
기업회계기준서 제1016호 개정효과							
개정 후							

당기순이익(손실)	0	0	68,232,761	0	68,232,761	(506,374,124)	(438,141,363)
순확정급여부채의 재측정요소	0	0	(1,343,652,350)	0	(1,343,652,350)	(217,712,059)	(1,561,364,409)
관계기업의 재측정요소에 대한 지분	0	0	(4,400,382,936)	0	(4,400,382,936)	0	(4,400,382,936)
기타포괄손익-공정가치측정지분상품 평가손익	0	0	0	(1,752,218,684)	(1,752,218,684)	(260,983,327)	(2,013,202,011)
관계기업투자평가손익	0	0	0	2,790,977,912	2,790,977,912	811,501,394	3,602,479,306
해외사업환산손익	0	0	0	3,584,065,322	3,584,065,322	543,094,627	4,127,159,949
연차배당	0	0	(89,592,318,000)	0	(89,592,318,000)	(35,475,000,000)	(125,067,318,000)
자기주식 거래로 인한 증감							
연결범위의변동	0	0	0	0	0	4,419,484,302	4,419,484,302
기타	0	0	0	258,721,981	258,721,981	0	258,721,981
2023.12.31 (기말)	105,355,125,000	451,188,179,769	6,319,076,517,041	(4,410,957,621,440)	2,464,662,200,370	311,569,860,213	2,776,232,060,583

(정정후1)

	자본						
	지배기업의 소유주에게 귀속되는 지분					비지배지분	자본 합계
	자본금	주식발행초과금	이익잉여금	기타자본구성요소	지배기업의 소유주에게 귀속되는 지분 합계		
2021.01.01 (기초)	105,355,125,000	451,188,179,769	6,180,531,010,357	(4,503,806,257,603)	2,233,268,057,523	281,055,227,183	2,514,323,284,706
기업회계기준서 제1016호 개정효과							
개정 후	105,355,125,000	451,188,179,769	6,180,531,010,357	(4,503,806,257,603)	2,233,268,057,523	281,055,227,183	2,514,323,284,706
당기순이익(손실)	0	0	435,815,084,587	0	435,815,084,587	102,351,204,265	538,166,288,852
순확정급여부채의 재측정요소	0	0	(15,613,174,036)	0	(15,613,174,036)	(474,498,882)	(16,087,672,918)
관계기업의 재측정요소에 대한 지분	0	0	(5,317,515,538)	0	(5,317,515,538)	0	(5,317,515,538)
기타포괄손익-공정가치측정지분상품 평가손익	0	0	0	(1,020,996,872)	(1,020,996,872)	(1,086,536,457)	(2,107,533,329)
관계기업투자평가손익	0	0	0	62,843,112,144	62,843,112,144	21,036,463,612	83,879,575,756
해외사업환산손익	0	0	0	11,641,644,046	11,641,644,046	2,670,740,182	14,312,384,228
연차배당	0	0	(99,547,020,000)	0	(99,547,020,000)	(38,552,877,864)	(138,099,897,864)
자기주식 거래로 인한 증감	0	0	0	0	0	0	0
연결범위의변동	0	0	0	0	0	0	0
기타	0	0	13,565,586	714,654,351	728,219,937	25,116,182	753,336,119
2021.12.31 (기말)	105,355,125,000	451,188,179,769	6,495,881,950,956	(4,429,627,843,934)	2,622,797,411,791	367,024,838,221	2,989,822,250,012
2022.01.01 (기초)	105,355,125,000	451,188,179,769	6,498,302,166,897	(4,429,596,485,948)	2,625,248,985,718	367,024,838,221	2,992,273,823,939
기업회계기준서 제1016호 개정효과	0	0	(2,420,215,941)	(31,357,986)	(2,451,573,927)	0	(2,451,573,927)
개정 후	105,355,125,000	451,188,179,769	6,495,881,950,956	(4,429,627,843,934)	2,622,797,411,791	367,024,838,221	2,989,822,250,012

당기순이익(손실)	0	0	15,647,815,532	0	15,647,815,532	9,159,373,730	24,807,189,262
순확정급여부채의 재측정요소	0	0	10,002,760,681	0	10,002,760,681	2,239,448,454	12,242,209,135
관계기업의 재측정요소에 대한 지분	0	0	17,476,374,605	0	17,476,374,605	0	17,476,374,605
기타포괄손익-공정가치측정지분상품 평가손익	0	0	0	(6,739,686,804)	(6,739,686,804)	(941,373,254)	(7,681,060,058)
관계기업투자평가손익	0	0	0	7,691,475,057	7,691,475,057	19,062,080,515	26,753,555,572
해외사업환산손익	0	0	0	15,090,406,472	15,090,406,472	343,551,820	15,433,958,292
연차배당	0	0	(129,411,126,000)	0	(129,411,126,000)	(54,620,550,000)	(184,031,676,000)
자기주식 거래로 인한 증감							
연결범위의변동	0	0	0	0	0	(2,513,974)	(2,513,974)
기타	0	0	4,746,861,792	(2,253,518,762)	2,493,343,030	(9,006,112)	2,484,336,918
2022.12.31 (기말)	105,355,125,000	451,188,179,769	6,414,344,637,566	(4,415,839,167,971)	2,555,048,774,364	342,255,849,400	2,897,304,623,764
2023.01.01 (기초)	105,355,125,000	451,188,179,769	6,414,344,637,566	(4,415,839,167,971)	2,555,048,774,364	342,255,849,400	2,897,304,623,764
기업회계기준서 제1016호 개정효과							
개정 후	105,355,125,000	451,188,179,769	6,414,344,637,566	(4,415,839,167,971)	2,555,048,774,364	342,255,849,400	2,897,304,623,764
당기순이익(손실)	0	0	68,232,761	0	68,232,761	(506,374,124)	(438,141,363)
순확정급여부채의 재측정요소	0	0	(1,343,652,350)	0	(1,343,652,350)	(217,712,059)	(1,561,364,409)
관계기업의 재측정요소에 대한 지분	0	0	(4,400,382,936)	0	(4,400,382,936)	0	(4,400,382,936)
기타포괄손익-공정가치측정지분상품 평가손익	0	0	0	(1,752,218,684)	(1,752,218,684)	(260,983,327)	(2,013,202,011)
관계기업투자평가손익	0	0	0	2,790,977,912	2,790,977,912	811,501,394	3,602,479,306
해외사업환산손익	0	0	0	3,584,065,322	3,584,065,322	543,094,627	4,127,159,949
연차배당	0	0	(89,592,318,000)	0	(89,592,318,000)	(35,475,000,000)	(125,067,318,000)
자기주식 거래로 인한 증감							
연결범위의변동	0	0	0	0	0	4,419,484,302	4,419,484,302
기타	0	0	0	258,721,981	258,721,981	0	258,721,981
2023.12.31 (기말)	105,355,125,000	451,188,179,769	6,319,076,517,041	(4,410,957,621,440)	2,464,662,200,370	311,569,860,213	2,776,232,060,583

(정정전2)
당기

					매출채권	기대신용손실율	주1	손상채권에 대한 설명
장부금액	총장부금액	합계 구간	기간이 경과되지 않았거나 손상되지 않은 금융자산		404,024	0.0010		
			기간이 경과되었지만 손상되지 않은 금융자산	3개월 이내	92,821	0.0000		
				3개월 초과 6개월 이내	34,930	0.0000		
				6개월 초과 1년 이내	31,278	0.0000		
				1년 초과	8,001	0.0000		
			손상된 금융자산		7,221	1.0000		
		합계 구간			578,275		상기 연령별 금액은 현	개별적으로 손상된 채

							재가치 및 손상평가 반영전 기준의 금액입니다.	권은 주로 예측하지 못한 경제적인 어려움을 겪고 있는 거래처와 관련된 채권이며, 이들 채권 중 일부는 회수될 것으로 예상하고 있습니다. 그 외의 개별 손상 검토결과 손상차손을 인식하지 않은 채권에 대해서는 집합적 손상검토를 수행합니다.
	대손충당금	합계 구간	기간이 경과되지 않았거나 손상되지 않은 금융자산		391	0.0010		
			기간이 경과되었지만 손상되지 않은 금융자산	3개월 이내	80	0.0000		
				3개월 초과 6개월 이내	119	0.0000		
				6개월 초과 1년 이내	401	0.0000		
				1년 초과	478	0.0000		
			손상된 금융자산		7,221	1.0000		
		합계 구간			8,690		상기 연령별 금액은 현재가치 및 손상평가 반영전 기준의 금액입니다.	개별적으로 손상된 채권은 주로 예측하지 못한 경제적인 어려움을 겪고 있는 거래처와 관련된 채권이며, 이들 채권 중 일부는 회수될 것으로 예상하고 있습니다. 그 외의 개별 손상 검토결과 손상차손을 인식하지 않은 채권에 대해서는 집합적 손상검토를 수행합니다.

(정정후2)
당기

					매출채권	기대신용손실률	주1	손상채권에 대한 설명
장부금액	총장부금액	합계 구간	기간이 경과되지 않았거나 손상되지 않은 금융자산		404,024	0.0010		
			기간이 경과되었지만 손상되지 않은 금융자산	3개월 이내	92,821	0.0009		
				3개월 초과 6개월 이내	34,930	0.0034		
				6개월 초과 1년 이내	31,278	0.0128		
				1년 초과	8,001	0.0597		
			손상된 금융자산		7,221	1.0000		
		합계 구간			578,275		상기 연령별 금액은 현재가치 및 손상평가 반영전 기준의 금액입니다.	개별적으로 손상된 채권은 주로 예측하지 못한 경제적인 어려움을 겪고 있는 거래처와 관련된 채권이며, 이들 채권 중 일부는 회수될 것으로 예상하고 있습

								니다. 그 외의 개별 손상 검토결과 손상차손을 인식하지 않은 채권에 대해서는 집합적 손상검토를 수행합니다.
	대손충당금	합계 구간	기간이 경과되지 않았거나 손상되지 않은 금융자산		391	0.0010		
			기간이 경과되었지만 손상되지 않은 금융자산	3개월 이내	80	0.0009		
				3개월 초과 6개월 이내	119	0.0034		
				6개월 초과 1년 이내	401	0.0128		
				1년 초과	478	0.0597		
			손상된 금융자산		7,221	1.0000		
		합계 구간			8,690		상기 연령별 금액은 현재가치 및 손상평가 반영전 기준의 금액입니다.	개별적으로 손상된 채권은 주로 예측하지 못한 경제적인 어려움을 겪고 있는 거래처와 관련된 채권이며, 이들 채권 중 일부는 회수될 것으로 예상하고 있습니다. 그 외의 개별 손상 검토결과 손상차손을 인식하지 않은 채권에 대해서는 집합적 손상검토를 수행합니다.

(정정전3)
전기

					매출채권	기대신용손실율	주1	손상채권에 대한 설명
장부금액	총장부금액	합계 구간	기간이 경과되지 않았거나 손상되지 않은 금융자산		467,320	0.0004		
			기간이 경과되었지만 손상되지 않은 금융자산	3개월 이내	90,143	0.0000		
				3개월 초과 6개월 이내	14,853	0.0000		
				6개월 초과 1년 이내	6,153	0.0000		
				1년 초과	2,419	0.0000		
			손상된 금융자산		5,767	1.0000		
		합계 구간			586,655		상기 연령별 금액은 현재가치 및 손상평가 반영전 기준의 금액입니다.	개별적으로 손상된 채권은 주로 예측하지 못한 경제적인 어려움을 겪고 있는 거래처와 관련된 채권이며, 이들 채권 중 일부는 회수될 것으로 예상하고 있습니다. 그 외의 개별 손상 검토결과 손상차손을 인식하지 않은 채권에 대해서는 집합적 손상검토를 수행합니다.
	대손충당금	합계 구간	기간이 경과되지 않았거나 손상되지 않은 금융		207	0.0004		

			자산					
			기간이 경과되었지만 손상되지 않은 금융자산	3개월 이내	155	0.0000		
				3개월 초과 6개월 이내	200	0.0000		
				6개월 초과 1년 이내	316	0.0000		
				1년 초과	285	0.0000		
			손상된 금융자산		5,767	1.0000		
		합계 구간			6,930		상기 연령별 금액은 현재가치 및 손상평가 반영전 기준의 금액입니다.	개별적으로 손상된 채권은 주로 예측하지 못한 경제적인 어려움을 겪고 있는 거래처와 관련된 채권이며, 이들 채권 중 일부는 회수될 것으로 예상하고 있습니다. 그 외의 개별 손상 검토결과 손상차손을 인식하지 않은 채권에 대해서는 집합적 손상검토를 수행합니다.

(정정후3)
전기

					매출채권	기대신용손실률	주1	손상채권에 대한 설명
장부금액	총장부금액	합계 구간	기간이 경과되지 않았거나 손상되지 않은 금융자산		467,320	0.0004		
			기간이 경과되었지만 손상되지 않은 금융자산	3개월 이내	90,143	**0.0017**		
				3개월 초과 6개월 이내	14,853	**0.0135**		
				6개월 초과 1년 이내	6,153	**0.0514**		
				1년 초과	2,419	**0.1178**		
			손상된 금융자산		5,767	1.0000		
		합계 구간			586,655		상기 연령별 금액은 현재가치 및 손상평가 반영전 기준의 금액입니다.	개별적으로 손상된 채권은 주로 예측하지 못한 경제적인 어려움을 겪고 있는 거래처와 관련된 채권이며, 이들 채권 중 일부는 회수될 것으로 예상하고 있습니다. 그 외의 개별 손상 검토결과 손상차손을 인식하지 않은 채권에 대해서는 집합적 손상검토를 수행합니다.
	대손충당금	합계 구간	기간이 경과되지 않았거나 손상되지 않은 금융자산		207	0.0004		
			기간이 경과되었지만 손상되지 않은 금융자산	3개월 이내	155	**0.0017**		
				3개월 초과 6개월 이내	200	**0.0135**		
				6개월 초과 1년 이내	316	**0.0514**		
				1년 초과	285	**0.1178**		
			손상된 금융자산		5,767	1.0000		
		합계 구간			6,930		상기 연령별 금액은 현	개별적으로 손상된 채

					재가치 및 손상평가 반영전 기준의 금액입니다.	권은 주로 예측하지 못한 경제적인 어려움을 겪고 있는 거래처와 관련된 채권이며, 이들 채권 중 일부는 회수될 것으로 예상하고 있습니다. 그 외의 개별 손상 검토결과 손상차손을 인식하지 않은 채권에 대해서는 집합적 손상검토를 수행합니다.

(정정전4)
당기

	위험					
	신용위험					
	자산과 부채					
	현금및현금성자산	매출채권 및 기타채권	기타금융자산	장기매출채권및기타채권	기타금융자산	금융보증계약
신용위험에 대한 최대 노출정도	145,081	626,562	143,808	30,755	199,175	444,069
신용위험에 노출된 자산에 대한 기술	연결재무상태표의 현금및현금성자산과의 차액은 연결그룹이 직접 보유하고 있는 현금입니다.					연결그룹이 피보증인의 청구가 있을 경우 연결그룹이 지급하여야 할 최대보증금액입니다.

(정정후4)
당기

	위험					
	신용위험					
	자산과 부채					
	현금및현금성자산	매출채권 및 기타채권	**기타유동금융자산**	장기매출채권및기타채권	**기타비유동금융자산**	금융보증계약
신용위험에 대한 최대 노출정도	145,081	626,562	143,808	30,755	199,175	444,069
신용위험에 노출된 자산에 대한 기술	연결재무상태표의 현금및현금성자산과의 차액은 연결그룹이 직접 보유하고 있는 현금입니다.					연결그룹이 피보증인의 청구가 있을 경우 연결그룹이 지급하여야 할 최대보증금액입니다.

(정정전5)
전기

	위험					
	신용위험					
	자산과 부채					
	현금및현금성자산	매출채권 및 기타채권	기타금융자산	장기매출채권및기타채권	기타금융자산	금융보증계약
신용위험에 대한 최대 노출정도	134,854	651,788	269,850	28,025	158,071	446,597
신용위험에 노출된 자산에 대한 기술	연결재무상태표의 현금및현금성자산과의 차액은 연결그룹이 직접 보유하고 있는 현금입니다.					연결그룹이 피보증인의 청구가 있을 경우 연결그룹이 지급하여야 할 최대보증금액입니다.

(정정후5)
전기

	위험					
	신용위험					
	자산과 부채					
	현금및현금성자산	매출채권 및 기타채권	**기타유동금융자산**	장기매출채권및기타채권	**기타비유동금융자산**	금융보증계약
신용위험에 대한 최대 노출정도	134,854	651,788	269,850	28,025	158,071	446,597
신용위험에 노출된 자산에 대한 기술	연결재무상태표의 현금및현금성자산과의 차액은 연결그룹이 직접 보유하고 있는 현금입니다.					연결그룹이 피보증인의 청구가 있을 경우 연결그룹이 지급하여야 할 최대보증금액입니다.

(정정전6)

	자본				
	자본금	주식발행초과금	이익잉여금	기타자본구성요소	자본 합계
2021.01.01 (기초)	105,355,125,000	451,188,179,769	6,261,075,253,850	(4,549,679,518,479)	2,267,939,040,140
기업회계기준서 제1016호 개정효과					
개정 후	105,355,125,000	451,188,179,769	6,261,075,253,850	(4,549,679,518,479)	2,267,939,040,140
당기순이익(손실)	0	0	430,873,056,669	0	430,873,056,669
기타포괄손익-공정가치측정지분상품 평가손익	0	0	0	489,178,012	489,178,012
순확정급여부채의 재측정요소	0	0	(15,222,177,301)	0	(15,222,177,301)
종속기업 및 관계기업의 재측정요소에 대한 지분	0	0	(5,904,165,202)	0	(5,904,165,202)

종속기업 및 관계기업 투자평가손익	0	0	0	73,877,236,673	73,877,236,673
배당	0	0	(99,547,020,000)	0	(99,547,020,000)
기타					
2021.12.31 (기말)	105,355,125,000	451,188,179,769	6,571,274,948,016	(4,475,313,103,794)	2,652,505,148,991
2022.01.01 (기초)	105,355,125,000	451,188,179,769	6,573,695,163,957	(4,475,281,745,808)	2,654,956,722,918
기업회계기준서 제1016호 개정효과	0	0	(2,420,215,941)	(31,357,986)	(2,451,573,927)
개정 후	105,355,125,000	451,188,179,769	6,571,274,948,016	(4,475,313,103,794)	2,652,505,148,991
당기순이익(손실)	0	0	14,338,747,473	0	14,338,747,473
기타포괄손익-공정가치측정지분상품 평가손익	0	0	0	(5,490,613,916)	(5,490,613,916)
순확정급여부채의 재측정요소	0	0	4,202,809,407	0	4,202,809,407
종속기업 및 관계기업의 재측정요소에 대한 지분	0	0	23,384,533,453	0	23,384,533,453
종속기업 및 관계기업 투자평가손익	0	0	0	21,242,270,084	21,242,270,084
배당	0	0	(129,411,126,000)	0	(129,411,126,000)
기타	0	0	4,757,442,946	(2,169,853,899)	2,587,589,047
2022.12.31 (기말)	105,355,125,000	451,188,179,769	6,488,547,355,295	(4,461,731,301,525)	2,583,359,358,539
2023.01.01 (기초)	105,355,125,000	451,188,179,769	6,488,547,355,295	(4,461,731,301,525)	2,583,359,358,539
기업회계기준서 제1016호 개정효과					
개정 후					
당기순이익(손실)	0	0	2,795,454,144	0	2,795,454,144
기타포괄손익-공정가치측정지분상품 평가손익	0	0	0	(1,380,515,160)	(1,380,515,160)
순확정급여부채의 재측정요소	0	0	(790,209,185)	0	(790,209,185)
종속기업 및 관계기업의 재측정요소에 대한 지분	0	0	(4,941,168,375)	0	(4,941,168,375)
종속기업 및 관계기업 투자평가손익	0	0	0	5,892,513,298	5,892,513,298
배당	0	0	(89,592,318,000)	0	(89,592,318,000)
기타	0	0	0	258,758,905	258,758,905
2023.12.31 (기말)	105,355,125,000	451,188,179,769	6,396,019,113,879	(4,456,960,544,482)	2,495,601,874,166

(정정후6)

	자본				
	자본금	주식발행초과금	이익잉여금	기타자본구성요소	자본 합계

2021.01.01 (기초)	105,355,125,000	451,188,179,769	6,261,075,253,850	(4,549,679,518,479)	2,267,939,040,140
기업회계기준서 제1016호 개정효과					
개정 후	105,355,125,000	451,188,179,769	6,261,075,253,850	(4,549,679,518,479)	2,267,939,040,140
당기순이익(손실)	0	0	430,873,056,669	0	430,873,056,669
기타포괄손익-공정가치측정지분상품 평가손익	0	0	0	489,178,012	489,178,012
순확정급여부채의 재측정요소	0	0	(15,222,177,301)	0	(15,222,177,301)
종속기업 및 관계기업의 재측정요소에 대한 지분	0	0	(5,904,165,202)	0	(5,904,165,202)
종속기업 및 관계기업투자평가손익	0	0	0	73,877,236,673	73,877,236,673
배당	0	0	(99,547,020,000)	0	(99,547,020,000)
기타					
2021.12.31 (기말)	105,355,125,000	451,188,179,769	6,571,274,948,016	(4,475,313,103,794)	2,652,505,148,991
2022.01.01 (기초)	105,355,125,000	451,188,179,769	6,573,695,163,957	(4,475,281,745,808)	2,654,956,722,918
기업회계기준서 제1016호 개정효과	0	0	(2,420,215,941)	(31,357,986)	(2,451,573,927)
개정 후	105,355,125,000	451,188,179,769	6,571,274,948,016	(4,475,313,103,794)	2,652,505,148,991
당기순이익(손실)	0	0	14,338,747,473	0	14,338,747,473
기타포괄손익-공정가치측정지분상품 평가손익	0	0	0	(5,490,613,916)	(5,490,613,916)
순확정급여부채의 재측정요소	0	0	4,202,809,407	0	4,202,809,407
종속기업 및 관계기업의 재측정요소에 대한 지분	0	0	23,384,533,453	0	23,384,533,453
종속기업 및 관계기업투자평가손익	0	0	0	21,242,270,084	21,242,270,084
배당	0	0	(129,411,126,000)	0	(129,411,126,000)
기타	0	0	4,757,442,946	(2,169,853,899)	2,587,589,047
2022.12.31 (기말)	105,355,125,000	451,188,179,769	6,488,547,355,295	(4,461,731,301,525)	2,583,359,358,539
2023.01.01 (기초)	105,355,125,000	451,188,179,769	6,488,547,355,295	(4,461,731,301,525)	2,583,359,358,539
기업회계기준서 제1016호 개정효과					
개정 후	105,355,125,000	451,188,179,769	6,488,547,355,295	(4,461,731,301,525)	2,583,359,358,539
당기순이익(손실)	0	0	2,795,454,144	0	2,795,454,144
기타포괄손익-공정가치측정지분상품 평가손익	0	0	0	(1,380,515,160)	(1,380,515,160)
순확정급여부채의 재측정요소	0	0	(790,209,185)	0	(790,209,185)

종속기업 및 관계기업의 재측정요소에 대한 지분	0	0	(4,941,168,375)	0	(4,941,168,375)
종속기업 및 관계기업투자평가손익	0	0	0	5,892,513,298	5,892,513,298
배당	0	0	(89,592,318,000)	0	(89,592,318,000)
기타	0	0	0	258,758,905	258,758,905
2023.12.31 (기말)	105,355,125,000	451,188,179,769	6,396,019,113,879	(4,456,960,544,482)	2,495,601,874,166

(정정전7)
당기

			매출채권	기대신용손실율	손실충당금
합계 구간	기간이 경과되지 않았거나 손상되지 않은 금융자산		79,341	0.0009	73
	기간이 경과되었지만 손상되지 않은 금융자산	3개월 이내	1,368	0.0000	0
		3개월 초과 6개월 이내	310	0.0000	0
		6개월 초과 1년 이내	324	0.0000	0
		1년 초과	540	0.0000	0
	손상된 금융자산		18	1.0000	9,454
합계 구간			81,901		9,454

(정정후7)
당기

			매출채권	기대신용손실율	손실충당금
합계 구간	기간이 경과되지 않았거나 손상되지 않은 금융자산		79,341	0.0009	73
	기간이 경과되었지만 손상되지 않은 금융자산	3개월 이내	1,368	0.0463	63
		3개월 초과 6개월 이내	310	0.2203	68
		6개월 초과 1년 이내	324	0.4475	145
		1년 초과	540	0.8446	456
	손상된 금융자산		18	1.0000	18
합계 구간			81,901		823

(정정전8)
전기

			매출채권	기대신용손실율	손실충당금
합계 구간	기간이 경과되지 않았거나 손상되지 않은 금융자산		94,687	0.0008	78
	기간이 경과되었지만 손상되지 않은 금융자산	3개월 이내	3,270	0.0000	0
		3개월 초과 6개월 이내	287	0.0000	0

		6개월 초과 1년 이내	372	0.0000	0
		1년 초과	196	0.0000	-
	손상된 금융자산		18	1.0000	9,454
합계 구간			98,830		9,454

(정정후8)
전기

			매출채권	기대신용손실율	손실충당금
합계 구간	기간이 경과되지 않았거나 손상되지 않은 금융자산		94,687	0.0008	78
	기간이 경과되었지만 손상되지 않은 금융자산	3개월 이내	3,270	0.0242	79
		3개월 초과 6개월 이내	287	0.2193	63
		6개월 초과 1년 이내	372	0.3750	140
		1년 초과	196	0.9093	178
	손상된 금융자산		18	1.0000	18
합계 구간			98,830		556

(정정전9)
당기

	위험				위험 합계
	환위험				
	USD	EUR	JPY	그밖의 통화	
외화금융자산	35,511	3,246	45,393	94	84,244
외화금융부채	(6,169)	(1,373)	(919)	(434)	(8,895)

(정정후9)
당기

	위험				위험 합계
	환위험				
	USD	EUR	JPY	그밖의 통화	
외화금융자산	35,511	3,246	45,393	94	84,244
외화금융부채	6,169	1,373	919	434	8,895

(정정전10)
전기

	위험				위험 합계
	환위험				
	USD	EUR	JPY	그밖의 통화	
외화금융자산	46,785	1,047	111	0	47,943
외화금융부채	(15,401)	(2,507)	(558)	(91)	(18,557)

(정정후10)
전기

	위험				위험 합계
	환위험				
	USD	EUR	JPY	그밖의 통화	
외화금융자산	46,785	1,047	111	0	47,943
외화금융부채	15,401	2,507	558	91	18,557

【 대표이사 등의 확인 】

[대표이사등의 확인 · 서명]

확 인 서

우리는 당사의 대표이사 및 신고업무담당이사로서 이 사업보고서의 기재 내용에 대해 상당한 주의를 다하여 직접 확인 · 검토한 결과, 중요한 기재사항의 기재 또는 표시의 누락이나 허위의 기재 또는 표시가 없고, 이 사업보고서에 표시된 기재 또는 표시사항을 이용하는 자의 중대한 오해를 유발하는 내용이 기재 또는 표시되지 아니하였음을 확인합니다.

또한, 당사는 「주식회사 등의 외부감사에 관한 법률」제8조의 규정에 따라 내부회계관리제도를 마련하여 운영하고 있음을 확인합니다.

2024. 3. 15.

주식회사 효성

대표이사 김 규 영 (서명)

신고업무 담당이사 김 광 오 (서명)

사 업 보 고 서

(제 69 기)

사업연도	2023년 01월 01일	부터
	2023년 12월 31일	까지

금융위원회
한국거래소 귀중

2024 년 3 월 7 일

제출대상법인 유형 :	주권상장법인
면제사유발생 :	해당사항 없음
회 사 명 :	주식회사 효성
대 표 이 사 :	김규영
본 점 소 재 지 :	서울특별시 마포구 마포대로 119(공덕동) (전 화) 02-707-7000 (홈페이지) http://hyosung.com
작 성 책 임 자 :	(직 책) 재무본부장 (성 명) 김 광 오 (전 화) 02-707-7953

【 대표이사 등의 확인 】

[대표이사등의 확인 · 서명]

확 인 서

우리는 당사의 대표이사 및 신고업무담당이사로서 이 사업보고서의 기재내용에 대해 상당한 주의를 다하여 직접 확인·검토한 결과, 중요한 기재사항의 기재 또는 표시의 누락이나 허위의 기재 또는 표시가 없고, 이 사업보고서에 표시된 기재 또는 표시사항을 이용하는 자의 중대한 오해를 유발하는 내용이 기재 또는 표시되지 아니하였음을 확인합니다.

또한, 당사는 「주식회사 등의 외부감사에 관한 법률」제8조의 규정에 따라 내부회계관리제도를 마련하여 운영하고 있음을 확인합니다.

2024. 3. 7.

주식회사 효성

대표이사 김 규 영 (서명)

신고업무 담당이사 김 광 오 (서명)

I. 회사의 개요

1. 회사의 개요

가. 연결대상 종속회사 현황(요약)

(단위 : 사)

구분	연결대상회사수				주요 종속회사수
	기초	증가	감소	기말	
상장	-	-	-	-	-
비상장	27	2	1	28	12
합계	27	2	1	28	12

※상세 현황은 '상세표-1. 연결대상 종속회사 현황(상세)' 참조

가-1. 연결대상회사의 변동내용

구 분	자회사	사 유
신규 연결	HYOSUNG GLOBAL LOGISTICS VINA COMPANY LIMITED	법인 설립
	효성토요타(주)	지분 매입
연결 제외	Hyosung SRL	법인 청산
	-	-

나. 회사의 법적 · 상업적 명칭

지배회사의 명칭은 '주식회사 효성'이며, 영문명은 'HYOSUNG CORPORATION'입니다. 단, 약식으로 표기할 경우에는 '㈜효성' 또는 'HYOSUNG CORP.'이라 표기합니다.

다. 설립일자 및 존속기간

지배회사는 1966년 11월 3일에 설립되었고, 1973년 6월 30일에 유가증권시장에 상장되어 매매가 개시되었습니다.

라. 본사의 주소, 전화번호, 홈페이지 주소

- 주　　소 : 서울특별시 마포구 마포대로 119 (공덕동)
- 전화번호 : 02-707-7000
- 홈페이지 : http://www.hyosung.com

마. 중소기업 등 해당 여부

중소기업 해당 여부	미해당
벤처기업 해당 여부	미해당
중견기업 해당 여부	미해당

바. 주요 사업의 내용

당사는 2019년 1월 1일 자로 독점규제 및 공정거래에 관한 법률 상 지주회사로 전환되었습니다. 주식회사 효성은 효성그룹의 지주회사로서 자회사의 지분관리 및 투자 등을 주요 사업으로 하며, 지분법손익, 운송매출(물류용역 사업), 제품매출(카매트 등 인테리어 사업), 용역매출(연구용역, IR용역, 교육용역), 기타매출(CI로열티수익, 임대수익 등)을 매출로 인식하고 있습니다. 2023년 1~12월 별도재무제표 기준 매출비중은 운송매출 49.7%, 제품매출 19.6%, 용역매출 18.8% 등 입니다. 당사의 연결대상 주요 종속회사들이 영위하는 사업으로는 Hyosung Holdings USA, Inc. 등의 무역사업 부문과 섬유제조 부문, 효성티앤에스㈜의 정보통신(ATM) 사업, 효성굿스프링스㈜의 펌프 제조 사업, ㈜에프엠케이의 수입차 딜러 사업 등이 있습니다. 당사의 주요 자회사들은 효성티앤씨㈜, 효성중공업㈜, 효성첨단소재㈜, 효성화학㈜이 각각 섬유/무역, 중공업/건설, 산업자재, 화학 사업을 영위하고 있으며, 효성투자개발㈜이 부동산임대 사업을 영위하고 있습니다.
이와 관련한 상세 내용은 'II. 사업의 내용'을 참조하시기 바랍니다.

사. 신용평가에 관한 사항

평가일	평가대상 유가증권 등	평가대상 유가 증권의 신용등급	평가회사 (신용평가등급범위)	평가구분
2021-06-24	기업어음	A2	NICE신용평가	본평가
2021-06-29	기업어음	A2	한국신용평가	본평가
2021-12-07	기업어음	A2	NICE신용평가	정기평가
2021-12-22	기업어음	A2	한국신용평가	정기평가
2021-12-30	기업신용등급	A/Positive	NICE신용평가	본평가
2022-06-13	기업어음	A2	NICE신용평가	본평가
2022-06-13	기업신용등급	A/Positive	NICE신용평가	정기평가
2022-06-28	기업어음	A2	한국신용평가	본평가
2022-12-21	기업어음	A2	NICE신용평가	정기평가
2022-12-21	기업어음	A2	한국신용평가	정기평가
2023-06-22	기업어음	A2	NICE신용평가	본평가
2023-06-30	기업어음	A2	한국신용평가	본평가
2023-12-15	기업어음	A2	한국신용평가	정기평가
2023-12-22	기업어음	A2	NICE신용평가	정기평가

※ 당사가 최근 3년간 신용평가를 받은 평가사의 평가 범위는 각사 회사채의 경우, AAA, AA, A, BBB, BB, B, CCC, CC, C, D의 10단계이며 (AA에서 B까지는 등급 내 상대적 위치에 따라 +, - 를 부여할 수 있음), 기업어음은 A1, A2, A3, B, C, D의 6단계 (A2에서 B까지는 상대적 우열정도에 따라 +, - 를 부여할 수 있음) 입니다.

아. 회사의 주권상장(또는 등록・지정)여부 및 특례상장에 관한 사항

주권상장 (또는 등록・지정)현황	주권상장 (또는 등록・지정)일자	특례상장 유형

유가증권시장 상장	1973년 06월 30일	해당사항 없음

2. 회사의 연혁

최근 5사업연도에 대한 지배회사, 주요종속회사 및 주요자회사의 연혁은 다음과 같습니다.

가. 본점소재지 및 그 변경
서울특별시 마포구 마포대로 119 (공덕동) (변경사항 없음)

나. 경영진 및 감사의 중요한 변동

<지배회사의 내용>

변동일자	주총종류	선임		임기만료 또는 해임
		신규	재선임	
2023년 03월 17일	정기주총	사외이사 유일호, 사외이사 성윤모, 사외이사 김소영, 사외이사 조병현	사내이사 김규영, 사외이사 김기웅	사외이사 손영래, 사외이사 김명자, 사외이사 권오곤, 사외이사 정상명

※ 2023년 3월 17일 개최된 정기주주총회에서 사외이사 유일호, 사외이사 성윤모, 사외이사 김소영, 사외이사 조병현이 신규선임됨으로써 당사 등기임원의 1/3 이상 변동이 있었습니다. (사외이사 손영래, 사외이사 김명자, 사외이사 권오곤, 사외이사 정상명 임기만료)

다. 최대주주의 변동
최근 5사업연도 중 최대주주의 변동은 없습니다.

라. 상호의 변경

<지배회사, 주요종속회사 및 주요자회사의 내용>
최근 5사업연도 중 지배회사, 주요종속회사 및 주요자회사는 상호 변경이 없습니다.

마. 화의, 회사정리절차 및 그 밖의 내용

<지배회사, 주요종속회사 및 주요자회사의 내용>
최근 5사업연도 중 지배회사, 주요종속회사 및 주요자회사는 화의, 회사정리절차 등의 절차를 밟거나 현재 진행 중인 사항이 없습니다.

바. 회사가 합병등을 한 경우 그 내용

<지배회사의 내용>
당사는 2018년 1월 3일에 개최된 이사회와 2018년 4월 27일 임시주주총회의 결의를 통해 지주회사 체제 전환을 위한 분할을 결정하였고, 2018년 6월 1일을 분할기일로 하여 인적분할을 하였습니다.
분할 방식은, 상법 제530조의2 내지 제530조의11의 규정이 정하는 바에 따라, 분할회사인 ㈜효성이 영위하는 사업 중 섬유/무역 사업부문, 중공업/건설 사업부문, 산업자재 사업부문, 화학 사업부문을 분할하여 각각 분할신설회사로 설립하고, 분할회사의 주주가 분할신주배정

기준일 현재의 지분율에 비례하여 각 분할신설회사의 주식을 배정받는 인적분할 방식입니다
.

[회사 분할 내용]

구분	회사명	사업부문
분할회사 (분할존속회사)	㈜효성	자회사의 지분관리 및 투자 등 분할대상 부문을 제외한 나머지 사업부문
분할신설회사	효성티앤씨㈜	섬유/무역 사업부문
	효성중공업㈜	중공업/건설 사업부문
	효성첨단소재㈜	산업자재 사업부문
	효성화학㈜	화학 사업부문

※ 2018년 7월 13일, ㈜효성은 "유가증권시장상장규정" 제46조에 따라 변경상장 하였으며, 각 분할신설회사는 "유가증권시장상장규정" 제38조 제1항 제2호, 제39조 및 제41조에 따라 재상장 심사를 거쳐 유가증권시장에 재상장 하였습니다.
※ 관련 공시서류 : 2018.01.03 주요사항보고서(회사분할결정),
2018.03.26 [정정] 증권신고서(분할)(최초제출일 2018.03.14),
2018.04.27 임시주주총회결과

당사는 2018년 12월 20일 분할신설회사인 효성티앤씨㈜, 효성중공업㈜, 효성첨단소재㈜, 효성화학㈜의 보통주식을 공개매수방식으로 현물 출자 받아 지주회사의 법적 요건을 갖추었으며, 2019년 4월 공정거래위원회로부터 지주회사 요건을충족하고 있음을 통보받았습니다. (지주회사 전환일 : 2019년 1월 1일)

※ 현물 출자 방식은 상법 제422조 및 상법 시행령 제14조의 규정이 정하는 바에 따라, 청약기간(2018년 11월 28일 ~ 2018년 12월 17일)동안 효성티앤씨㈜, 효성중공업㈜, 효성첨단소재㈜, 효성화학㈜의 기명식 보통주식을 보유하고 있는 주주 중 청약에 응한 주주로부터 해당 주식을 현물 출자 받고, 이의 대가로 ㈜효성의 기명식 보통 주식을 신주로 발행하여 부여하는 방식이었습니다.

[유상증자에 따른 ㈜효성의 지분변동]

구분	유상증자 전 ㈜효성 지분		유상증자 후 ㈜효성 지분	
	주식수(주)	지분율(%)	주식수(주)	지분율(%)
효성티앤씨㈜	227,841	5.26	879,290	20.32
효성중공업㈜	490,914	5.26	3,027,801	32.47
효성첨단소재㈜	235,858	5.26	949,839	21.20
효성화학㈜	167,951	5.26	643,481	20.17

※ 관련 공시서류 : 2018.12.18 [정정] 주요사항보고서(유상증자결정) (최초제출일 2018.10.26) 및 2019.04.12 기타경영사항(자율공시)

당사는 경영효율성 제고 및 경쟁력 강화를 목적으로 2020년 10월 30일 이사회에서 효성트랜스월드 주식회사를 흡수합병하기로 결의하였으며, 2021년 1월 29일을 합병기일로 합병절차가 완료되어 합병등기하였습니다.
합병과 관련한 주요 내용은 다음과 같습니다.

구분	내용
합병방법	㈜효성이 효성트랜스월드㈜을 흡수합병함
합병비율	㈜효성 : 효성트랜스월드㈜ = 1:0
합병계약일	2020년 11월 04일
합병승인 이사회	2020년 12월 10일
합병기일	2021년 01월 29일
합병등기일	2021년 02월 03일

※ 상세 내용은 'XI. 그 밖에 투자자 보호를 위하여 필요한 사항 4. 작성기준일 이후 발생한 주요사항 등 기타사항 등 나. 합병 등의 사후정보'를 참조하시기 바랍니다.
※ 관련 공시서류 : 2020.10.30 주요사항보고서(회사합병결정) 및 2021.01.29 합병 등종료보고서(합병)

<주요종속회사 및 주요자회사의 내용>
최근 5사업연도 중 주요종속회사 및 주요자회사는 합병 등의 사실이 없습니다.

사. 회사의 업종 또는 주된 사업의 변화

<지배회사의 내용>

지배회사는 2021년 3월 19일 정기주주총회 '정관 일부 변경의 건'에 따라 효성트랜스월드㈜ 합병으로 인한 국제물류주선업 등의 사업 목적을 추가였습니다.

변경 전	변경 후

제2조 (목적) 본 회사는 하기의 사업을 경영함을 목적으로 한다. 1. 자회사의 주식 또는 지분을 취득, 소유함으로써 자회사의 제반 사업내용을 지배하고 경영사항을 지도 및 정리 육성하는 지주사업 2. 브랜드 및 상표권 등 지적재산권의 관리 및 라이센스업 3. 물품매도확약서 발행업 4. 상품 종합 도매업 및 상품 종합 소매업 5. 상품 중개업 6. 부동산 매매 및 임대업 7. 보관 및 창고업 8. 국내외 광고의 대행업 및 광고물의 제작/매매 9. 회사가 보유하고 있는 지식, 정보 등 무형자산의 판매 및 용역사업 10. 시장조사, 경영자문 및 컨설팅업 11. 교육지원서비스업 및 대행용역사업 12. 화학섬유 제조, 염색, 가공 및 판매업 13. 화학섬유 직물 제조 및 판매업 14. 각종 섬유물, 각종 피혁물 및 이에 수반되는 각종물의 제조, 가공 및 봉제업 15. 공학 연구개발 및 용역업 16. 전산시스템 관리 및 운영, 용역사업 17. 식음료품의 제조, 가공, 판매 및 음식점업 18. 목재 및 동 제품 판매업 19. 액체화물 및 일반화물의 보관 및 하역업 20. 자회사 등에 대한 자금 및 업무지원 사업 21. 자회사 등과 상품 또는 용역의 공동개발 판매 및 설비, 전산 시스템 등의 공동활용 등을 위한 사무지원 사업 22. 기획, 회계, 법무, 전산 등 자회사 등의 업무를 지원하기 위하여 자회사 등으로부터 위탁 받은 업무 23. 기타 위 각호에 관련된 일체의 부대사업/투자	제2조 (목적) 본 회사는 하기의 사업을 경영함을 목적으로 한다. 1. 자회사의 주식 또는 지분을 취득, 소유함으로써 자회사의 제반 사업내용을 지배하고 경영사항을 지도 및 정리 육성하는 지주사업 2. 브랜드 및 상표권 등 지적재산권의 관리 및 라이센스업 3. 물품매도확약서 발행업 4. 상품 종합 도매업 및 상품 종합 소매업 5. 상품 중개업 6. 부동산 매매 및 임대업 7. 보관 및 창고업 8. 국내외 광고의 대행업 및 광고물의 제작/매매 9. 회사가 보유하고 있는 지식, 정보 등 무형자산의 판매 및 용역사업 10. 시장조사, 경영자문 및 컨설팅업 11. 교육지원서비스업 및 대행용역사업 12. 화학섬유 제조, 염색, 가공 및 판매업 13. 화학섬유 직물 제조 및 판매업 14. 각종 섬유물, 각종 피혁물 및 이에 수반되는 각종물의 제조, 가공 및 봉제업 15. 공학 연구개발 및 용역업 16. 전산시스템 관리 및 운영, 용역사업 17. 식음료품의 제조, 가공, 판매 및 음식점업 18. 목재 및 동 제품 판매업 19. 액체화물 및 일반화물의 보관 및 하역업 20. 자회사 등에 대한 자금 및 업무지원 사업 21. 자회사 등과 상품 또는 용역의 공동개발 판매 및 설비, 전산 시스템 등의 공동활용 등을 위한 사무지원 사업 22. 기획, 회계, 법무, 전산 등 자회사 등의 업무를 지원하기 위하여 자회사 등으로부터 위탁 받은 업무 23. 국제물류주선업 24. 화물운송업 및 창고업 25. 하역업 및 통관업 26. 원양해상운송사업 27. 선박대리점 및 용선업 28. 항만운영개발 및 하역업 29. 선박매매업 30. 선박 및 화물중개업 31. 선박수리 및 관리업 32. 기타 위 각호에 관련된 일체의 부대사업/투자

※ (작성기준일 이후 발생한 주요사항) 지배회사는 2024년 2월 23일 개최된 이사회에서 분할계획서를 승인하였으며, 이에 따라 추후 지배회사의 주된 사업의 변화가 있을 예정입니다.
상세 내용은 'XI. 그 밖에 투자자 보호를 위하여 필요한 사항 4. 작성기준일 이후 발생한 주요사항 등 기타사항 가. 작성기준일 이후 발생한 주요사항 등 (1) 회사 분할 결정'을 참조하시기 바랍니다.

<주요종속회사의 내용>
- 해당사항 없음

<주요자회사의 내용>

회사명	업종 또는 주된 사업의 변화
효성티앤씨㈜	- 2021년 3월 18일 정관상 사업목적(기초화학물질 제조 및 판매업, 화학섬유원료 재생업 및 친환경 리사이클 섬유 제조.판매업, 의류제품 제조 및 판매업, 브랜드 및 상표권 등 지적재산권의 라이센스업, 투자) 추가 - 2019년 3월 22일 정관상 사업목적(부동산임대업, 전기공사업, 에너지절약사업(ESCO)) 추가 - 2018년 6월 1일 ㈜효성이 영위하던 섬유/무역 사업부문을 인적분할하여 회사 신설됨
효성중공업㈜	- 2023년 3월 16일 정관상 사업목적 수정 및 추가 수정: 주택건설사업, 부동산 매매업 및 임대업 -> 주택건설사업, 부동산 매매・임대・개발 사업 추가: 건설사업관리업, 민자로 유치되는 사회간접자본시설에 대한 투자, 건설, 운영사업, 고속도로휴게소업, 통신판매업 - 2021년 3월 18일 정관상 사업목적(정보의 축적・교환・전송사업 및 멀티미디어 관련 장비, 시설 등 데이터센터의 구축・판매・임대 및 기타 관련 사업, 각종 산업용 가스, 수소 및 연관기기의 생산, 공급 및 판매, 각종 산업용 가스 및 수소, 전동화 차량 등의 충전소 운영 및 기타 관련 사업, 물류센터 운영 및 이에 관한 서비스업, 보관 및 창고업) 추가 - 2018년 6월 1일 ㈜효성이 영위하던 중공업/건설 사업부문을 인적분할하여 회사 신설됨
효성첨단소재㈜	- 2018년 6월 1일 ㈜효성이 영위하던 산업자재 사업부문을 인적분할하여 회사 신설됨
효성화학㈜	- 2018년 6월 1일 ㈜효성이 영위하던 화학 사업부문을 인적분할하여 회사 신설됨

아. 그 밖에 경영활동과 관련된 중요한 사항의 발생내용

<지배회사의 내용>

사업연도	회사의 연혁	비고
2023년	- 조석래 명예회장 '제8회 한일포럼상' 수상 - 효성비나물류법인(HYOSUNG GLOBAL LOGISTICS VINA COMPANY LIMITED) 설립 - 조현준 회장, 한국경영학회 '대한민국 경영자대상' 수상	-
2022년	- 2022년 대한민국 특허기술상 '세종대왕상' 수상(폴리에스터 섬유 친환경 촉매 개발) - 조현준 회장, 한국능률협회 '한국의 경영자상' 수상	-
2021년	- 국가보훈처 선정 '제22회 보훈문화상' 수상 - 문화재 사회공헌 우수기업 선정 - ESG 경영위원회 설치 - CDP '탄소경영 섹터 아너스' 수상 - 효성트랜스월드㈜ 흡수 합병	-
2020년	- ㈜효성 ESG 평가 A등급 획득 ('21년 1월 기준 B+등급으로 하향) - 2019 지속가능경영보고서 발간 - 린데그룹과 액화수소 사업 추진 MOU 체결 - 2018 지속가능경영보고서 발간	-
2019년	- 홍콩, 싱가포르에서 해외투자자 대상 '코퍼레이트 데이' 개최 - 잠비아 대표단, 안양공장 방문 - 생산기술센터 설립 - 창업주 만우 조홍제 회장 생가 개방	-

<주요종속회사의 내용>

주요종속회사	회사의 연혁	비고
Hyosung Holdings USA, Inc.	2021년 4월 HICO America Sales & Tech. 지분 매각	-
Hyosung USA Inc.	타이어보강재, 인테리어 제품/상품 생산 및 판매 사업 영위	-
Nautilus Hyosung America, Inc.	2023년- 신규 브랜드명 "Hyosung Innovue" 런칭 2022년 Truist 신규 수주 2021년 Wells Fargo TCR 수주 2020년 멕시코 정부 프로젝트 수주 및 금융권 진출을 위한 현지 법인 설립 2018년 누적 서비스 대수 20,000대 돌파 ('18년 12월말 기준 20,600대)	-
효성티앤에스㈜ (舊 노틸러스효성㈜)	2021년 러시아 자회사 HYOSUNG TNS RUS L.L.C 설립 2020년 베트남 자회사 Hyosung Financial System Vina Company Limited 설립 2018년 4월 효성티앤에스㈜로 회사명 변경	-
㈜에프엠케이	2021년 1월 페라리 반포사업장 오픈으로 총 8개 전시장 및 8개 A/S센터로 네트워크 확장 * 전시장(8개) : 청담(페라리), 부산(페라리), 반포(페라리), 강남, 분당, 부산, 한남, 성수(중고차) ** A/S센터(8개) : 성수(페라리), 부산(페라리), 반포(페라리), 강남, 분당, 부산, 한남, 강서BP 2020년 8월 마세라티 대전사업장 오픈으로 총 8개 전시장 및 8개 A/S센터로 네트워크 확장 2019년 4월 페라리 부산사업장 오픈으로 총 7개 전시장 및 7개 A/S센터로 네트워크 확장 2018년 페라리 신차 'Portofino' 출시, 마세라티 신차 '르반떼 Trofeo' 출시	-
공덕경우개발㈜	2017년 1월 공덕 해링턴 스퀘어 오픈 및 임대 사업 영위	-
뉴스타공덕제삼차 주식회사	공덕경우개발㈜의 PF 차입을 위해 증권사가 관리하는 SPC로, 당사 지분은 없으나 실질지배력 행사 기준(기업회계기준서 제1110호)에 의거 연결대상으로 편입됨	-
뉴스타공덕제사차 주식회사	공덕경우개발㈜의 PF 차입을 위해 증권사가 관리하는 SPC로, 당사 지분은 없으나 실질지배력 행사 기준(기업회계기준서 제1110호)에 의거 연결대상으로 편입됨	-

하나대체투자랜드칩사모부동산투자신탁39호 (舊 하나랜드칩사모부동산투자신탁39호)	수서오피스 임대 사업 영위	-
Hyosung Financial System Vina Co. Ltd	2020년 회사 설립(효성티앤에스㈜ 지분 100%)	-
효성굿스프링스㈜	2023년 아시아 태평양지역 펌프 업체 최초 ISO 19443인증 취득 2023년 혁신형 SMR 기술개발사업단 참여 2022년 ANSI 펌프 시장 진입을 통한 제품 POOL확대 및 시장 지배력 강화 2019년 오만/PAW, Sohar - Dhahirah Water Transmission Project RN2S 외 총 4기종 수주 2019년 쿠웨이트/KOC, Pipeline for New Refinery Project API BB1 펌프 공급	-

<주요자회사의 내용>

주요자회사	사업연도	회사의 연혁	비고
효성티앤씨㈜	2023년	11월 MSCI ESG 평가 AA등급 획득 11월 섬유 브랜드 'CREORA', 'regen' 2개로 통합 9월 아웃도어 브랜드 '블랙야크'와 자원순환 MOU 체결 8월 친환경 방진복, 삼성전자 美 반도체 공장에 공급 8월 서울국제섬유박람회 PIS 참여 7월 세계 최대 수영복/란제리 섬유소재 전시회 '인터필리에르 파리' 참가 6월 친환경 소재 특화 전시 'FFE(Future Fabric Expo)' 참가 6월 북미 최대 아웃도어 산업 전시회 'OR(Outdoor Retailer) Show' 참가 6월 폐어망 리사이클 섬유 '리젠 오션 나일론', 아웃도어 의류 첫 적용 4월 친환경 블랙 스판덱스 '크레오라 바이오베이스드 블랙' 출시 3월 리젠, 삼성전자 방진복에 적용 2월 국내 최대 섬유전시회 PID 참여	-
	2022년	12월 친환경 나일론 생산 위한 '해중합 설비' 본격 가동 11월 세계최대 아웃도어 패션 전시회 'ISPO' 참여 11월 리젠, 친환경 골프웨어 시장 공략 본격화 9월 국내최초 수소연료탱크 라이너 소재로 나일론 개발 및 활용 성공 8월 바이오 스판덱스인 '크레오라 바이오베이스드' 세계최초 상용화 7월 한국무역협회와 함께 친환경・스마트 섬유 발굴 프로젝트 진행 6월 리젠, 현대백화점 보냉백 적용 6월 효성티앤씨-서울시 민관협력 네트워크 '제로서울 실천단' 출범식 참가 5월 베트남 동나이 나일론 신설법인 출자 결정 3월 동해안 산불피해 지원 성금 2월 국내 최대 섬유전시회 PID 참여 1월 무신사와 친환경원단 개발 관련 업무 협약 체결	-
	2021년	12월 효성티앤씨㈜ 영업이익 1조 클럽 가입 11월 행정안전부, 한복 브랜드 리슬과 친환경 협업 전시회 개최 10월 제주시와 제주해변 살리기 친환경 프로젝트 협업 8월 전라남도와 폐어망 재활용 프로젝트 참여 6월 서울특별시 '환경상' 대상 수상 5월 부산시와 자원순환 프로젝트 업무협약 체결 4월 여수항만공사와 자원순환 프로젝트 업무협약 체결 2월 글로벌 데님 전시회 '킹핀스24' 온라인 전시회 참가 2월 독일 스포츠 아웃도어 전시회 'ISPO' 온라인 전시회 참가 1월 서울시와 제주 지역 자원순환 시스템 구축 관련 업무 협약 체결	-
	2020년	10월 글로벌 데님 전시회 '킹핀스24 암스테르담' 온라인 전시회 참가	-

		10월 KCGS(한국기업지배구조원)의 ESG 경영 성과 평가에서 A+ (매우우수) 등급 달성 9월 스포츠 브랜드 '안다르'와 협업하여 애슬레저용 마스크 출시 8월 글로벌 아웃도어 가방 브랜드 '오스프리'에 '마이판 리젠 로빅' 공급 6월 데님 온라인 전시회 'Kingpins24 Newyork'에서 데님용 스트레치 스판덱스 3D MAX 런칭 4월 환경부 외 제주특별자치도・제주도개발공사・플리츠마마와 제주지역 자원순환 시스템 구축 관련 업무 협약 MOU 체결 3월 지속가능경영추진 TFT 구성 1월 세계 최대 스포츠 아웃도어 전시회 'ISPO 2020' 참가 및 최고제품상 수상 1월 지속가능경영보고서 발간	
	2019년	12월 구미상공대상 수상 10월 친환경 스판덱스 '크레오라 리젠(creora® regen)' 첫 선 9월 미국 스포츠 아웃도어 전시회 '아웃도어 리테일러쇼(OR show)'에서 익스트림스포츠용 스판덱스 '크레오라 액티핏(creora® ActiFit)' 첫 선 9월 세계 최대규모 섬유전시회 '인터텍스타일 상하이(Intertextile Shanghai) 2019' 참가 7월 세계 최대 란제리・스포츠웨어・수영복 전시회 '인터필리에르 파리(Interfiliere Paris) 2019' 참가 7월 생산기술센터(섬유, 첨단소재, 화학부문 핵심공정 및 설비기술 운영 총괄조직) 설립 2월 세계 최대 스포츠 아웃도어 전시회 'ISPO 2019' 참가	-
효성중공업㈜	2023년	'지역사회공헌 인정 기업' 선정 '2023 한국전기산업대전' 참가 KOMERI와 친환경 선박용 전력변환장치 공동 개발 MOU 체결 오스트리아 INNIO옌바허사와 수소엔진 발전기 실증사업 MOA 체결 '제20회 윤경CEO서약식' 참여 경상남도와 '차세대 원전 글로벌 제조거점 육성을 위한 MOU' 체결 유럽R&D센터 설립 (네덜란드 아르험 위치, 5월17일 일자) 창원특례시와 초고압 VI 개발 및 생산설비 증설 MOU 체결('24년 완공, 투자규모 104.5억원) 요코타 다케시 대표이사 연임 협력사 안전보건관리체계 구축 CDP 탄소경영섹터 아너스 수상 한국전력 170kV GIS 친환경 개폐장치 개발 및 수주 호주 전력청과 전력 기자재 장기 공급 MOU 체결	-
	2022년	사우디아라비아 네옴시티 프로젝트에 가스절연개폐장치 사업추진 MOU 체결 영국 인비니티에너지 시스템과 나주 한전 에너지밸리에 1.5MWh급 규모 배터리 공급 계약 체결 한전, 경남 밀양시 부북면 공공 ESS 수주 (1978억원 규모) 효성중공업 외 5개사 연말 이웃돕기 성금 10억 기탁 경상남도 함안군 군북면에 효성중공업㈜의 태양열 발전 설비 후원 에티오피아 전력청과 에티오피아 남부국가민족주 전력망 확충 사업 계약 체결(2,356억원 규모) 나미비아 국영전력청과 초고압 변압기 설치 프로젝트 계약 체결 (200억원 규모) 경상북도 울진군과 원자력 청정수소 산업 육성을 위한 업무협약 체결 한국동서발전과 수소엔진 발전기 사업 개발 협력 MOU 체결 효성중공업, 한전과 전력설비 예방진단, 자산관리 통합 솔루션 MOU 체결 효성 중공업 한국에너지공단과 '2022년 대 ·중소기업 동반성장 업무협약' 예산 제2산업단지 도급 계약 체결 (939억 원 규모) 서초구 오피스텔 '디오페라 서초 해링턴 타워' 공급 남아프리카공화국 콰줄루나탈주 변전소 수주 (1221억 원 규모) 양동기 대표이사 선임 (각자 대표이사 체제) 전남도와 '그린수소 산업 육성을 위한 업무협약'(MOU)을 체결 인비니티와 ESS 사업 기술 협력을 위한 양해각서(MOU)를 체결 적십자사 고액기부클럽 '레드크로스 아너스기업' 가입	-

		남양주 도농공원 개발사업 공사도급계약 (계약금액 993억원 규모) 대전 '해링턴 플레이스 휴리움' 분양	
	2021년	창원공장 스태콤 시험실, 한국인정기구(KOLAS) 국제공인시험기관 인정 획득 부산시, 한국자산관리공사와 부산광역시 액화수소산업 생태계 조성을 위한 업무협약(MOU) 체결 서울 서초구 서초동 오피스텔 공사도급 계약 수주(계약금액 804억원 규모) 인천 산곡 도시환경정비사업 수주(계약금액 3666억원 규모) 부산 서면역 '더스테일서면해링턴타워' 분양 대구 '해링턴 플레이스 감삼 III' 분양 안성 진사지구 공동주택 신축공사 수주(1,962억원 규모) 청주 테크노폴리스 S2BL 주상복합 신축공사 신축사업 수주(1,878억원 규모) 광주광역시 서구 마륵동 '효성해링턴플에이스 상무역' 분양 빌 해거티 美 테네시주 상원의원, 효성중공업 멤피스 초고압변압기 공장 방문 중소기업유통센터와 '동반성장몰' 구축 두산중공업, SK E&S, 포스코에너지, 한화에너지, 현대자동차 등 9개 기업과 '에너지 얼라이언스' 출범 대우조선해양과 영구자석형 축발전기모터 국산화 MOU 체결 효성중공업-린데그룹 합작법인 린데하이드로젠, 울산 액화수소 공장 착공 해링턴타워 서초 분양 충남 아산시 음봉면 '해링턴 플레이스 스마트밸리' 분양 '부평역 해링턴 플레이스' 분양 린데그룹과 액화수소 사업 추진 합작법인(JV) 투자 계약 체결 녹색에너지연구원에 신재생에너지용 송배전시스템 MVDC(중압 직류송배전 시스템) 공급계약 체결 프로축구 K리그2 FC 안양과 메인스폰서 후원 계약 체결 영국 다우닝사에 50MW급 ESS 공급 계약 체결 싱가포르 STT 와 데이터센터 공동개발 운영 위한 파트너십 체결 대구 효목1동 7구역 주택재건축정비사업 수주(1,850억원 규모) 당진 효성해링턴 에듀타운 분양	-
	2020년	KCGS(한국기업지배구조원) 2020년 상장기업 ESG 평가 A 등급 획득 동국제강 당진공장 태양광발전사업 양해각서(MOU) 체결 전라북도와 '전북 해상풍력 기업유치 업무협약' 체결 강원도와 '액화수소산업 규제자유특구 국내 1호 액화수소충전소 구축 업무협약' 체결 2020 강원그린뉴딜 국제수소포럼 세션 참가 대구 감삼동 주거복합(3차) 신축사업 수주(1,601억원 규모) 안양 목련 2단지 아파트 리모델링 사업 수주(2,269억원 규모) 아산스마트밸리 C1블럭 공동주택 신축사업 수주(1,133억원 규모) 대구 '해링턴플레이스 감삼II, 해링턴플레이스 동대구' 분양 제1회 수소모빌리티 쇼 참가 용산 센트럴파크해링턴스퀘어 준공 이집트 알렉스웨스트 변전소 공사 계약 체결(220억원 규모) 성남 중1구역 도시환경정비사업 수주(3,305억원 규모) 인도 차단기 제조법인(Hyosung T&D India Pvt Ltd) 증자(25백만불) ESS 해외 프로젝트 최초 수주(영국 Downing 50MW) 축발전기모터시스템(SGM) 육상시험설비 승인 및 설치 착수 서울 장지물류센터 수주(516억 규모) 부산 '해링턴타워광안디오션' 분양 울산 중구 B-05구역 주택재개발정비사업 수주(1,068억원 규모) 대구 감삼동 주거복합(2차) 신축사업 수주(788억원 규모) 미국 테네시주 초고압변압기 공장 법인 자본금 납입(45백만불) 및 생산 시작('20.02)	-

		스웨덴 국영전력청 420kV 초고압 차단기 수주	
	2019년	차세대 대용량 스태콤(STATCOM) 개발 및 타입 테스트 완료 미국 테네시주 초고압변압기 공장(MEPPI) 인수 관련 MOU 체결 차세대 대용량 스태콤(STATCOM) 개발 및 타입 테스트 완료 한국전력공사와 '전력설비 예방진단 및 자산관리 시스템 분야 기술협력' MOU 체결 '고덕역 효성 해링턴타워 더퍼스트' 분양 대구 '해링턴 플레이스 만촌' 분양 부산 용호 3구역'데시앙 해링턴 플레이스 파크시티' 분양 여의도 국회 수소충전소 준공 당진 송산 2산업단지 C-2-5블럭 아파트 공사도급계약 체결(1,033억원 규모) '대구 해링턴플레이스 감삼' 분양 1160억원 규모 회사채 발행 인도 뉴델리 개최 'Grid Tech 2019' 참가 '2019 대한민국 수소 엑스포' 참가 기관투자자 대상 CEO 세미나 개최 '인천 효성해링턴타워 인하' 분양 1300억원 규모 회사채 발행 국내 최초 전압형 HVDC 개발 및 실증 성공 수소충전소 연합군 '하이넷' 합류 청량리역 해링턴 플레이스 분양	-
효성첨단소재㈜	2023년	- 전주공장 탄소섬유 증설 라인 가동 (4월/12월)	-
	2022년	- 전주공장 탄소섬유 생산라인 3차 증설 투자 결정 (3월) - 전주공장 탄소섬유 5,6 생산라인 증설 투자 결정 (11월) - 중국 장쑤성(강소성)에 탄소섬유 생산법인 설립 결정 (11월) - 언양공장 토지, 건물 및 구축물 매각 계약 해제 (12월)	-
	2021년	- 울산공장 아라미드 증설 라인 가동(10월) - 언양공장 토지, 건물 및 구축물 일체 매각 계약 체결(9월) - 전주공장 탄소섬유 생산라인 증설 투자 결정 (5월) - 한화솔루션과 탄소섬유 장기공급계약 체결 (4월)	-
	2020년	- 대전공장 ISO 14001 인증 획득(11월) - 울산공장 아라미드 생산라인 증설 투자(5월) - 전주공장 탄소섬유 생산라인 증설 공장 가동 (3월)	-
	2019년	- 제 56회 무역의 날 '5억불 수출의 탑' 수상(12월) - 2019 보건복지부·한국사회복지협회 '지역사회공헌 인정기업 인정패' 수상(12월) - 전주공장, 탄소섬유 신규투자 협약식 개최 (8월) - 전주공장 탄소섬유 생산라인 증설 투자 (2월)	-
효성화학㈜	2023년	10월 20일 제 72회 서울특별시 문화상 '문화예술후원 분야' 수상 04월 17일 플라스틱·고무 박람회 차이나플라스 2023 참가 03월 31일 멸종위기종 보전 후원 인정 기업 선정 03월 16일 제5기 정기주주총회 개최	-
	2022년	10월 29일 독일 'K 2022' 전시회 참가 10월 17일 TCFD 지지 선언 07월 21일 대·중소기업 동반 성장 업무 협약 체결 04월 28일 19회 윤리경영CEO서약식 참여 03월 25일 BIS Summit 2022 참석 03월 17일 제4기 정기주주총회 개최	
	2021년	04월 13일 화학산업 박람회 차이나플라스 2021 참가 03월 18일 제3기 정기주주총회 개최	-

	2020년	10월 14일 한국기업지배구조원(KCGS) ESG평가 효성화학㈜ A+ 등급 선정 07월 20일 용연공장 환경 안전 경영 회의 (EHS위원회) 개최 05월 21일 효성화학-KIST, 기체차단 포장 필름소재 개발 04월 28일 린데그룹과 액화수소 사업 추진 MOU 체결 04월 24일 Neochem PU 소재연구소 신설 03월 20일 제2기 정기주주총회 개최	-
	2019년	12월 31일 2018년 지속가능경영보고서 발간 07월 09일 기관투자자 대상 CEO 세미나 개최 06월 20일 섬유, 산업자재, 화학PG 공통 '생산기술센터' 설립 05월 21일 중국 광저우 플라스틱 고무 산업 박람회 '차이나플라스 2019' 참가 03월 22일 제1기 정기주주총회 개최 02월 11일 싱가폴, 홍콩 Corporate Day 개최	-
효성투자개발㈜	대구 소재 상업용 건물 임대중, 국내외 지분투자중		-

3. 자본금 변동사항

가. 자본금 변동추이

당사는 최근 5사업연도 중 자본금 변동사항이 없습니다.

(단위 : 원, 주)

종류	구분	제69기 (2023년말)	제68기 (2022년말)	제67기 (2021년말)	제66기 (2020년말)	제65기 (2019년말)
보통주	발행주식총수	21,071,025	21,071,025	21,071,025	21,071,025	21,071,025
	액면금액	5,000	5,000	5,000	5,000	5,000
	자본금	105,355,125,000	105,355,125,000	105,355,125,000	105,355,125,000	105,355,125,000
우선주	발행주식총수	-	-	-	-	-
	액면금액	-	-	-	-	-
	자본금	-	-	-	-	-
기타	발행주식총수	-	-	-	-	-
	액면금액	-	-	-	-	-
	자본금	-	-	-	-	-
합계	자본금	105,355,125,000	105,355,125,000	105,355,125,000	105,355,125,000	105,355,125,000

4. 주식의 총수 등

가. 주식의 총수 현황

(기준일 : 2023년 12월 31일) (단위 : 주)

구 분		주식의 종류			비고
		보통주식	종류주식	합계	
Ⅰ. 발행할 주식의 총수		150,000,000	50,000,000	200,000,000	정관 제5조 및 제7조의 2
Ⅱ. 현재까지 발행한 주식의 총수		42,393,329	-	42,393,329	-
Ⅲ. 현재까지 감소한 주식의 총수		21,322,304	-	21,322,304	-
	1. 감자	21,322,304	-	21,322,304	18년 분할 : 21,322,304주 감소
	2. 이익소각	-	-	-	-
	3. 상환주식의 상환	-	-	-	-
	4. 기타	-	-	-	-
Ⅳ. 발행주식의 총수 (Ⅱ-Ⅲ)		21,071,025	-	21,071,025	-
Ⅴ. 자기주식수		1,161,621	-	1,161,621	20년 자기주식 취득 : 421,420주
Ⅵ. 유통주식수 (Ⅳ-Ⅴ)		19,909,404	-	19,909,404	-

나. 자기주식 취득 및 처분 현황

(기준일 : 2023년 12월 31일) (단위 : 주)

취득방법			주식의 종류	기초수량	변동 수량			기말수량	비고
					취득(+)	처분(-)	소각(-)		
배당 가능 이익 범위 이내 취득	직접 취득	장내 직접 취득	보통주	421,420	-	-	-	421,420	-
			우선주	-	-	-	-	-	-
		장외 직접 취득	보통주	-	-	-	-	-	-
			우선주	-	-	-	-	-	-
		공개매수	보통주	-	-	-	-	-	-
			우선주	-	-	-	-	-	-
		소계(a)	보통주	421,420	-	-	-	421,420	-
			우선주	-	-	-	-	-	-
	신탁 계약에 의한 취득	수탁자 보유물량	보통주	-	-	-	-	-	-
			우선주	-	-	-	-	-	-
		현물보유물량	보통주	-	-	-	-	-	-
			우선주	-	-	-	-	-	-
		소계(b)	보통주	-	-	-	-	-	-
			우선주	-	-	-	-	-	-
기타 취득(c)			보통주	740,201	-	-	-	740,201	-
			우선주	-	-	-	-	-	-
총 계(a+b+c)			보통주	1,161,621	-	-	-	1,161,621	-
			우선주	-	-	-	-	-	-

다. 자기주식 직접 취득 · 처분 이행현황

(기준일 : 2023년 12월 31일) (단위 : 주, %)

구 분	취득(처분)예상기간		예정수량 (A)	이행수량 (B)	이행률 (B/A)	결과 보고일
	시작일	종료일				
직접 취득	2020년 03월 24일	2020년 06월 22일	421,420	421,420	100.0	2020년 06월 23일

라. 자기주식 신탁계약 체결・해지 이행현황 : 해당사항 없음

마. 종류주식(명칭) 발행현황 : 해당사항 없음

5. 정관에 관한 사항

당사 정관의 최근 개정일은 2023년 3월 17일이며, 공시대상기간 중 변경된 정관의 이력은 아래와 같습니다.

가. 정관 변경 이력

정관변경일	해당주총명	주요변경사항	변경이유
2023년 03월 17일	제68기 정기주주총회	**제25조(이사의 임기)** 이사의 임기를 기존 '2년'에서 '취임 후 2년 내의 최종의 결산기에 관한 정기주주총회 종결 시까지'로 변경함 **부칙 제1조(시행일)** 정관 개정사항 효력 발생일 명시	임기 명확화
2021년 03월 19일	제66기 정기주주총회	**제2조(목적)** 효성트랜스월드㈜ 합병에 따른 사업목적 추가 **제14조(주주명부의 폐쇄 및 기준일)** 전자증권법상 주주명부폐쇄 절차는 불필요함에 따라 관련 규정 삭제 등 전자증권법 개정사항 반영 **제24조(이사의 정원 및 선임)** 자본시장법 제165조의20 신설에 따른 여성이사 1명 의무선임 규정 반영 **제25조(이사의 임기)** 상법시행령 제34조 개정에 따른 사외이사 임기제한 규정 신설 **부칙 제1조(시행일)** 정관 개정사항 효력 발생일 명시	2020년 개정 상법 및 전자증권법 반영에 따른 변경

(2) 정관 신구조문 대비표

제68기 정기주주총회(2023년 3월 17일 개최)에서 가결된 정관 일부 변경 안건의 상세 내용은 아래와 같습니다.

변경전 내용	변경후 내용	변경의 목적
제25조(이사의 임기) ① 이사의 임기는 2년으로 한다. ② 사외이사의 재직기간은 본 회사에서 6년을 초과할 수 없으며, 본 회사 또는 계열회사에서 각각 사외이사로 재직한 기간을 합산하여 9년을 초과할 수 없다. ③ 제1항의 임기 또는 제2항의 재직기간이 그 임기 또는 재직기간 중의 최종의 결산기에 관한 정기주주총회 전에 만료될 경우에는 그 총회의 종결시까지 그 임기 또는 재직기간을 연장한다.	제25조(이사의 임기) ① 이사의 임기는 취임 후 2년 내의 최종의 결산기에 관한 정기주주총회 종결 시까지로 한다. ② <좌동> <제3항 삭제>	임기 명확화

부칙 제1조(시행일) 본 정관은 2021년 3월 19일부터 시행한다.	**부칙 제1조(시행일)** 본 정관은 2023년 3월 17일부터 시행한다.	정관 개정사항 효력발생일 명시를 위해 추가

다. 사업목적 현황

구 분	사업목적	사업영위 여부
1	자회사의 주식 또는 지분을 취득, 소유함으로써 자회사의 제반 사업내용을 지배하고 경영사항을 지도 및 정리 육성하는 지주사업	영위
2	브랜드 및 상표권 등 지적재산권의 관리 및 라이센스업	영위
3	물품매도확약서 발행업	미영위
4	상품 종합 도매업 및 상품 종합 소매업	미영위
5	상품 중개업	미영위
6	부동산 매매 및 임대업	영위
7	보관 및 창고업	영위
8	국내외 광고의 대행업 및 광고물의 제작 및 매매	미영위
9	회사가 보유하고 있는 지식, 정보 등 무형자산의 판매 및 용역사업	영위
10	시장조사, 경영자문 및 컨설팅업	영위
11	교육지원서비스업 및 대행용역사업	영위
12	화학섬유 제조・염색・가공 및 판매업	영위
13	화학섬유 직물 제조 및 판매업	영위
14	각종 섬유물, 각종 피혁물 및 이에 수반되는 각종물의 제조, 가공 및 봉제업	영위
15	공학 연구개발 및 용역업	영위
16	전산시스템 관리 및 운영, 용역사업	영위
17	식음료품의 제조, 가공, 판매 및 음식점업	미영위
18	목재 및 동 제품 판매업	미영위
19	액체화물 및 일반화물의 보관 및 하역업	미영위
20	자회사 등에 대한 자금 및 업무지원 사업	영위
21	자회사 등과 상품 또는 용역의 공동개발・판매 및 설비・전산 시스템 등의 공동활용 등을 위한 사무지원 사업	영위
22	기획, 회계, 법무, 전산 등 자회사 등의 업무를 지원하기 위하여 자회사 등으로부터 위탁 받은 업무	영위
23	국제물류주선업	영위
24	화물운송업 및 창고업	영위
25	하역업 및 통관업	영위
26	원양해상운송사업	미영위
27	선박대리점 및 용선업	미영위
28	항만운영개발 및 하역업	미영위
29	선박매매업	미영위
30	선박 및 화물중개업	미영위
31	선박수리 및 관리업	미영위
32	기타 위 각호에 관련된 일체의 부대사업 및 투자	영위

라. 사업목적 변경 내용 및 변경 사유

(1) 사업목적 변경 내용

구분	변경일	사업목적	
		변경 전	변경 후
추가	2021년 03월 19일	-	23. 국제물류주선업
추가	2021년 03월 19일	-	24. 화물운송업 및 창고업
추가	2021년 03월 19일	-	25. 하역업 및 통관업
추가	2021년 03월 19일	-	26. 원양해상운송사업
추가	2021년 03월 19일	-	27. 선박대리점 및 용선업
추가	2021년 03월 19일	-	28. 항만운영개발 및 하역업
추가	2021년 03월 19일	-	29. 선박매매업
추가	2021년 03월 19일	-	30. 선박 및 화물중개업
추가	2021년 03월 19일	-	31. 선박수리 및 관리업

(2) 변경 사유

- 변경 취지 및 목적, 필요성
  : 2021년 3월 19일 추가된 사업목적 <23. 국제물류주선업>, <24. 화물운송업 및 창고업>, <25. 하역업 및 통관업>, <26. 원양해상운송사업>, <27. 선박대리점 및 용선업>, <28. 항만운영개발 및 하역업>, <29. 선박매매업>, <30. 선박 및 화물중개업>, <31. 선박수리 및 관리업>은 과거 효성트랜스월드㈜의 정관 상 사업목적 중 일부로, ㈜효성이 효성트랜스월드㈜를 흡수합병함에 따라 추가되었습니다.
  합병에 대한 상세 내용은 'I. 회사의 개요 2. 회사의 연혁 바. 회사가 합병 등을 한 경우 그내용' 및 'XI. 그 밖에 투자자 보호를 위하여 필요한 사항 4. 작성기준일 이후 발생한 주요사항 등 기타사항 등 나. 합병 등의 사후정보'를 참조하시기 바랍니다.
- 사업목적 변경 제안 주체
  : 이사회 (이사회에서 합병을 승인함)
- 해당 사업목적 변경이 회사의 주된 사업에 미치는 영향 등
  : 당사의 주된 사업은 지주사업이며 위 사업목적 변경이 회사의 주된 사업에 미치는 영향은 없습니다.
  다만 당사가 효성트랜스월드㈜를 흡수합병함에 따라 사업목적을 변경하였고, 일원화된 관리에 따른 비용절감 및 운영 효율화, 상호 역량 보완을 통한 대외 경쟁력 강화 등의 시너지 효과 창출을 기대할 수 있습니다.

마. 정관상 사업목적 추가 현황표

구 분	사업목적	추가일자
1	23. 국제물류주선업	2021년 03월 19일
2	24. 화물운송업 및 창고업	2021년 03월 19일
3	25. 하역업 및 통관업	2021년 03월 19일

4	26. 원양해상운송사업	2021년 03월 19일
5	27. 선박대리점 및 용선업	2021년 03월 19일
6	28. 항만운영개발 및 하역업	2021년 03월 19일
7	29. 선박매매업	2021년 03월 19일
8	30. 선박 및 화물중개업	2021년 03월 19일
9	31. 선박수리 및 관리업	2021년 03월 19일

공시대상기간 중 추가된 정관상 사업목적의 사업 내용 및 전망 등을 아래와 같이 설명드립니다.

<23. 국제물류주선업 > <24. 화물운송업 및 창고업> <25. 하역업 및 통관업>

당사의 운송매출 관련 사업부는 '23. 국제물류주선업'을 핵심적으로 영위하고 있으며, 사업목적' 24. 화물운송업 및 창고업', '25. 하역업 및 통관업'은 사업목적 '23. 국제물류주선업'을 영위하기 위하여 관련 업체를 주선하여 용역을 위탁하는 등의 간접적인 방식으로 영위하는 사업입니다. 즉, '24. 화물운송업 및 창고업', '25. 하역업 및 통관업'은 '23. 국제물류주선사업'을 영위하기 위한 부대 사업이라고 할 수 있습니다.

따라서 사업의 내용이 서로 유사하고 연관되어 있어 아래와 같이 통합하여 기재하였습니다.

(1) 사업 분야(업종, 제품 및 서비스의 내용 등) 및 진출 목적

: 당사는 기존에 국제물류주선업 등의 사업을 영위하고 있던 효성트랜스월드㈜를 흡수합병함에 따라 해당 사업목적들을 정관에 추가하였습니다.

① 국제물류주선업

: 컨테이너를 비롯한 벌크, 플랜트 기자재, 프로젝트 화물 등 모든 종류의 화물에 대해 안정적인 선복 및 양질의 물류서비스를 제공함으로써 고객의 물류비 절감과 글로벌 경쟁력 강화에 기여하기 위함입니다.

② 화물운송업 및 창고업

: 국제물류주선업을 영위하며 그룹사 수출입화물의 물류를 진행하면서 같이 발생하는 국내외 내륙운송 및 창고 보관 업무에 대하여 업체 선정 및 요율 취합 관리하여 업무 효율성 및 경쟁력 강화에 기여하기 위함입니다.

③ 하역업 및 통관업

: 국제물류주선업을 영위하며 발생하는 국내외 하역 및 통관 관련 업무에 대하여 업체 선정 및 비용을 청구하여 업무 효율성 및 경쟁력 강화에 기여하기 위함입니다.

(2) 시장의 주요 특성・규모 및 성장성

: 물류산업은 글로벌화, 4차 산업혁명 등에 따른 지속 성장이 가능한 산업이며 완전경쟁 시장입니다. 이에 따라 경쟁력 있는 운임구득, 시황/법령/정책 모니터링, 글로벌 물류 통합거점 구축 및 IT 인프라 확충 등을 통해 고객의 요구에 신속하게 대응할 수 있는 역량이 요구됩니다.

(3) 신규사업과 관련된 투자 및 예상 자금소요액(총 소요액, 연도별 소요액), 투자자금 조달원천, 예상투자회수기간 등

① 효성트랜스월드㈜ 합병: ㈜효성이 효성트랜스월드㈜의 지분 100% 기보유하고 있어 무증자 합병으로 진행되었으며, 별도의 투자 및 경영권 등의 변경은 없습니다.

② 베트남 신규 법인 설립: 당 그룹이 다수 진출해있는 베트남 현지에서 그룹사 베트남 법인 물류 통합을 통한 관리 효율성 증대 및 수익 창출을 도모하고자

신규 법인을 설립하였습니다. ㈜효성이 자기자금으로 100% 출자한, 자본금 $760천의 베트남 신규 법인인 Hyosung Global Logistics Vina Co., Ltd.가 2023년 6월에 설립 허가(2023년 7월 출자)되었으며, 2023년 9월 영업 개시하였습니다.
해당 사업은 물류 서비스를 제공하는 서비스업이므로 별도의 시설투자는 예정되어있지 않습니다.

(4) 사업 추진현황(조직 및 인력구성 현황, 연구개발활동 내역, 제품 및 서비스 개발 진척도 및 상용화 여부, 매출 발생여부 등)

① 운송매출 관련 사업부(트랜스월드 사업부)

- 조직 및 인력구성 현황: 2023년 말 기준, 69명이 해당 사업부에 소속되어 있으며 해당 사업부는 무역물류팀, 섬유물류팀 외 6개 팀으로 구성되어 있습니다.
- 연구개발활동 내역: 해당사항 없음
- 제품 및 서비스 개발 진척도 및 상용화 여부: 해당사항 없음
- 매출: 265,064 백만원 (2023년 기준)

② 베트남 신규법인

- 조직 및 인력구성 현황: 2023년 6월 설립 허가, 2023년 말 기준 총 인원 33명 (주재원 2인 및 현채원 31인: 수출팀 15명, 수입팀 7명, 회계팀 5명, 인사총무팀 4명 등)
- 운영 현황: 영업 활동 2023년 9월 개시
- 연구개발활동 내역: 해당사항 없음
- 제품 및 서비스 개발 진척도 및 상용화 여부: 해당사항 없음
- 매출: 9,147백만원 (23년 기준)

(5) 기존 사업과의 연관성

: ㈜효성이 효성트랜스월드㈜를 흡수합병함에 따라 해당 사업목적을 추가하였습니다. (안정적 현금수익 창출을 통해 지주사 수익성 개선 및 그룹사 물류의 효율적 운영과 비용 절감 가능)

(6) 주요 위험

① 환율위험: 거래환리스크에 노출되어 있어 외환시장 변동성에 따라 헤지전략 등을 검토하여 안정적인 환리스크 관리가 필요합니다.

② 신용위험: 매출채권 대손위험에 노출되지 않도록 거래 기업의 신용평가 등 미수채권에 대한 지속적인 관리가 필요합니다.

(7) 향후 추진계획

: 물류 IT 인프라 확충 및 베트남 효성비나물류법인과의 통합 관리를 위하여 글로벌 통합 물류 시스템 개발 추진 계획입니다.

① 전체 진행단계 및 각 진행단계별 예상 완료시기

- '23년 12월 프로젝트 분석/설계 단계를 시작하였으며, 개발 및 테스트 단계를 거쳐 24년 하반기 오픈 예정입니다.

② 향후 1년 이내 추진 예정사항

- 한국 오픈 이후 '24년 하반기부터는 베트남 확장을 시작하여 '25년 상반기에 모든 프로젝트를 최종 완료할 계획입니다.

③ 조직 및 인력 확보 계획

- 성공적인 프로젝트 수행을 위하여 IT 전담 인력 1명 포함 프로젝트 TFT (23년말 기준 총 인원 7명)을 구성하였습니다.

<26. 원양해상운송사업>

원양해상운송사업은 보고서 작성 기준일 현재(2023년 12월 31일) 당사가 영위하지 않는 사업입니다.
(1) 미추진 사유
: 벌크선 등 중고선박 구매 후, 단기운용・고철판매 사업을 추진하고자 추가하였으나, 해외법인 설립 등의 사업영역 확대를 우선 추진하여 해당 사업은 미추진 상태입니다.

<27. 선박대리점 및 용선업>
선박대리점 및 용선업은 보고서 작성 기준일 현재(2023년 12월 31일) 당사가 영위하지 않는 사업입니다.
(1) 미추진 사유
: 글로벌선사로부터 한국내 대리점 운영권을 취득하여야 가능한 선박대리점 사업에 진출해보고자 사업목적을 추가하였으나, 해외법인설립 등의 사업영역 확대를 우선 추진하여 해당 사업은 미추진 상태입니다.

<28. 항만운영개발 및 하역업>
항만운영개발 및 하역업은 보고서 작성 기준일 현재(2023년 12월 31일) 당사가 영위하지 않는 사업입니다.
(1) 미추진 사유
: 향후 부산신항 부지 분양 추진을 위해 추가하였으나, 해외법인 설립 등의 사업영역 확대를 우선 추진하여 해당 사업은 미추진 상태입니다.

<29. 선박매매업>
선박매매업은 보고서 작성 기준일 현재(2023년 12월 31일) 당사가 영위하지 않는 사업입니다.
(1) 미추진 사유
: 벌크선 등 중고선박 구매 후, 단기운용・고철판매 사업을 추진하고자 추가하였으나, 해외법인 설립 등의 사업영역 확대를 우선 추진하여 해당 사업은 미추진 상태입니다.

<30. 선박 및 화물중개업>
선박 및 화물중개업은 보고서 작성 기준일 현재(2023년 12월 31일) 당사가 영위하지 않는 사업입니다.
(1) 미추진 사유
: 벌크선 등 중고선박 구매 후, 단기운용・고철판매 사업을 추진하고자 추가하였으나, 해외법인 설립 등의 사업영역 확대를 우선 추진하여 해당 사업은 미추진 상태입니다.

<31. 선박수리 및 관리업>
선박수리 및 관리업은은 보고서 작성 기준일 현재(2023년 12월 31일) 당사가 영위하지 않는 사업입니다.
(1) 미추진 사유
: 벌크선 등 중고선박 구매 후, 단기운용・고철판매 사업을 추진하고자 추가하였으나, 해외법인 설립 등의 사업영역 확대를 우선 추진하여 해당 사업은 미추진 상태입니다.

II. 사업의 내용

1. 사업의 개요

㈜효성은 지주회사로서 자회사의 지분관리 및 투자 등을 주요 사업으로 하며, 지분법손익, 운송매출(물류용역 사업), 제품매출(카매트 등 인테리어 사업), 용역매출(연구용역, IR용역, 교육용역 등), 기타매출(CI로열티수익, 임대수익 등)을 매출로 인식하고 있습니다. 연결 종속회사는 무역, 섬유제조, 정보통신, 펌프, 수입차 딜러 등의 사업을 영위하고 있습니다. 무역사업 부문은 철강, 스판덱스 등 제품을 계열사 등으로부터 수입하여 주로 미국 내수용으로 판매하며, 섬유제조 부문은 해외 공장에서 타이어 보강재, 카페트, 에어백 쿠션 등을 직접 생산하여 판매합니다. 정보통신 부문은 국내는 물론 미국, 유럽 등 해외 은행 등에 ATM 판매, 유지보수 서비스를 제공하고 있으며, 펌프제조 부문은 국내외 건설사, 발전사, 공장 등에 펌프를 생산/판매하고 있습니다. 수입차 딜러 사업은 페라리, 마세라티 자동차를 수입/판매합니다. 2023년 연결기준 사업부문별 매출액은 지주사업 부문 5,873억원, 무역사업 부문 9,984억원, 섬유제조 부문 3,073억원, 정보통신 부문 1조 1,054억원, 펌프제조 부문 2,256억원, 수입차딜러 부문 2,221억원, 기타 부문 330억원, 연결조정 -425억원 등 총 3조 4,367억원입니다. 당기 매출액은 운송용역수익이 포함된 지주사업부문이 운송단가 하락 영향으로 크게 감소하는 등 주요 사업부문의 매출액이 감소하였습니다.

㈜효성 종속회사가 아닌 주요자회사는 효성티앤씨㈜, 효성중공업㈜, 효성첨단소재㈜, 효성화학㈜이 있습니다. 효성티앤씨㈜의 연결 기준 2023년 누적 매출액은 7조 5,269억원이며, 섬유부문은 3조 896억원, 무역 등 부문은 4조 4,373억원 입니다. 별도 기준 2023년 누적 매출액은 4조 4,530억원이며, 섬유 부문은 1조 2,036억원, 무역 등 부문은 3조 2,494억원입니다. 효성티앤씨㈜의 판매경로는 Local 및 직수출, 내수직판으로 구분되어 있으며, 대금회수 조건은 신용장 또는 무신용장 거래, 현금 및 어음 결제 등이 있습니다. 효성티앤씨㈜는 영업사원들의 Sales 능력을 배양하여 직판 위주의 영업을 전개함과 동시에 기존의 영업소나 대리점 및 특약점도 적극 활용하고 있습니다. 무역부문의 경우 글로벌 네트워크와의 긴밀한 공조로 국내 생산제품의 수출 증대 및 삼국산 제품 거래 확대를 추진하고 있으며, 나아가 심도있는 시장조사를 통해 신규거래선을 개발, 관리하고 적극적인 신시장 개척을 통해 효성티앤씨㈜의 상권을 강화하고 있습니다

효성중공업㈜는 중공업 부문과 건설 부문을 핵심 사업으로 하고 있습니다. 중공업 부문에서 생산 및 판매 중인 주요 제품으로는 전력산업의 핵심 설비인 변압기, 차단기와 산업 생산설비 등에 광범위하게 이용되는 전동기, 감속기 등이 있으며, 건설 부문은 국내외에서 주택사업, 재개발・재건축사업, 업무・상업시설, 토목・환경, SOC(사회간접자본) 사업 다양한 건설 사업을 영위하고 있습니다. 2023년 1~12월 효성중공업㈜의 연결 기준 매출액 4,300,571백만원 중 중공업 부문의 매출액은 2,576,345백만원으로 전체 매출액의 59.91%이며, 건설 부문의 매출액은 1,696,452백만원으로 전체 매출액의 39.45%입니다. 효성중공업㈜는 한국전력공사 수요에 대응하기 위한 170kV 50kA GIS 및 154kV Shunt Reactor와 중동 시장에 대응하기 위한 Compact형 변압기를 개발하고 있습니다. 또한 홍콩 전력청을 비롯한 신규시장에 진입하기 위해 친환경 가스절연 개폐장치 DAIS 시리즈 개발과 박판형 36kV 40kA 4000A(민수) 친환경 CC-GIS 개발 등도 진행하고 있습니다. 효성중공업㈜는 Global 기업으로의 성장을 가속화하기 위해 판매지역을 국내, 미국 및 중동시장 중심에

서 아시아, 유럽, 중남미, 아프리카 등으로 다변화 하는 전략을 추진하여 질적, 양적 성장을 추구하고 있습니다.

효성첨단소재㈜ 및 해외종속회사의 사업은 제품 및 제조공정의 특징, 시장 및 판매방법의 특징 등에 따라 산업자재, 섬유 및 기타 부문으로 구분할 수 있습니다. 효성첨단소재㈜의 연결기준 2023년 매출액은 3,202,331백만원이며, 그 중 산업자재부문 매출액은 3,166,450백만원입니다. 산업자재 부문에는 타이어보강재, 산업용 원사, 카페트, 아라미드, 탄소섬유 등이 있습니다. 타이어보강재는 타이어제조에 필수적으로 사용되며, 대표제품으로 타이어코드와 스틸코드가 있습니다. 산업용 원사는 자동차용 Seat belt, 에어백, 건축, 토목 및 일반 산업현장 등에서 광범위하게 사용되고 있습니다. 카페트는 자동차 차체 바닥에 장착되는 제품으로 내구성이 우수하고 흡음성과 차음성이 뛰어나 주행 시 소음 개선효과가 있습니다. 이외에 아라미드는 방탄소재, 자동차 고무 보강용, 산업용 등에 사용되며, 탄소섬유는 고압용기, 전선심재, 건축보강 용도로 사용되는 고부가가치 신소재 제품입니다. 섬유부문 매출액은 360,305백만원이며, 고부가가치, 고기능성 섬유소재로써 주로 의류용으로 사용되는 스판덱스, 폴리에스터 원사가 있습니다. 기타부문 매출액은 133,965백만원이며, 나일론필름 및 임대부문 등이 있습니다. 나일론필름은 산소투과도가 낮고 우수한 내열성, 내한성, 내핀홀성의 특징을 지니고 있어 식품 및 의약품을 장기 보관하기에 적합합니다. 연결조정은 ▲458,389백만원입니다.효성첨단소재㈜는 업계의 선두주자로서 산업용 원사의 경량화, 고기능화, 다양화에 앞장서고 있을 뿐 아니라, 탄소섬유 등 신규제품 개발을 적극적으로 추진하여 변화하는 산업용 원사시장을 이끌어나가고 있습니다.

효성화학㈜ 및 효성화학㈜의 해외종속회사의 사업은 한국채택국제회계기준 제1108호(영업부문)에 따라 단일의 영업부문인 화학부문으로 이루어져 있습니다. 주요 제품은 PP, TPA, Nylon Film, PET Film, NF3 Gas, TAC Flim 등이며, 효성화학㈜의 연결 기준 2023년 1~12월 매출액은 2조 7,916억원입니다. 화학섬유 원료인 TPA나 대표적인 범용수지인 PP는 국제유가와 세계 경기 변동에 민감하며 원재료 가격 등락에 연동하여 변동됩니다. 또한 정기보수 및 증설에 따른 공급과 계절적 요인에 기인한 수요 변동이 제품가격에 영향을 미칩니다. 전자소재 및필름 부문은 중간재로 사용되는 제품의 특성상 디스플레이, 반도체 등 전방산업의 경기변동에 영향을 받습니다.
효성화학㈜는 폴리프로필렌의 해외시장 확대를 위해 베트남 남부 바리아붕따우성에 투자를 진행하여 프로판 조달에서 폴리프로필렌 생산에 이르는 수직계열화 체계를 구축하기위한 공장을 건립하였습니다. '20년 폴리프로필렌 공장을 가동하여 베트남 내수 시장 및 동남아 시장과 유럽, 러시아 등에 수출 판매를 확대 하고 있으며, '21년 하반기 폴리프로필렌 증설 라인과 프로필렌 공장 및 LPG 저장시설인 Cavern의 본격가동으로 수익을 증대해 나가고 있습니다.
효성화학㈜는 지속적인 품질 차별화를 통하여 고부가가치 제품을 개발하고, 고객의 Needs를 반영한 신규 Item을 생산하여 고객의 Value를 높이고 있습니다. 또한 적극적인 시장조사를 통해 신규 거래선을 확보하고 지역을 다변화하여 글로벌 판매를 확대하고 있으며, 영업사원들의 Sales 능력을 배양하여 직판 위주의 영업을 전개함과 동시에 대리점이나 Agent를 적극 활용하여 판매 Network를 강화하고 있습니다.

2. 주요 제품 및 서비스

<지배회사 및 주요종속회사의 내용>
주요 제품 및 서비스는 ㈜효성 및 주요종속회사를 중심으로 기재하였습니다.

가. 주요 제품 등의 매출

(1) 사업부문별 연결기준 매출액 및 비중

(단위 : 백만원, %)

사업부문	주요상표 등 생산 제품	제69기 (2023년 1~12월)		제68기 (2022년 1~12월)		제67기 (2021년 1~12월)	
		매출액	비중	매출액	비중	매출액	비중
지주사업	지주사 CI로열티수익, 연구 용역 등	587,257	17.09%	752,215	20.22%	1,146,249	32.41%
무역사업	철강, 타이어 보강재 등	998,446	29.05%	1,086,532	29.21%	768,370	21.73%
섬유제조	에어백 쿠션, 타이어 보강재 등	307,269	8.94%	315,814	8.49%	214,792	6.07%
정보통신	금융 자동화기기	1,105,444	32.17%	1,152,960	31.00%	926,401	26.20%
펌프 제조	펌프제조	225,621	6.57%	202,775	5.45%	208,977	5.91%
수입차딜러	수입차 딜러	222,146	6.46%	216,394	5.82%	228,606	6.46%
기타		32,999	0.96%	45,983	1.24%	81,654	2.31%
연 결 조 정		(42,494)	(1.24%)	(53,347)	(1.43%)	(38,526)	(1.09%)
합 계		3,436,688	100.00%	3,719,326	100.00%	3,536,523	100%

※ 지주사업에는 운송용역수익 및 섬유제조 수익이 포함되어 있습니다.
※ 연결조정 효과는 사업부문별 매출에 대한 내부손익 제거 금액을 포함하고 있습니다.
※ 상기 67기(2021년) 재무정보는 2021년 4월 매각된 HICO America Sales & Tech. 에서 발생한 손익을 중단영업손익으로 분류하고, 계속사업 기준으로 재작성한 것으로, 해당 사업 관련 손익은 'III. 재무에 관한 사항 8. 기타 재무에 관한 사항 가. 재무제표 재작성 등 유의사항'을 참조하시기 바랍니다.
※ 기업회계기준서 제1016호 '유형자산' 개정에 따라 관계 기업에 대한 지분법 평가 금액이 변경되어 제 67기(2021년) 재무제표가 재작성되었습니다.

(2) 주요 종속회사의 제품/서비스 품목별 매출

(단위 : 백만원)

회사명	매출 유형	품목	매출액		
			제69기 (2023년)	제68기 (2022년)	제67기 (2021년)
효성티앤에스㈜	제품	금융자동화기 (내수)	43,415	46,986	48,832
	제품	금융자동화기 (수출)	461,374	525,744	549,639
	용역	자동화기유지보수, VAN, IT서비스 등	153,323	144,941	134,383
	합 계		658,112	717,671	732,854
Nautilus Hyosung America, Inc.	상품	Direct	88,577	107,430	83,531
		Channel	93,299	59,583	96,689
		Retail	48,341	82,622	49,352

		Parts	19,798	18,445	14,862
	서비스/SW	SW	33,443	26,873	23,222
		Service	168,315	162,226	132,096
			451,773	475,717	399,752
효성굿스프링스㈜	제품	대형 펌프	53,495	62,271	57,168
	제품	고압 펌프	54,585	42,113	44,241
	제품	석유화학 펌프	37,818	21,231	46,987
	제품	소형 펌프 등	79,723	77,159	60,582
	합 계		225,621	202,775	208,977
㈜에프엠케이	상품	FERRARI 판매	157,829	143,735	123,020
	상품	MASERATI 판매	37,906	45,247	59,863
	용역	정비매출 등	26,411	27,412	45,723
	합 계		222,146	216,394	228,606
공덕경우개발㈜	임대	부동산 임대	22,392	21,720	20,099
하나대체투자랜드칩사모부동산투자신탁39호	임대	부동산 임대	7,991	7,012	7,254
뉴스타공덕제삼차 주식회사	-	-	-	-	-
뉴스타공덕제사차 주식회사	-	-	-	-	-
Hyosung USA Inc.	제품	타이어코드, 카페트 등	235,553	230,884	167,326
	상품	타이어코드	581,567	714,444	530,653
	상품	Tech Yarn 등	145,093	109,128	61,810
	합 계		962,214	1,054,456	759,789
Hyosung Holdings USA, Inc.	제품	스판덱스, Textile, Steel, LED, TPA 등	261,064	269,302	171,048
	상품	Airbag用 Flat Fabric 등	83,514	77,372	52,646
	합 계		344,578	346,674	223,694
Hyosung Financial System Vina Co. Ltd	제품	리테일	35,643	40,975	-
		출금기	52,723	59,701	-
		환류기	111,870	6,814	-
		보수품/지정품 등	58,930	4,084	-
	기타	기타	1,511	804	-
	합 계		260,677	112,377	-
HYOSUNG TNS RUS L.L.C	상품	금융자동화기	140,570	8,771	-
	용역	자동화기유지보수	38,974	-	-
	합 계		179,544	8,771	-

※ 뉴스타공덕제삼차 주식회사, 뉴스타공덕제사차 주식회사는 공덕경우개발㈜의 PF 차입을 위해 증권사가 관리하는 SPC로, 당사 지분은 없으나 실질지배력 행사 기준(기업회계기준서제1110호)에 의거 연결대상으로 편입되었습니다.

나. 주요 제품 등의 가격변동 추이

(단위 : 백만/대, $/kg, ₩/㎡, $/㎡)

사업부문	생산제품	주요제품	제69기 (2023년)	제68기 (2022년)	제67기 (2021년)
정보통신	금융자동화기기	ATM 등	1.0~84.4백만원/ea	1.2~85.4백만원/ea	1.1~76.8백만원/ea
지주사업	카 인테리어	카매트	6,862~13,629원/㎡	6,918~13,023원/㎡	7,016~12,209원/㎡
섬유제조	타이어코드	타이어코드	3.71~4.14 $/kg	4.04~4.47 $/kg	2.90~3.90 $/kg
	카 인테리어	PET 카페트	3.7~12.28 $/㎡	3.6~11.7 $/㎡	3.3~11.8 $/㎡
		NY 카페트	4.95~12.33 $/㎡	4.9~7.1 $/㎡	5.0~9.4 $/㎡
	Airbag용 Flat Fabric	NY, PET Fabric	2.96~7.07 $/lm	3.1~8.4 $/lm	3.0~6.1 $/lm

※ 개별 수주에 의한 판매이거나 제품 및 서비스 특성상 가격산출이 어려운 제품 등은 기재를 생략하였습니다.

다. 가격변동 산출기준

(1) 금융자동화기
- 사양별로 생산품목이 다양하여, 주요 기종의 개당 판가 Range를 기재함
(2) 카 인테리어 : 카매트, 보조매트 등
- 주요 제품의 기간 내 가격 변동을 평균하여 산출함
(3) 타이어코드
- 사종별 생산품목이 다양하여 GY PET 타이어 코드 평균단가의 Range를 기재함
(4) 카 인테리어 : 카페트
- 카페트의 Back coating 사양이 다양하여 제품별 공급가 Range를 기재함
(5) Airbag용 Flat Fabric
- 원사 타입 및 코팅 무게 등에 따른 제품 타입이 다양하여 Flat Fabric 평균단가의 Range를 기재함 (원사가격 변동에 연동하여 산출함)

라. 가격변동 원인

(1) 금융자동화기
- 고부가 가치 사양 판매 등으로 전년대비 판가 범위가 변동하며, 전년과 유사한 수준의 판가 유지하고 있음
(2) 카 인테리어 : 카매트, 보조매트 등
- 유가/원료가 변동, 환율, 시장 상황 등 다양한 외부 요인에 의해 가격이 변동함
(3) 타이어코드
- 시황에 따른 시장 가격 변동 및 원료가 변동분을 판가에 반영하여 가격이 변동함
(4) 카 인테리어 : 카페트
- 자동차 업체의 처음 공급 조건에 의해서 특별한 사유가 없으면 가격 변동 없으나 원재료 가격변동이 클 경우, 고객사와 협의하여 변동
(5) Airbag용 Flat Fabric
- 원재료 가격 변동시 고객사와 협의하여 가격변동하고 있음

<주요자회사의 내용>

■ 효성티앤씨㈜

효성티앤씨㈜의 연결대상 종속회사는 보고서 작성기준일(2023.12.31) 현재 효성티앤씨㈜를 제외하고 23개사이며, 효성티앤씨㈜ 및 13개의 효성티앤씨㈜ 주요종속회사를 중심으로 '주요제품 등의 가격변동 추이' 및 '주요 제품 등의 가격변동 산출기준'을 작성하였습니다.

(1) 주요 제품 등의 매출

(단위 : 백만원, %)

사업부문	용도	주요 상표 등	생산 제품	제6기 (2023년)		제5기 (2022년)		제4기 (2021년)	
				매출액	비중	매출액	비중	매출액	비중
섬유	의류용, 산업용	creora, Aerocool	스판덱스, 나이론원사, 폴리에스터원사, 직물/염색, PTMG 생산 등	3,089,608	41.0%	3,841,798	43.3%	4,663,375	54.3%

무역 등	-	-	철강 및 화학제품 Trading, NF3가스, 타이어보강재 생산 등	4,437,311	59.0%	5,040,932	56.7%	3,932,655	45.7%
합 계				7,526,919	100%	8,882,730	100%	8,596,030	100%

※ 상기 매출액은 단수 차이가 발생할 수 있습니다.

(2) 주요 제품 등의 가격변동 추이

(단위 : $/kg)

사업부문	생산제품	주요제품	제6기 (2023년)	제5기 (2022년)	제4기 (2021년)
섬유	스판덱스원사, 나이론원사, 폴리에스터원사 등	스판덱스원사	4.3~5.1 $/Kg	5.2~10.2 $/Kg	7.2~11.0 $/kg
		나이론원사	2.3~9.3 $/Kg	2.5~8.0 $/Kg	2.8~8.3 $/kg
		폴리에스터원사	2.0~2.2 $/Kg	2.0~2.4 $/Kg	1.8~2.2 $/kg

(3) 주요 제품 등의 가격변동 산출기준

- 스판덱스원사 : 규격별 생산품목이 다양하여 전체 평균단가의 Range를 기재함
- 나이론원사 : 규격별 생산품목이 다양하여 FDY 40De의 품종별 평균단가의 Range를 기재함
- 폴리에스터원사 : 규격별 생산품목이 다양하여 전체 평균단가의 Range를 기재함

(4) 주요 제품 등의 가격변동 원인

시황에 따른 시장가격 변동 및 원료가 변동분을 판가에 반영하여 가격이 변동함

■ 효성중공업㈜

효성중공업㈜의 종속회사는 22개사(효성중공업㈜ 제외)이며 효성중공업㈜ 및 효성중공업㈜ 주요종속회사 6개사를 중심으로 '주요 제품 등의 매출', '주요 제품 등의 가격변동 추이', '가격변동 산출기준 및 가격변동 원인'을 작성하였습니다.

(1) 주요 제품 등의 매출

(단위 : 백만원, %)

사업부문	용도	주요상표 등	생산 제품	제6기(당기) (2023년 1~12월)		제5기(전기) (2022년 1~12월)		제4기(전전기) (2021년 1~12월)	
				매출액	비중	매출액	비중	매출액	비중
중공업	산업용	HICO 등	변압기, 차단기, 전동기, 감속기 등	2,576,345	59.91%	1,988,125	56.64%	1,794,420	57.99%
건설	-	해링턴플레이스 등	주상복합, 아파트, 오피스텔 등	1,696,452	39.45%	1,494,765	42.58%	1,276,991	41.26%
기타	-	-	-	27,775	0.64%	27,254	0.78%	23,288	0.75%
합계	-	-	-	4,300,571	100.0%	3,510,144	100.0%	3,094,699	100.0%

(2) 주요 제품 등의 가격변동 추이

효성중공업㈜ 주력 사업부문(송배전설비 및 건설 등)의 경우 대부분 개별 수주에 의한 판매이고, 수주 제품의 기능이나 옵션, 시장 등에 따라 제품의 가격이 상이하여 객관적인 가격 산출기준 및 가격변동 추이를 보여주기 곤란함에 따라 기재를 생략합니다.

■ 효성첨단소재㈜

효성첨단소재㈜의 종속회사는 15개사(효성첨단소재㈜ 제외)이며, 효성첨단소재㈜ 주요종속회사 10개사를 중심으로 '주요 제품 등의 매출', '주요 제품 등의 가격변동 추이', '가격변동 산출기준 및 가격변동 원인'을 작성하였습니다.

가. 주요 제품 등의 매출

(단위 : 백만원, %)

사업부문	용도	주요상표 등	생산 제품	제6기 (2023년 1~12월)		제5기 (2022년 1~12월)		제4기 (2021년 1~12월)	
				매출액	비중	매출액	비중	매출액	비중
산업자재	산업용	ALKEX®, TANSOME®	타이어코드, 스틸코드, 산업용원사, 카페트, 카매트, 에어백원단 및 쿠션, 탄소섬유, 아라미드 등	3,166,450	98.9%	3,794,214	98.8%	3,318,564	92.2%
섬유	의류용	CREORA, Aerocool	스판덱스 원사, 폴리에스터 원사	360,305	11.3%	519,759	13.5%	745,160	20.7%
기타	산업용	Filmore	나일론필름	133,965	4.2%	163,738	4.3%	139,117	3.9%
연결조정	-	-	-	(458,389)	(14.4%)	(636,338)	(16.6%)	(605,064)	(16.8%)
합계				3,202,331	100.0%	3,841,373	100.0%	3,597,777	100.0%

나. 주요 제품 등의 가격변동 추이

(단위 : $/톤, $/kg, ₩/kg)

사업부문	생산제품	주요제품	제6기 (2023년 1~12월)	제5기 (2022년 1~12월)	제4기 (2021년 1~12월)
산업자재	타이어코드, 스틸코드, 산업용원사, 카페트, 카매트, 에어백원단 및 쿠션, 탄소섬유, 아라미드 등	타이어코드 및 산업용원사 등	1,820~3,875$/톤	2,570~4,196$/톤	2,025~3,500$/톤
		스틸코드	1,500~2,200$/톤	2,000~2,500$/톤	1,600~2,200$/톤
섬유	스판덱스원사, 폴리에스터원사	스판덱스원사	4.3~5.1$/kg	5.2~10.2$/kg	5.70~10.85$/kg
		폴리에스터원사	2.0~2.2$/kg	2.0~2.4 $/kg	1.8~2.2 $/kg
기타	필름	나일론필름	2,244~3,068$/톤	2,740~3,335$/톤	3,327~4,140$/톤

※ 상기 제품가격은 대표품목의 단순평균 Range 가격으로서 개별 제품들의 가격 및 변동추이와는 다를 수 있으며, 환율 변동 효과가 포함되어 있습니다.

다. 가격변동 산출기준

1) 타이어코드 및 산업용 원사 등/스틸코드

- 타이어코드 및 산업용원사 등 : 판매품목의 전체적인 판가 Range를 기재함
- 스틸코드 : 판매품목의 전체적인 판가 Range를 기재함

(2) 폴리에스터원사/스판덱스

- 폴리에스터원사 : 규격별 생산품목이 다양하여 전체 평균단가의 Range를 기재함
- 스판덱스 : 규격별 생산품목이 다양하여 전체 평균단가의 Range를 기재함

(3) 나일론필름

- 나일론필름 : 판매품목의 전체적인 판가 Range를 기재함

라. 가격변동 원인

(1) 산업자재 부문

- 환율, 원료가 변동, 시장 상황 등 다양한 외부요인에 의해 가격이 변동하였음

(2) 섬유 부문

- 시황에 따른 시장 가격 변동 및 원료가 변동분을 판가에 반영하여 가격이 변동하였음

(3) 기타 부문

- 환율, 원료가 변동, 시장 상황 등 다양한 외부요인에 의해 가격이 변동하였음

■ 효성화학㈜

(1) 주요 제품 등의 매출

(단위 : 백만원, %)

사업부문	용도	주요상표 등	생산 제품	제6기 (2023년 1~12월)		제5기 (2022년 1~12월)		제4기 (2021년 1~12월)	
				매출액	비중	매출액	비중	매출액	비중
화학	산업용	TOPILENE, Filmore, POKETONE	PP, TPA, Nylon Film, PET Film, NF3 Gas, TAC Flim 등	2,791,629	100%	2,878,558	100%	2,519,965	100%

(2) 주요 제품 등의 가격변동 추이

(단위 : $/T, ₩/kg)

사업부문	생산제품	주요 제품	제6기 (2023년 1~12월)	제5기 (2022년 1~12월)	제4기 (2021년 1~12월)
화학	PP, TPA, Nylon Film, PET Film, NF3 Gas, TAC Flim 등	PP	801 ~ 1,827 $/T	1,127 ~ 2,881 $/T	1,010 ~ 2,841 $/T
		TPA	749 ~ 850 $/T	754 ~ 1,015 $/T	550 ~ 650 $/T
		PET Film	2,200 ~ 4,800 ₩/kg	2,200 ~ 4,800 ₩/kg	2,300 ~ 4,500 ₩/kg

(3) 주요 제품 등의 가격변동 산출기준
- PP : 수출가격 기준
- TPA : 수출가격 기준
- PET Film : 국내 업체 판매가격

(4) 주요 제품 등의 가격변동 원인
- 시황에 따른 시장 가격 변동 및 원료가 변동분을 판가에 반영하여 가격이 변동하였음

■ 효성투자개발㈜
효성투자개발㈜는 부동산에 대한 투자, 임대, 관리, 매매 등을 주요 영업목적으로 하는 회사로, 산업 특성상 계약기간이 길고, 가격변동 원인, 산출기준, 원인 등은 산정이 어려움에 따라 기재를 생략하였습니다. 효성투자개발㈜는 ㈜효성 종속회사로서 주요 제품 등의 매출은 ㈜효성 연결 매출에 포함되어 있습니다.

가. 주요 제품 등의 매출

(단위 : 백만원, %)

사업부문	품목	제51기 (2023년 1~12월)		제50기 (2022년 1~12월)		제49기 (2021년 1~12월)	
		매출액	비중	매출액	비중	매출액	비중
부동산임대업	상업용 건물	450	100%	411	100%	528	100%

3. 원재료 및 생산설비

<지배회사 및 주요종속회사의 내용>
원재료 및 생산설비는 ㈜효성 및 주요종속회사를 중심으로 기재하였습니다.

[주요 원재료에 관한 사항]

가. 주요 원재료 등의 현황

(2023년 1~12월) (단위 : 백만원)

사업부문	매입유형	주요 원재료	매입액	구체적용도	주요 매입처	비고
정보통신	원재료	전산자재 外	364,121	금융자동화기기 생산	이노스, 대아하이테크, Sankyo, TG, BAM 등	-
지주사업	원재료	NY Chip 등	18,196	BCF 원사, 카매트 등 생산	장안고분자 등	-
섬유제조	원재료	PET 생지	39,298	PET 타이어 코드 원재료	효성 베트남, 효성 동나이, 효성첨단소재㈜	-
		Nylon BCF	1,930	Nylon 카페트	㈜효성, 효성첨단소재㈜	-
		PET BCF	10,108	PET 카페트	㈜효성, 효성첨단소재㈜	-
		NY Yarn	29,376	Airbag용 Flat Fabric	효성첨단소재㈜, 효성 동나이 등	-
		PET Yarn	10,240	Airbag용 Flat Fabric	효성첨단소재㈜, 효성 동나이 등	-

※ 개별 수주에 의한 판매이거나 제품 및 서비스 특성상 가격산출이 어려운 원재료 등은 기재를 생략하였습니다.
※ 해외법인의 원재료 매입액은 각 분기의 매입액(USD)을 각 분기말 환율로 환산한 값들을 합산한 금액입니다.

나. 주요 원재료 등의 가격변동 추이

(단위 : $/kg, ₩/kg)

품목	제69기 (2023년)	제68기 (2022년)	제67기 (2021년)	비고
PET 생지	2.02 ~ 3.33 $/kg	2.8 ~ 4.5 $/kg	2.1 ~ 3.1 $/kg	-
Nylon BCF	6.0 ~ 6.7 $/kg	5.0 ~ 6.7 $/kg	5.0 ~ 6.3 $/kg	-
PET BCF	3.2 ~ 4.3 $/kg	2.6 ~ 4.5 $/kg	3.2 ~ 3.9 $/kg	-
NY Chip	2,139 ~ 2,547원/kg	2,599 ~ 3,223원/kg	2,040 ~ 2,924원/kg	-
NY Yarn	4.55 ~ 5.86 $/kg	5.2 ~ 7.2 $/kg	4.4 ~ 5.9 $/kg	-
PET Yarn	2.02 ~ 2.72 $/kg	2.1 ~ 3.1 $/kg	1.9 ~ 2.8 $/kg	-

※ 개별 수주에 의한 판매이거나 제품 및 서비스 특성상 가격산출이 어려운 원재료 등은 기재를 생략하였습니다.

다. 주요 원재료 산출기준 및 가격변동 원인

(1) PET 생지 : GY PET 규격 생지 구매가 기준이며, 생지가격은 완제품 판가 변동폭

에 연동함
(2) BCF : 본사와 사업 계획 수립시 협의하여 구매가 정하며 원료가가 급등시 건별로 변동(협의시 고려 사항 : 현지 가격 동향 반영)
(3) NY Yarn, PET Yarn : 원재료 가격과 연동 및 분기별 가격 협의로 가격변동 (NY Yarn의 원재료 가격 안정화로 인한 가격 인하됨)
(4) NY Chip : 입고(수량, 금액)를 기준으로 기간(월) 내 가격변동을 월별 평균 후 산출, 원재료 구매가격은 유가 및 시장 수급상황 등에 연계되어 결정됨

[생산 및 설비에 관한 사항]
지배회사 및 주요종속회사를 중심으로 기재하였습니다.

가. 주요 제품 생산능력

(단위 : 백만원)

사업부문	대상 회사	주요제품	사업장	제69기 (2023년)	제68기 (2022년)	제67기 (2021년)	비고
정보통신	효성티앤에스㈜	금융자동화기	구미	457,332	499,407	625,631	-
	Hyosung Financial System Vina Co., Ltd	금융자동화기	베트남	568,137	416,413	-	-
펌프 제조	효성굿스프링스㈜	대형 펌프 등	창원	300,000	300,000	300,000	-
지주사업	㈜효성	카매트 등	안양	177,714	184,584	169,793	-
섬유제조	Hyosung USA Inc.	타이어코드 등	Decatur	333,514	283,355	244,507	-
	Hyosung Holdings USA	Airbag용 Flat Fabric	Torreon	77,271	73,105	54,275	-

※ 생산능력의 산출근거
1) 산출기준
① 각 제품별 완제품 생산가능수량*각 제품별 평균출고가격
② 연속공정을 기준으로 함(기계운영 시 필요한 Loss는 제외함)
2) 산출방법
① (각 사업장별 생산기계수*시간당 생산량*1일 평균가동시간*가동일수) - 기계 운영 시 필요한 Loss
② 펌프제조부문은 최대 생산량에 단위당 단가를 반영하여 산출함
③ 평균가동시간 : 연속공정 생산이므로 평균가동시간은 기계 정기수리 및 정전만 제외함
※ 기타 생산능력 산출이 어려운 사업장의 경우 내부 산출근거를 기준으로 작성하였습니다.
※ Hyosung Financial System Vina Co., Ltd, Hyosung Holdings USA, Hyosung USA Inc.,의 주요 제품 생산능력은 2023년 12월말의 환율을 적용하여 환산하였습니다.

나. 주요 제품 생산실적

(단위 : 백만원)

사업부문	대상 회사	주요제품	사업장	제69기 (2023년)	제68기 (2022년)	제67기 (2021년)	비고
정보통신	효성티앤에스㈜	금융자동화기	구미	328,626	293,035	358,880	-

	Hyosung Financial System Vina Co., Ltd	금융자동화기	베트남	261,757	113,466	-	
펌프 제조	효성굿스프링스㈜	대형 펌프 등	창원	219,063	203,076	207,566	-
지주사업	㈜효성	카매트 등	안양	108,233	99,120	92,844	-
섬유제조	Hyosung USA Inc.	타이어코드 등	Decatur	209,984	198,015	153,060	-
	Hyosung Holdings USA	Airbag용 Flat Fabric	Torreon	70,347	60,512	41,745	-

※ Hyosung Financial System Vina Co., Ltd, Hyosung Holdings USA, Hyosung USA Inc.,의 주요 제품 생산실적은 2023년말의 환율을 적용하여 환산하였습니다.

다. 가동률

(단위 : %)

사업부문	대상 회사	주요제품	사업장	제69기 (2023년)	제68기 (2022년)	제67기 (2021년)	비고
정보통신	효성티앤에스㈜	금융자동화기	구미	71.86%	58.68%	57.36%	-
	Hyosung Financial System Vina Co., Ltd	금융자동화기	베트남	46.07%	27.25%	-	-
펌프 제조	효성굿스프링스㈜	대형 펌프 등	창원	73.02%	67.69%	69.19%	-
지주사업	㈜효성	카매트 등	안양	60.90%	53.70%	54.68%	-
섬유제조	Hyosung USA Inc.	타이어코드 등	Decatur	62.96%	69.88%	62.60%	-
	Hyosung Holdings USA	Airbag용 Flat Fabric	Torreon	91.04%	82.77%	76.91%	-

※ 가동률은 생산실적을 생산능력으로 단순히 나눈 값으로 실제 법인별, 제품별 가동률과는 차이가 발생합니다.

라. 생산설비의 현황

[자산항목 : 토지] (단위 : 백만원)

사업장		소유 형태	소재지	기초 장부가액	당기 증감		당기 상각	외화환산으로 인한변동	당기말 장부가액	비고
					증가	감소				
㈜효성	본사 등	자가 보유 (등기)	서울시 외	30,013	76	3,628	-	-	26,461	-
	안양공장		경기도 안양시	411,023	-	-	-	-	411,023	-
	청원공장		충청북도 청원군	2,052	-	-	-	-	2,052	-
효성티앤에스		자가 보유	경상북도 구미시	18,683	-	-	-	-	18,683	-
효성굿스프링스			경상남도 창원시	52	-	-	-	-	52	-
Hyosung USA Inc.			Charlotte, U.S.A	1,877	-	-	-	33	1,910	-
합계				463,700	76	3,628	-	33	460,181	-

[자산항목 : 건물] (단위 : 백만원)

사업장		소유 형태	소재지	기초 장부가액	당기 증감		당기 상각	외화환산으로 인한변동	당기말 장부가액	비고
					증가	감소				
㈜효성	본사 등	자가 보유	서울시 외	7,203	635	-	311	-	7,527	-
	안양공장		경기도 안양시	20,526	83	-	1,178	-	19,431	-

	청원공장	(등기)	충청북도 청원군	857	-	-	56	-	801	-
효성티앤에스		자가 보유	경상북도 구미시	4,405	-	-	180	-	4,225	-
효성굿스프링스			경상남도 창원시	12,051	-	-	391	-	11,660	-
Hyosung USA Inc.			Charlotte, U.S.A	6,597	-	-	267	119	6,449	-
Hyosung Financial System Vina Co. Ltd			Bac Ninh, Vietnam	48,612	28	-	1,282	863	48,221	-
합계				100,251	746	-	3,665	982	98,314	-

[자산항목 : 구축물] (단위 : 백만원)

사업장		소유 형태	소재지	기초 장부가액	당기 증감		당기 상각	외화환산으로 인한변동	당기말 장부가액	비고
					증가	감소				
㈜효성	본사 등	자가 보유	서울시 외	4,055	-	-	243	-	3,812	-
	안양공장		경기도 안양시	5,931	435	-	308	-	6,058	-
	청원공장		충청북도 청원군	26	-	-	2	-	24	-
효성티앤에스			경상북도 구미시	1,020	77	-	138	-	959	-
효성굿스프링스			경상남도 창원시	9	-	-	1	-	8	-
Hyosung USA Inc.			Charlotte, U.S.A	113	-	-	8	2	107	-
Nautilus Hyosung America, Inc.			Texas, U.S.A	3,931	110	-	873	80	3,248	-
Hyosung Financial System Vina Co. Ltd			Bac Ninh, Vietnam	4,134	35	-	279	74	3,964	-
합계				19,219	657	-	1,852	156	18,180	-

[자산항목 : 기계장치] (단위 : 백만원)

사업장		소유 형태	소재지	기초 장부가액	당기 증감		당기 상각	외화환산으로 인한변동	당기말 장부가액	비고
					증가	감소				
㈜효성	본사 등	자가 보유	서울시 외	160	-	-	7	-	153	-
	안양공장		경기도 안양시	21,506	9,428	-	5,365	-	25,569	-
효성티앤에스			경상북도 구미시	92	-	-	49	-	43	-
효성굿스프링스			경상남도 창원시	4,825	692	-	1,384	-	4,133	-
에프엠케이			서울시 강남구	145	-	-	45	-	100	-
Hyosung Holdings USA			Charlotte, U.S.A	20,335	98	402	3,372	405	17,064	-
Hyosung USA Inc.			Charlotte, U.S.A	5,131	671	-	1,880	117	4,039	-
Hyosung Financial System Vina Co. Ltd			Bac Ninh, Vietnam	5,154	1,589	-	1,392	73	5,424	-
HYOSUNG TNS RUS L.L.C			Moscow, Russia	178	4	2	68	(20)	92	-
합계				57,526	12,482	404	13,562	575	56,617	-

[자산항목 : 차량운반구] (단위 : 백만원)

사업장		소유 형태	소재지	기초 장부가액	당기 증감		당기 상각	외화환산으로 인한변동	당기말 장부가액	비고
					증가	감소				
㈜효성	본사 등	자가 보유	서울시 외	108	65	-	43	-	130	-
	안양공장		경기도 안양시	20	65	-	20	-	65	-

효성티앤에스		경상북도 구미시	142	80	-	82	-	140	-
효성굿스프링스		경상남도 창원시	11	39	-	4	-	46	-
에프엠케이		서울시 강남구	817	1,512	246	248	-	1,835	-
Hyosung Holdings USA		Charlotte, U.S.A	73	50	-	27	1	97	-
Hyosung USA Inc.		Charlotte, U.S.A	47	161	-	45	(2)	161	-
Hyosung Financial System Vina Co. Ltd		Bac Ninh, Vietnam	144	46	-	32	2	160	-
HYOSUNG TNS RUS L.L.C		Moscow, Russia	80	-	-	21	(10)	49	-
합계			1,442	2,018	246	522	(9)	2,683	-

[자산항목 : 공기구비품] (단위 : 백만원)

사업장		소유 형태	소재지	기초 장부가액	당기 증감		당기 상각	외화환산으로 인한변동	당기말 장부가액	비고
					증가	감소				
㈜효성	본사 등	자가 보유	서울시 외	2,529	1,753	-	1,050	-	3,232	-
	안양공장		경기도 안양시	5,221	1,105	-	2,214	-	4,112	-
효성티앤에스			경상북도 구미시	37,015	8,687	2,521	15,207	-	27,974	-
효성굿스프링스			경상남도 창원시	7,097	2,878	-	1,997	-	7,978	-
공덕경우개발			서울시 마포구	183	-	-	183	-	-	-
에프엠케이			서울시 강남구	6,275	466	217	2,379	-	4,145	-
Hyosung Holdings USA			Charlotte, U.S.A	33	9	-	10	1	33	-
Hyosung USA Inc.			Charlotte, U.S.A	5	-	-	-	-	5	-
Nautilus Hyosung America, Inc.			Texas, U.S.A	6,193	1,345	-	2,368	116	5,286	-
Hyosung Financial System Vina Co. Ltd			Bac Ninh, Vietnam	8,895	8,599	599	2,775	71	14,191	-
HYOSUNG TNS RUS L.L.C			Moscow, Russia	681	30	71	223	(70)	347	-
합계				74,127	24,872	3,408	28,406	118	67,303	-

[자산항목 : 리스자산] (단위 : 백만원)

사업장		소유 형태	소재지	기초 장부가액	당기 증감		당기 상각	외화환산으로 인한변동	당기말 장부가액	비고
					증가	감소				
㈜효성	본사 등	자가 보유	서울시 외	12,198	6,077	70	8,107	-	10,098	-
	안양공장		경기도 안양시	165	191	-	122	-	234	-
효성티앤에스			경상북도 구미시	21,787	408	480	4,782	-	16,933	-
효성굿스프링스			경상남도 창원시	30,745	808	8	1,933	-	29,612	-
공덕경우개발			서울시 마포구	40,842	7,026	-	1,991	-	45,877	-
에프엠케이			서울시 강남구	15,809	28,142	4,419	13,559	-	25,973	-
Hyosung Holdings USA			Charlotte, U.S.A	587	114	2	177	11	533	-
Hyosung USA Inc.			Charlotte, U.S.A	1,536	66	31	429	32	1,174	-
Nautilus Hyosung America, Inc.			Texas, U.S.A	22,604	16,403	-	7,241	484	32,250	-
Hyosung Financial System Vina Co. Ltd			Bac Ninh, Vietnam	13,747	-	-	312	243	13,678	-
HYOSUNG TNS RUS L.L.C			Moscow, Russia	-	1,275	-	254	14	1,035	-
합계				160,020	60,510	5,010	38,907	784	177,397	-

※ 주요 종속회사 생산설비 현황의 기초 및 당기말 장부가액은, 현지통화 (USD)를 기준으로 각각 2022년말, 2023년말 환율을 적용하여 원화금액으로 환산하였습니다. 또한, 당기 중 생산설비 변동 금액은 환율차이 등으로 인한 단수차이가 발생합니다.

마. 설비투자 계획 및 현황

[지배회사의 내용]
(1) 연간 투자실적

(단위 : 억원)

구분	투자금액				투자효과	비고
	2023년 연간 (실적)	2023년 연간 (계획)	2022년 연간 (실적)	2021년 연간 (실적)		
신설 및 증설	-	-	-	-	매출 및 수익증대	-
합리화	14	23	43	28	설비개선	-
보완투자	112	206	111	132	유지보수	-
합 계	126	229	154	160	-	-

(2) 투자계획
지배회사의 투자계획은 경영환경의 변화에 따라 수시로 변경될 수 있으므로 현시점에서 예측할 수 없습니다.

[주요종속회사의 내용]
(1) 진행중인 투자

(단위 : 억원, 천$)

주요종속회사	투자목적	투자기간	투자대상자산	투자효과	총투자액	기투자액	향후 투자액
효성티앤에스㈜ (舊 노틸러스효성㈜)	신규 기종 개발	2023년 1월 ~2024년 7월	신규 금형 제작 등	매출/수익증대, 가격경쟁력 강화	34.08	32.75	1.33
효성굿스프링스㈜	신규 펌프 개발 등	2023년 1월 ~ 2023년 12월	금형 제작 등	매출/수익증대, 가격경쟁력 강화	34	34	-
Hyosung Holdings USA, Inc.	판매/이익 증대	~ 2024년 7월	Assembly line 투자	판매/이익 증대	1,354천$	1,181천$	173천$
	판매/이익 증대	~ 2023년 11월	Air-Jet 직기	OPW 판매 증대	7,037천$	7,037천$	-
Hyosung USA Inc.	설비 유지보수	2023년 4월 ~ 2024년 3월	직기 2대 개체	노후설비 교체	500천$	346천$	154천$
	판매/이익 증대	2023년 5월 ~ 2024년 5월	Multiplyer 48ends 추가	판매/이익 증대	220천$	-	220천$
	설비 유지보수	2023년 4월 ~ 2024년 2월	Cooling Tower 보수	노후설비 교체	238천$	-	238천$
	설비 유지보수	2023년 4월 ~2023년 12월	Air Compressor 교체	노후설비 교체	66천$	66천$	-
	설비 유지보수	2023년 5월 ~2024년 1월	Carpet생산동 건물 및 지붕 누수 수리	건물 누수 및 제품 손상 방지	198천$	140천$	58천$
Hyosung Financial System Vina Co. Ltd	신규기종 개발 등	2023년 1월 ~ 2024년 12월	생산 설비자산 및 신규 금형 제작 등	매출/수익 증대 가격경쟁력 강화	23,475천$	8,506천$	14,969천$

※ 향후 투자액은 총투자액에서 기투자액을 차감한 금액이며, 총투자액은 연간 투자 계획금액으로서 경영상황에 따라 조정될 수 있습니다.
※ 상기 진행 중인 투자의 내용(투자 기간 등)은 경영 및 투자 상황 등에 따라 변동될 수 있습니다.

(2) 투자계획
주요종속회사의 투자계획은 경영환경의 변화에 따라 수시로 변경될 수 있으므로 현시점에서 예측할 수 없습니다.

<주요자회사의 내용>

■ 효성티앤씨㈜
효성티앤씨㈜의 연결대상 종속회사는 보고서 작성기준일(2023.12.31) 현재 효성티앤씨㈜를 제외하고 23개사이며, 효성티앤씨㈜ 및 13개의 주요종속회사를 중심으로 아래 내용을 작성하였습니다.

(1) 주요 원재료
1) 주요 원재료 등의 가격변동 추이

사업부문	주요 원재료	주요 매입처	2023년 1~12월 매입액 (백만원)	가격변동 추이			비고
				제6기 (2023년)	제5기 (2022년)	제4기 (2021년)	
섬유	PTMG	BASF, Dairen, Fibrant, UBE(일본), 효성화학, 한화종합화학, LG화학, 대한유화 등	470,144	2,300~2,800 $/톤	2,250~6,600 $/톤	2,500~7,400 $/톤	-
	MDI		133,084	1,830~2,300 $/톤	2,100~3,100 $/톤	2,400~3,500 $/톤	-
	카프로락탐		53,417	1,470~1,770$/톤	1,679~2,320 $/톤	1,550~2,185 $/톤	-
	TPA		282,790	769~862 $/톤	730~1,018 $/톤	549~677 $/톤	-
	MEG		72,233	501~562 $/톤	466~692 $/톤	588~719 $/톤	-
	BDO		700,097	1,100~1,800 $/톤	1,182~3,900 $/톤	1,800~4,500 $/톤	-

2) 주요 원재료 등의 가격변동 산출기준 및 가격변동 원인
* PTMG : 2023년 1~12월 평균 구입가 기준
증설로 인한 공급 증가 및 원료 가격 하락으로 PTMG 가격은 약세임.
* MDI : 2023년 1~12월 평균 구입가 기준
다운스트림 수요 약세로 MDI 가격은 지속 약보합세임.
* 카프로락탐 : 2023년 1~12월 평균 구입가 기준
유가, 벤젠 등 원료 가격 약세 및 카프로락탐 공급 과잉과 수요 부진으로 카프로락탐 가격은 지속 약세임.
* TPA : 효성화학, 한화임팩트 단가의 가중평균
TPA 가동률 상승하며 2023년 4월까지 가격 상승하였으나, 원료인 납사, PX가격 변동으로 TPA 가격도 변동되어 2023년말 기준 약세 전환함.
* MEG : LG화학, 사빅, MEGlobal 단가의 가중평균
공급 과다로 인해 MEG 가격은 약세임.
* BDO : 2023년 1~12월 평균 구입가 기준

다운스트림 수요 감소 및 신규 Maker 가동 등 BDO 공급물량 증가가 예상됨에 따라 BDO 가격은 약세임.

(2) 생산 및 설비

1) 주요 제품 생산능력

(단위 : 백만원)

사업부문	효성티앤씨㈜ 및 효성티앤씨㈜ 주요종속회사	주요제품	사업장	제6기 (2023년)	제5기 (2022년)	제4기 (2021년)	비고
섬유	효성티앤씨㈜ Hyosung Dong Nai Co., Ltd. Hyosung Spandex (Ningxia) Co., Ltd. Hyosung Istanbul TEKSTIL LTD.STI. Hyosung India Private Limited Hyosung Spandex (Quzhou) Co., Ltd. Hyosung Chemicals (Jiaxing) Co., Ltd. Hyosung Spandex (Jiaxing) Co., Ltd. Hyosung Dong Nai Nylon Co., Ltd. Hyosung Brasil Industria e Comercio de Fibras Ltda. Hyosung Spandex (Guangdong) Co., Ltd.	스판덱스, 나이론원사, 폴리에스터원사, 직물/염색, PTMG 생산 등	울산, 구미, Dong Nai Province, Ningxia, Jiaxing, Zhuhai, Quzhou, Istanbul, Chhatrapati, Santa Catarina	3,207,804	4,343,451	4,405,959	효성티앤씨㈜ 및 효성티앤씨㈜ 주요종속 회사 합산
무역 등	Hyosung Dong Nai Co., Ltd. Hyosung New Material & High Technology (Quzhou) Co., Ltd.	NF3가스, 타이어보강재 생산 등	Dong Nai Province, Quzhou	620,375	724,069	470,620	효성티앤씨㈜ 주요종속 회사 합산

※ 생산능력의 산출근거

1) 산출기준

① 각 제품별 완제품 생산가능수량*각 제품별 평균출고가격

② 연속공정을 기준으로 함(기계운영시 필요한 Loss는 제외함)

2) 산출방법

① (각 사업장별 생산기계 수*시간당 생산량*1일 평균가동시간*가동일수) - 기계 운영시 필요한 Loss

② 평균가동시간 : 연속공정 생산이므로 평균가동시간은 기계 정기수리 및 정전만 제외함

※ 기타 생산능력 산출이 어려운 사업장의 경우 내부 산출근거를 기준으로 작성하였습니다.

※ 제4기(2021년) 및 제5기(2022년) 주요 제품의 생산능력은 해당 사업연도의 효성티앤씨㈜ 주요종속회사와 효성티앤씨㈜의 합산으로로 기재하였습니다.

2) 주요 제품 생산실적

(단위 : 백만원)

사업부문	효성티앤씨㈜ 및 효성티앤씨㈜ 주요종속회사	주요제품	사업장	제6기 (2023년)	제5기 (2022년)	제4기 (2021년)	비고

섬유	효성티앤씨㈜ Hyosung Dong Nai Co., Ltd. Hyosung Spandex (Ningxia) Co., Ltd. Hyosung Istanbul TEKSTIL LTD.STI. Hyosung India Private Limited Hyosung Spandex (Quzhou) Co., Ltd. Hyosung Chemicals (Jiaxing) Co., Ltd. Hyosung Spandex (Jiaxing) Co., Ltd. Hyosung Dong Nai Nylon Co., Ltd. Hyosung Brasil Industria e Comercio de Fibras Ltda. Hyosung Spandex (Guangdong) Co., Ltd.	스판덱스, 나이론원사, 폴리에스터원사, 직물/염색, PTMG 생산 등	울산, 구미, Dong Nai Province, Ningxia, Jiaxing, Zhuhai, Quzhou, Istanbul, Chhatrapati, Santa Catarina	2,949,686	3,667,979	4,408,553	효성티앤씨㈜ 및 효성티앤씨㈜ 주요종속 회사 합산
무역 등	Hyosung Dong Nai Co., Ltd. Hyosung New Material & High Technology (Quzhou) Co., Ltd.	NF3가스, 타이어보강재 생산 등	Dong Nai Province, Quzhou	541,094	673,323	449,694	효성티앤씨㈜ 주요종속 회사 합산

※ 제4기(2021년) 및 제5기(2022년) 주요 제품의 생산실적은 해당 사업연도의 효성티앤씨㈜ 주요종속회사와 효성티앤씨㈜의 합산으로로 기재하였습니다.

3) 가동률

(단위 : %)

사업부문	효성티앤씨㈜ 및 효성티앤씨㈜ 주요종속회사	주요제품	사업장	제6기 (2023년)	제5기 (2022년)	제4기 (2021년)	비고
섬유	효성티앤씨㈜ Hyosung Dong Nai Co., Ltd. Hyosung Spandex (Ningxia) Co., Ltd. Hyosung Istanbul TEKSTIL LTD.STI. Hyosung India Private Limited Hyosung Spandex (Quzhou) Co., Ltd. Hyosung Chemicals (Jiaxing) Co., Ltd. Hyosung Spandex (Jiaxing) Co., Ltd. Hyosung Dong Nai Nylon Co., Ltd. Hyosung Brasil Industria e Comercio de Fibras Ltda. Hyosung Spandex (Guangdong) Co., Ltd.	스판덱스, 나이론원사, 폴리에스터원사, 직물/염색, PTMG 생산 등	울산, 구미, Dong Nai Province, Ningxia, Jiaxing, Zhuhai, Quzhou, Istanbul, Chhatrapati, Santa Catarina	92.0%	84.5%	100.0%	효성티앤씨㈜ 및 효성티앤씨㈜ 주요종속 회사 합산
무역 등	Hyosung Dong Nai Co., Ltd. Hyosung New Material & High Technology (Quzhou) Co., Ltd.	NF3가스, 타이어보강재 생산 등	Dong Nai Province, Quzhou	87.2%	93.0%	95.6%	효성티앤씨㈜ 주요종속 회사 합산

※ 가동률은 생산실적을 생산능력으로 단순히 나눈 값으로 실제 법인별, 제품별 가동률과는 차이가 발생합니다.

4) 생산설비의 현황

※ 당기말 생산설비 현황은 국제회계기준(IFRS)도입으로 사업부문별 구분이 어려워 효성티앤씨㈜와 효성티앤씨㈜의 주요종속회사를 구분하여 기재하였습니다.

[효성티앤씨㈜]

(단위 : 백만원)

자산항목	기초 장부가액	당기 증감		당기 상각	당기말 장부가액	비고
		증가	감소			

토지	96,978	0	(0)	(0)	96,978	-
건물	84,274	1,991	(14,190)	(4,521)	67,554	-
구축물	12,810	3,803	(5,080)	(748)	10,785	-
기계장치	67,749	33,000	(21,411)	(20,454)	58,884	-
차량운반구	172	35	(0)	(56)	151	-
공기구비품	2,414	847	(205)	(1,033)	2,023	-
건설중인자산	20,895	10,263	(27,554)	(0)	3,604	-
미착유형자산	104	5,449	(5,519)	(0)	34	-
리스-유형자산	14,975	2,255	(1,267)	(7,676)	8,287	-

※ 당기말 장부가액 등은 단수 차이가 발생할 수 있습니다.

[효성티앤씨㈜ 주요종속회사]

(단위 : 백만원)

자산항목	기초 장부가액	당기 증감		당기 상각	외화환산으로 인한 변동	당기말 장부가액	비고
		증가	감소				
토지	6,981	0	(201)	(0)	242	7,022	-
건물	264,114	87,877	(539)	(10,538)	623	341,537	-
구축물	109,711	13,267	(0)	(4,481)	545	119,042	-
기계장치	750,529	341,793	(1,491)	(175,551)	2,792	918,072	-
차량운반구	451	312	(8)	(326)	4	433	-
공기구비품	15,024	13,439	(58)	(5,862)	(118)	22,425	-
전자제품	1,570	1,541	(2)	(874)	(22)	2,213	-
리스-유형자산	7,781	6,361	(511)	(4,185)	23	9,469	-

※ 당기말 장부가액 등은 단수 차이가 발생할 수 있습니다.

※상세 현황은 '상세표-4. 효성티앤씨㈜ 생산설비의 현황(상세)' 참조

5) 설비투자 계획 및 현황

[효성티앤씨㈜]
- 연간 투자실적

(단위 : 백만원)

구분	투자금액				투자효과	비고
	2023년 연간 (실적)	2023년 연간 (계획)	2022년 연간 (실적)	2021년 연간 (실적)		
신설 및 증설	-	-	-	-	-	-
합 리 화	960	980	24,150	482	설비개선	
보완투자	21,771	27,941	23,017	18,275	유지보수	

합계	22,731	28,921	47,167	18,757	-	

- 투자계획
효성티앤씨㈜의 투자계획은 경영환경의 변화에 따라 수시로 변경될 수 있으므로 현 시점에서 예측할 수 없습니다.

[효성티앤씨㈜ 주요종속회사]
- 진행중인 투자

(단위 : USD)

효성티앤씨㈜ 주요종속회사 및 종속회사	투자목적	투자기간	투자대상자산	투자효과	총투자액	기투자액	향후 투자액
Hyosung Dong Nai Co., Ltd.	Global 수요증가에 대비한 생산시설 확대	2021년 10월~ 2024년 12월	Tech Yarn 생산설비	매출/수익증대, 시장지배력 확대 등	$35백만	$30백만	$5백만
		2022년 7월~ 2024년 9월	PTMG 생산설비	매출/수익증대, 시장지배력 확대 등	$53.3백만	$53백만	$0.3백만
		2023년 12월~ 2024년 11월	Nylon 생산설비	매출/수익증대, 시장지배력 확대 등	$15백만	-	$15백만
Hyosung Dong Nai Nylon Co., Ltd.	Global 수요증가에 대비한 생산시설 확대	2022년 7월~ 2024년 3월	Nylon 생산설비	매출/수익증대, 시장지배력 확대 등	$118백만	$110백만	$8백만

※ 투자기간 및 투자액은 투자진행상황 및 환율변동 등에 따라 변동될 수 있습니다.

※ Hyosung Dong Nai Co., Ltd.의 Nylon 생산설비 증설 투자는 2023년 12월 경영위원회에서 승인되었으며, 2024년 1월 착수되었습니다.

- 투자계획
효성티앤씨㈜의 주요종속회사 및 종속회사의 투자계획은 경영환경의 변화에 따라 수시로 변경될 수 있으므로 현시점에서 예측할 수 없습니다

■ 효성중공업㈜

(1) 주요 원재료 등의 현황

(2023년 1~12월) (단위 : 백만원)

사업부문	매입유형	주요 원재료	매입액	구체적용도	주요 매입처	비고
중공업	원재료	강판	76,610	변압기 생산 변압기, 전동기 생산	포스코, 보무강철, 삼동, 티씨티 등	-
		구리	79,026			

(2) 주요 원재료 등의 가격변동 추이

효성중공업㈜ 및 효성중공업㈜ 주요종속회사의 주요 원재료에 관한 사항은 다음과 같습니다.

(단위 : ₩/kg)

품목	제6기(당기) (2023년 1~12월)	제5기(전기) (2022년 1~12월)	제4기(전전기) (2021년 1~12월)	비고

강판	2,806₩/KG	2,627 ₩/KG	1,949₩/KG	-
구리	11,074~12,008 ₩/KG	10,171~12,889 ₩/KG	9,008~11,867 ₩/KG	-

(3) 주요 원재료 산출기준 및 가격변동 원인

1) 강판 : 대표 규격 평균 단가 기재
- 공급 능력이 확대됨에 따라 시장 가격은 하락세를 보이고 있습니다.

2) 구리 : 전기동 내수가 단가 기재.
- 중국의 경기부양 정책에 따른 수요 증대 및 미국의 금리 안정 기조로 인해 전기동 가격은 상세를 보이고 있습니다.

(4) 주요 제품 생산능력

(단위 : 백만원)

사업부문	효성중공업㈜ 및 효성중공업㈜ 주요종속회사	주요제품	사업장	제6기(당기) (2023년 1~12월)	제5기(전기) (2022년 1~12월)	제4기(전전기) (2021년 1~12월)	비고
중공업	효성중공업(주) Nantong Hyosung Transformer Co., Ltd. Hyosung T&D India Pvt Ltd Hyosung HICO, Ltd.	변압기, 차단기 전동기 등	창원, Nantong(중국), Pune(인도), Memphis(미국) 등	2,179,863	1,939,318	1,895,110	효성중공업㈜ 및 효성중공업㈜ 주요종속회사 합산

※ 생산능력은 2023년 1~12월 실적 기준입니다.
※ 생산능력의 산출근거
1) 산출기준
① 각 제품별 완제품 생산가능수량*각 제품별 평균출고가격
2) 산출방법
① 중공업부문은 최대 생산량에 단위당 단가를 반영하여 산출함

(5) 주요 제품 생산실적

(단위 : 백만원)

사업부문	효성중공업㈜ 및 효성중공업㈜ 주요종속회사	주요 제품	사업장	제6기(당기) (2023년 1~12월)	제5기(전기) (2022년 1~12월)	제4기(전전기) (2021년 1~12월)	비고
중공업	효성중공업(주) Nantong Hyosung Transformer Co., Ltd. Hyosung T&D India Pvt Ltd Hyosung HICO, Ltd.	변압기, 차단기 전동기 등	창원, Nantong(중국), Pune(인도), Memphis(미국) 등	2,070,592	1,604,342	1,370,699	효성중공업㈜ 및 효성중공업㈜ 주요종속회사 합산

※ 생산실적은 2023년 1~12월 실적 기준입니다.

(6) 가동률

(단위 : %)

사업부문	효성중공업㈜ 및 효성중공업㈜ 주요종속회사	주요 제품	사업장	제6기(당기) (2023년 1~12월)	제5기(전기) (2022년 1~12월)	제4기(전전기) (2021년 1~12월)	비고

중공업	효성중공업(주) Nantong Hyosung Transformer Co., Ltd. Hyosung T&D India Pvt Ltd Hyosung HICO, Ltd.	변압기, 차단기 전동기 등	창원 Nantong(중국), Pune(인도), Memphis(미국) 등	94.99%	82.73%	72.3%	효성중공업㈜ 및 효성중공업㈜ 주요종 속회사 합산

※ 가동률은 2023년 1~12월 실적 기준입니다.
※ 가동률은 생산실적을 생산능력으로 단순히 나눈값으로 실제 법인별, 제품별 가동률과는 차이가 발생합니다.

(7) 생산설비의 현황

※ 당기말 생산설비 현황은 효성중공업㈜과 효성중공업㈜ 주요종속회사를 구분하여 기재하였습니다. (기초 장부가액은 2023.12.31일 기준입니다.)

[효성중공업㈜의 내용]

[자산항목 : 토지] (단위 : 백만원)

사업장	소유 형태	소재지	기초 장부가액	당기 증감		당기 상각	당기말 장부가액	면적(㎡)
				증가	감소			
본사 등	자가	서울외	105,456	-	-	-	105,456	-
창원공장		창원시	473,347	-	-	-	473,347	-
세종공장		세종시	24,007	-	-	-	24,007	-
합계			602,810	-	-	-	602,810	-

[자산항목 : 건물] (단위 : 백만원)

사업장	소유 형태	소재지	기초 장부가액	당기 증감		당기 상각	당기말 장부가액	비고
				증가	감소			
본사 등	자가	서울외	45,788	-	-	1,454	44,334	-
창원공장		창원시	117,886	1,344	-	5,251	113,979	-
세종공장		세종시	752	-	-	49	703	-
합계			164,426	1,344	-	6,754	159,016	-

[자산항목 : 구축물] (단위 : 백만원)

사업장	소유 형태	소재지	기초 장부가액	당기 증감		당기 상각	당기말 장부가액	비고
				증가	감소			
본사 등	자가	서울외	18,994	58	-	1,726	17,326	-
창원공장		창원시	6,522	175	78	309	6,310	-
세종공장		세종시	166	-	-	14	152	-
합계			25,682	233	78	2,049	23,788	-

[자산항목 : 기계장치] (단위 : 백만원)

사업장	소유 형태	소재지	기초 장부가액	당기 증감		당기 상각	당기말 장부가액	비고
				증가	감소			
본사 등	자가	서울외	1,387	526	-	281	1,632	-
창원공장		창원시	33,558	4,623	210	7,687	30,284	-
합계			34,945	5,149	210	7,968	31,916	-

[자산항목 : 차량운반구] (단위 : 백만원)

사업장	소유 형태	소재지	기초 장부가액	당기 증감		당기 상각	당기말 장부가액	비고
				증가	감소			
본사 등	자가	서울외	624	605	4	261	964	-
창원공장		창원시	342	36	-	146	232	-
해외		해외	22	-	-	16	6	-
합계			988	641	4	423	1,202	-

[자산항목 : 공기구비품] (단위 : 백만원)

사업장	소유 형태	소재지	기초 장부가액	당기 증감		당기 상각	당기말 장부가액	비고
				증가	감소			
본사 등	자가	서울외	3,356	752	-	1,045	3,063	-
창원공장		창원시	7,396	8,176	-	3,328	12,244	-
세종공장		세종시	2	1	-	1	2	-
합계			10,754	8,929	-	4,374	15,309	-

[자산항목 : 사용권자산] (단위 : 백만원)

사업장	소유 형태	소재지	기초 장부가액	당기 증감		당기 상각	당기말 장부가액	비고
				증가	감소			
본사 등	자가	서울외	18,523	9,842	659	11,609	16,097	-
창원공장		창원시	423	766	12	673	504	-
합계			18,946	10,608	671	12,282	16,601	-

※ 주요 유형자산에 대한 시가는 객관적인 시가 판단이 어려워 기재를 생략하였으며, 전체 유형자산의 순장부금액 변동내역은 효성중공업㈜ 사업보고서 'Ⅲ.재무에 관한 사항 5.재무제표 주석 10.유형자산'에 기재된 내용을 참조하시기 바랍니다.

[효성중공업㈜ 주요종속회사의 내용]
생산설비 현황의 기초 및 당기말 장부가액은 효성중공업㈜ 주요종속회사의 현지통화(CNY, INR, USD)를 각각 2022년 12월 31일, 2023년 12월 31일 환율을 적용하여 원화금액으로 환산하였습니다.

[자산항목 : 건물] (단위 : 백만원)

효성중공업㈜ 종속회사	소유 형태	소재지	기초 장부가액	당기 증감		당기 상각	외화환산으로 인한 변동	당기말 장부가액	비고
				증가	감소				
Nantong Hyosung Transformer Co., Ltd.	자가 소유	Jiangsu, China	39,311	-	-	1,536	-102	37,674	-
Hyosung T&D India Pvt Ltd		Pune, India	12,316	-	-	538	163	11,941	-
Hyosung HICO, Ltd.		Memphis, USA	53,547	169	-	1,512	950	53,155	-
진흥기업(주)		서울 용산구 등	253	163	-	117	-	299	-
Hyosung Vina Industrial Machinery Co., Ltd.		Dongnai, Vietnam	7,551	73	-	538	137	7,223	-
합계			112,979	406	-	4,240	1,148	110,292	-

[자산항목 : 구축물] (단위 : 백만원)

효성중공업㈜ 종속회사	소유 형태	소재지	기초 장부가액	당기 증감		당기 상각	외화환산으로 인한 변동	당기말 장부가액	비고
				증가	감소				
Nantong Hyosung Transformer Co., Ltd.	자가 소유	Jiangsu, China	492	1,509	10	35	-50	1,906	-
Hyosung HICO, Ltd.		Memphis, USA	541	-	1	115	17	442	-
합계			1,033	1,509	11	150	-33	2,348	-

[자산항목 : 기계장치] (단위 : 백만원)

효성중공업㈜ 종속회사	소유 형태	소재지	기초 장부가액	당기 증감		당기 상각	외화환산으로 인한 변동	당기말 장부가액	비고
				증가	감소				
Nantong Hyosung Transformer Co., Ltd.	자가 소유	Jiangsu, China	1,507	2,319	13	403	-47	3,362	-
Hyosung T&D India Pvt Ltd		Pune, India	5,595	-	-	725	84	4,953	-
Hyosung HICO, Ltd.		Memphis, USA	25,554	144	108	3,455	488	22,623	-
HICO AMERICA Sales&Tech, INC		Pittsburgh, USA	246	84	-	55	6	282	-
Hyosung Vina Industrial Machinery Co., Ltd.		Dongnai, Vietnam	12,154	481	-	2,242	232	10,624	-
합계			45,056	3,027	120	6,880	762	41,845	-

[자산항목 : 차량운반구] (단위 : 백만원)

효성중공업㈜ 종속회사	소유 형태	소재지	기초 장부가액	당기 증감		당기 상각	외화환산으로 인한 변동	당기말 장부가액	비고
				증가	감소				
Nantong Hyosung Transformer Co., Ltd.	자가 소유	Jiangsu, China	6	765	-	76	-27	668	-
HYOSUNG T&D INDIA Pvt Ltd		Pune, INDIA	34	121	-	41	1	115	-
Hyosung HICO, Ltd.		Memphis, USA	19	-	-	7	-	13	-
HICO AMERICA Sales&Tech, INC		Pittsburgh, USA	174	16	-	49	3	145	-
Hyosung Vina Industrial Machinery Co., Ltd.		Dongnai, Vietnam	125	-	-	53	3	75	-
합계			358	902	-	226	-19	1,015	-

[자산항목 : 공기구비품] (단위 : 백만원)

효성중공업㈜ 종속회사	소유 형태	소재지	기초 장부가액	당기 증감		당기 상각	외화환산으로 인한 변동	당기말 장부가액	비고
				증가	감소				

진흥기업㈜	자가 소유	서울 용산구	484	69	-	145	-	408	-
Nantong Hyosung Transformer Co., Ltd.		Jiangsu, China	17	123	1	13	-1	125	-
HYOSUNG T&D INDIA Pvt Ltd		Pune, INDIA	3,111	545	-	378	37	3,314	-
Hyosung HICO, Ltd.		Memphis, USA	1,932	429	33	552	31	1,807	-
HICO AMERICA Sales&Tech, INC		Pittsburgh, USA	285	347	54	72	1	507	-
Hyosung South Africa (Pty) Ltd		Johannesb, South Africa	5	12	-	4	-	13	-
Hyosung Vina Construction CO., LTD.		Ho Chi Minh, Vietnam	1	2	-	1	-	2	-
Hyosung Vina Industrial Machinery Co., Ltd.		Dongnai, Vietnam	1,696	741	-	580	25	1,881	-
합계			7,531	2,266	88	1,744	93	8,057	-

[자산항목 : 사용권자산] (단위 : 백만원)

효성중공업㈜ 종속회사	소유 형태	소재지	기초 장부가액	당기 증감		당기 상각	외화환산으로 인한 변동	당기말 장부가액	비고
				증가	감소				
진흥기업㈜	자가 소유	서울 용산구 등	950	3,776	51	2,455	-	2,220	-
Nantong Hyosung Transformer Co., Ltd.		Jiangsu, China	2,551	-	-	270	-2	2,280	-
HYOSUNG T&D INDIA Pvt Ltd		Pune, INDIA	517	2,602	117	501	-37	2,464	-
Hyosung HICO, Ltd.		Memphis, USA	244	-	-	122	6	128	-
HICO AMERICA Sales&Tech, INC		Pittsburgh, USA	1,745	1,859	-	706	9	2,906	-
Hyosung South Africa (Pty) Ltd		Johannesb, South Africa	162	-	-	93	-10	60	-
Hyosung Vina Construction CO., LTD.		Ho Chi Minh, Vietnam	54	-	-	41	1	14	-
Hyosung Vina Industrial Machinery Co., Ltd.		Dongnai, Vietnam	10,769	-	-	368	192	10,593	-
효성하이드로젠		서울 마포구	10	-	-	4	-	6	-
합계			17,002	8,237	169	4,559	158	20,669	-

(8) 설비투자 계획 및 현황

[효성중공업㈜의 내용]

1) 투자실적 (단위 : 백만원)

구분	투자금액			투자효과	비고
	2023년 1~12월 (실적)	2023년 1~12월 (계획)	2022년 1~12월 (실적)		
신설 및 증설	4,572	10,555	593	매출 및 수익증대	-
합리화	562	1,925	24,851	설비개선	
보완투자	19,215	26,794	11,980	유지보수	
합계	24,349	39,275	37,424	-	

2) 투자계획

효성중공업㈜의 투자계획은 경영환경의 변화에 따라 수시로 변경될 수 있으므로 현시점에서

예측할 수 없습니다.

[효성중공업㈜ 주요종속회사의 내용]
1) 진행중인 투자

(단위 : 천 USD)

효성중공업㈜ 주요종속회사	투자목적	투자기간	투자대상자산	투자효과	총투자액	기투자액	향후 투자액
Hyosung HICO, Ltd.	생산증대를 위한 설비 및 공장 증설	2020년 7월~ 2024년 6월	베이퍼 페이스 증설	생산량 증대	9,500	8,914	586

2) 투자계획
효성중공업㈜ 주요종속회사의 투자계획은 경영환경의 변화에 따라 수시로 변경될 수 있으므로 현시점에서 예측할 수 없습니다.

■ 효성첨단소재㈜

효성첨단소재㈜ 및 효성첨단소재㈜ 주요종속회사의 원재료 및 생산설비에 관한 사항은 다음과 같습니다.

가. 주요 원재료 등의 현황

(2023년 1월~12월) (단위 : 백만원)

사업부문	매입유형	주요 원재료	매입액	구체적용도	주요 매입처	비고
산업자재	원재료	PET-Chip	243,592	타이어코드지 생산 스틸코드 생산 Car Seat-Belt 원사 에어백 원단/쿠션	효성티앤씨, 청도강철, PHP 등	-
		Nylon Yarn	99,113			
		Wire Rod	297,524			
섬유	원재료	PTMG	134,286	스판덱스원사 생산 폴리에스터원사 생산	Hyosung DongNai 등	-
		MDI	24,290			
기타	원재료	Nylon Chip	92,342	나일론필름 생산	강소항력화섬 주식회사, 항저우일천화학 섬유유한공사 등	-

※ 주요 매입처 중 효성티앤씨, Hyosung DongNai는 계열회사 입니다.

나. 주요 원재료 등의 가격변동 추이

(단위 : $/kg, $/톤)

품목	제6기 (2023년 1~12월)	제5기 (2022년 1~12월)	제4기 (2021년 1~12월)	비고
PET Chip	0.98$/kg ~ 1.09$/kg	0.98$/kg ~ 1.29$/kg	0.79$/kg ~ 1.09$/kg	-
Wire Rod	600$/톤 ~ 840$/톤	750$/톤 ~ 1,150$/톤	700$/톤 ~ 1,110$/톤	-

PTMG	2,300$/톤 ~ 2,800$/톤	2,250$/톤 ~ 6,600$/톤	2,800$/톤 ~ 7,400$/톤	-
MDI	1,830$/톤 ~ 2,300$/톤	2,100$/톤 ~ 3,100$/톤	2,400$/톤 ~ 3,200$/톤	-
Nylon Chip	1,582$/톤 ~ 1,828$/톤	1,767$/톤 ~ 2,123$/톤	2,015$/톤 ~ 2,433$/톤	-

※ 상기 원재료가격은 환율 변동 효과가 포함되어 있습니다.

다. 주요 원재료 산출기준 및 가격변동 원인

(1) PET Chip : 구입실적 기준
유가 변동 및 시장 수급상황 등 복합적 요인으로 인한 변동 발생

(2) Wire Rod : B/W용 및 S/C용 구입단가
경기회복 지연에 따른 철강수요 부진으로 가격 하락세.

(3) PTMG : 평균 구입가 기준
원료가 하락 등으로 가격 약세

(4) MDI : 평균 구입가 기준
다운스트림 수요 약세로 가격은 약보합세 지속

(5) Nylon Chip : 평균 구입가 기준
원재료인 CPL 가격에 Nylon Chip 가격 연동됨.

라. 주요 제품 생산능력

(단위 : 백만원)

사업부문	효성첨단소재㈜ 및 효성첨단소재㈜ 주요종속회사	주요 제품	사업장	제6기 (2023년 1~12월)	제5기 (2022년 1~12월)	제4기 (2021년 1~12월)	비고
산업자재	효성첨단소재㈜ Hyosung Vietnam Co., Ltd. Hyosung Quang Nam Co., Ltd Hyosung Steel Cord (Qingdao) Co., Ltd. Hyosung Chemical Fiber (Jiaxing) Co., Ltd. Hyosung Luxembourg S.A. Global Safety Textiles GmbH GST Automotive Safety(Changshu) Co. Ltd. GST Safety Textiles RO S.R.L Hyosung Carbon Materials (Jiangsu) Co., Ltd.	타이어코드지 스틸코드 산업용원사 Bead Wire 카페트, 카매트 에어백원단 및 쿠션, 탄소섬유 등	울산, 대전, 전주 Dong-Nai Province, Qingdao, Jiaxing 등	2,538,968	3,005,342	2,355,494	효성첨단소재㈜ 및 효성첨단소재㈜ 주요종속 회사 합산
섬유	Hyosung Vietnam Co., Ltd. Hyosung Chemical Fiber (Jiaxing) Co., Ltd.	스판덱스 원사, 폴리에스터 원사	Dong-Nai Province, Jiaxing	330,406	586,677	743,121	효성첨단소재㈜ 주요종속 회사 합산
기타	Hyosung Chemical Fiber (Jiaxing) Co., Ltd.	나일론필름	Jiaxing	120,440	146,444	100,275	효성첨단소재㈜ 주요종속 회사 합산

※ 생산능력의 산출근거

1) 산출기준

① 각 제품별 완제품 생산가능수량*각 제품별 평균출고가격

② 연속공정을 기준으로 함(기계운영시 필요한 Loss는 제외함)
2) 산출방법
① (각 사업장별 생산기계수*시간당 생산량*1일 평균가동시간*가동일수) - 기계 운영시 필요한 Loss
② 평균가동시간 : 연속공정 생산이므로 평균가동시간은 기계 정기수리 및 정전만 제외함
※ 기타 생산능력 산출이 어려운 사업장의 경우 내부 산출근거를 기준으로 작성하였습니다.

마. 주요 제품 생산실적

(단위 : 백만원)

사업부문	효성첨단소재㈜ 및 효성첨단소재㈜ 주요종속회사	주요 제품	사업장	제6기 (2023년 1~12월)	제5기 (2022년 1~12월)	제4기 (2021년 1~12월)	비고
산업자재	효성첨단소재㈜ Hyosung Vietnam Co., Ltd. Hyosung Quang Nam Co., Ltd Hyosung Steel Cord (Qingdao) Co., Ltd. Hyosung Chemical Fiber (Jiaxing) Co., Ltd. Hyosung Luxembourg S.A. Global Safety Textiles GmbH GST Automotive Safety(Changshu) Co. Ltd. GST Safety Textiles RO S.R.L Hyosung Carbon Materials (Jiangsu) Co., Ltd	타이어코드지 스틸코드 산업용원사 Bead Wire 카페트, 카매트 에어백원단 및 쿠션, 탄소섬유 등	울산, 대전, 전주 Dong-Nai Province,Qingdao, Jiaxing 등	2,081,525	2,579,102	2,045,997	효성첨단소재㈜ 및 효성첨단소재㈜ 주요종속회사 합산
섬유	Hyosung Vietnam Co., Ltd. Hyosung Chemical Fiber (Jiaxing) Co., Ltd.	스판덱스 원사, 폴리에스터 원사	Dong-Nai Province, Jiaxing	321,539	500,850	726,483	효성첨단소재㈜ 주요종속회사 합산
기타	Hyosung Chemical Fiber (Jiaxing) Co., Ltd.	나일론필름	Jiaxing	120,281	134,602	100,244	효성첨단소재㈜ 주요종속회사 합산

바. 가동률

(단위 : %)

사업부문	효성첨단소재㈜ 및 효성첨단소재㈜주요종속회사	주요 제품	사업장	제6기 (2023년 1~12월)	제5기 (2022년 1~12월)	제4기 (2021년 1~12월)	비고

산업자재	효성첨단소재㈜ Hyosung Vietnam Co., Ltd. Hyosung Quang Nam Co., Ltd Hyosung Steel Cord (Qingdao) Co., Ltd. Hyosung Chemical Fiber (Jiaxing) Co., Ltd. Hyosung Luxembourg S.A. Global Safety Textiles GmbH GST Automotive Safety(Changshu) Co. Ltd. GST Safety Textiles RO S.R.L Hyosung Carbon Materials (Jiangsu) Co., Ltd.	타이어코드지 스틸코드 산업용원사 Bead Wire 카페트, 카매트 에어백원단 및 쿠션, 탄소섬유 등	울산, 대전, 전주 Dong-Nai Province,Qingdao, Jiaxing 등	81.98%	85.82%	86.86%	효성첨단소재 ㈜ 및 효성첨단소재 ㈜ 주요종속 회사합산
섬유	Hyosung Vietnam Co., Ltd. Hyosung Chemical Fiber (Jiaxing) Co., Ltd.	스판덱스 원사, 폴리에스터 원사	Dong-Nai Province, Jiaxing	97.32%	85.37%	97.76%	효성첨단소재 ㈜ 주요종속 회사합산
기타	Hyosung Chemical Fiber (Jiaxing) Co., Ltd.	나일론필름	Jiaxing	99.87%	91.91%	99.97%	효성첨단소재 ㈜ 주요종속 회사합산

※ 가동률은 생산실적을 생산능력으로 단순히 나눈값으로 실제 법인별, 제품별 가동률과는 차이가 발생합니다.

사. 생산설비의 현황

※ 당기말 생산설비 현황은 국제회계기준(IFRS)도입으로 사업부문별로 구분이 어려워 효성첨단소재㈜와 효성첨단소재㈜ 주요종속회사를 구분하여 기재하였습니다.

[효성첨단소재㈜의 내용]

(단위 : 백만원)

항목	기초 장부가액	당기 증감		당기 상각	당기말 장부가액	비고
		증가	감소			
토지	154,232	-	-	-	154,232	-
건물	95,700	19,958	-	3,682	111,976	-
구축물	8,300	5,995	-	322	13,973	-
기계장치	177,118	98,359	14,032	34,042	227,403	-
차량운반구	66	51	-	34	83	-
공기구비품	2,262	2,193	256	892	3,307	-
사용권자산	8,238	659	32	3,751	5,114	-
건설중인자산	31,056	108,636	110,205	-	29,487	-
미착고정자산	142	8	115	-	35	-

※ 당기말 장부가액 등은 단수 차이가 발생할 수 있습니다.

[효성첨단소재㈜의 주요종속회사의 내용]

(단위 : 백만원)

항목	기초 장부가액	당기 증감		당기 상각	외화환산 으로인한 변동	당기말 장부가액	비고
		증가	감소				
토지	9,274	-	-	-	109	9,383	-
건물	302,640	23,009	11	14,874	4,579	315,343	-
구축물	9,341	5,820	-	397	(61)	14,703	-
기계장치	457,037	79,245	2,587	101,554	7,152	439,293	-
차량운반구	2,913	957	5	1,113	30	2,782	-
공기구비품	19,641	11,632	1	6,870	317	24,719	-
사용권자산	46,386	4,390	274	2,887	580	48,195	-
건설중인자산	37,196	234,230	92,259	-	(422)	178,745	-
미착고정자산	3,413	21,406	24,878	-	272	213	-

※ 당기말 장부가액 등은 단수 차이가 발생할 수 있습니다.

※상세 현황은 '상세표-6. 효성첨단소재㈜ 생산설비의 현황(상세)' 참조

아. 설비투자 계획 및 현황

[효성첨단소재㈜의 내용]

(1) 연간 투자실적

(단위 : 억원)

구분	투자금액				투자효과	비고
	2023년 1~12월 (실적)	2023년 1~12월 (계획)	2022년 1~12월 (실적)	2021년 1~12월 (실적)		
신설 및 증설	994	949	921	545	매출 및 수익증대	-
합 리 화	15	23	0	4	설비개선	
보완투자	243	172	148	111	유지보수	
합계	1,252	1,144	1,069	660	-	

(2) 투자계획

효성첨단소재㈜의 투자계획은 경영환경의 변화에 따라 수시로 변경될 수 있으므로 현시점에서 예측할 수 없습니다.

[효성첨단소재㈜의 주요종속회사의 내용]

(1) 진행중인 투자

(단위 : USD)

효성첨단소재㈜ 주요종속회사	투자목적	투자기간	투자대상자산	투자효과	총투자액	기투자액	향후 투자액
Hyosung Quang Nam Co., Ltd	생산능력 증대	2022년 8월~2025년 4월	타이어코드 생산설비 증설	매출 및 수익 증대, 시장지배력 확대	$140백만	$85백만	$55백만
Hyosung Carbon Materials (Jiangsu) Co., Ltd	탄소섬유 제조 및 판매	2022년 9월~2024년 3월	건물, 생산설비 등	매출, 수익 발생	$86백만	$75백만	$11백만

(2) 투자계획
효성첨단소재㈜의 주요종속회사의 투자계획은 경영환경의 변화에 따라 수시로 변경될 수 있으므로 현시점에서 예측할 수 없습니다.

■ 효성화학㈜

(1) 주요 원재료 현황

제6기(2023년 1~12월) (단위 : 백만원)

사업부문	매입유형	주요 원재료	매입액	구체적용도	주요 매입처	비고
화학	원재료	프로필렌	659,439	PP 원재료	SK어드밴스드㈜, S-OIL㈜, Exxon Mobil, Wanhua	효성화학㈜ 및 효성화학㈜ 주요종속회사 합산
		PX	335,958	TPA 원재료	SK지오센트릭㈜, S-OIL㈜	
		Nylon Chip	22,049	NY Film 원재료	Hyosung International Trade (Jiaxing) Co., Ltd.	
		PET Chip	66,591	PET Film 원재료	효성티앤씨㈜, 도레이첨단소재	

(2) 주요 원재료 가격변동 추이
효성화학㈜ 및 효성화학㈜ 주요종속회사의 주요 원재료에 관한 사항은 다음과 같습니다.

(단위 : $/T, ₩/kg)

주요 원재료	제6기 (2023년 1~12월)	제5기 (2022년 1~12월)	제4기 (2021년 1~12월)	비고
프로필렌	700 ~ 1,000 $/T	850 ~ 1,200 $/T	950 ~ 1,200 $/T	-
PX	950 ~ 1,150 $/T	900 ~ 1,400 $/T	650 ~ 950 $/T	-
Nylon Chip	2,100 ~ 2,400 ₩/kg	2,800 ~ 3,400 ₩/kg	2,000 ~ 3,000 ₩/kg	-
PET Chip	1,300 ~ 1,550 ₩/kg	1,200 ~ 1,600 ₩/kg	900 ~ 1,300 ₩/kg	-

(3) 주요 원재료 가격변동 산출기준
- 2021년, 2022년, 2023년 1~12월 효성화학㈜ 평균 구입가 기준

(4) 주요 원재료 가격변동 원인
1) 프로필렌 : 유가, 납사가격 변동에 따라 프로필렌 가격도 함께 변동함
2) PX : 유가, 납사가격 변동에 따라 PX 가격도 함께 변동함
3) Nylon Chip : 원재료인 CPL 가격에 NY Chip 가격 연동됨
4) PET Chip : TPA 및 MEG 가격 변동에 따라 PET Chip 가격도 변동함

(5) 주요 제품 생산능력

(단위 : 백만원)

사업부문	효성화학㈜ 및 효성화학㈜ 주요종속회사	주요제품	사업장	제6기 (2023년 1~12월)	제5기 (2022년 1~12월)	제4기 (2021년 1~12월)	비 고
화학	효성화학㈜ Hyosung Vina Chemicals Co., Ltd.	PP, TPA, Nylon Film, PET Film, NF3 Gas, TAC Flim 등	용연, 구미, 옥산, Vietnam 등	3,717,879	4,280,849	2,696,031	효성화학㈜ 및 효성화학㈜ 주요 종속회사 합산

※ Hyosung Vina Chemicals Co., Ltd.는 2020년 4월부터 생산 개시되었습니다.
※ 생산능력의 산출근거
1) 산출기준
① 각 제품별 완제품 생산가능수량*각 제품별 평균출고가격
② 연속공정을 기준으로 함(기계운영시 필요한 Loss는 제외함)
2) 산출방법
① (각 사업장별 생산기계수*시간당 생산량*1일 평균가동시간*가동일수) - 기계 운영시 필요한 Loss
② 평균가동시간 : 연속공정 생산이므로 평균가동시간은 기계 정기수리 및 정전만 제외함
※ 기타 생산능력 산출이 어려운 사업장의 경우 내부 산출근거를 기준으로 작성하였습니다.

(6) 주요 제품 생산실적

(단위 : 백만원)

사업부문	효성화학㈜ 및 효성화학㈜ 주요종속회사	주요제품	사업장	제6기 (2023년 1~12월)	제5기 (2022년 1~12월)	제4기 (2021년 1~12월)	비 고
화학	효성화학㈜ Hyosung Vina Chemicals Co., Ltd.	PP, TPA, Nylon Film, PET Film, NF3 Gas, TAC Flim 등	용연, 구미, 옥산, Vietnam 등	3,181,054	3,212,749	2,098,665	효성화학㈜ 및 효성화학㈜ 주요 종속회사 합산

※ Hyosung Vina Chemicals Co., Ltd.는 2020년 4월부터 생산 개시되었습니다.

(7) 가동률

(단위 : %)

사업부문	효성화학㈜ 및 효성화학㈜ 주요종속회사	주요제품	사업장	제6기 (2023년 1~12월)	제5기 (2022년 1~12월)	제4기 (2021년 1~12월)	비 고
화학	효성화학㈜ Hyosung Vina Chemicals Co., Ltd.	PP, TPA, Nylon Film, PET Film, NF3 Gas, TAC Flim 등	용연, 구미, 옥산, Vietnam 등	85.56%	75.05%	77.84%	효성화학㈜ 및 효성화학㈜ 주요 종속회사 합산

※ Hyosung Vina Chemicals Co., Ltd.는 2020년 4월부터 생산 개시되었습니다.
※ 가동률은 생산실적을 생산능력으로 단순히 나눈값으로 실제 법인별, 제품별 가동률과는 차이가 발생합니다.

(8) 생산설비의 현황

※ 당기말 생산설비 현황은 국제회계기준(IFRS)도입으로 사업부문별로 구분이 어려워 효성화학㈜와 효성화학㈜ 주요종속회사를 구분하여 기재하였습니다.

[효성화학㈜의 내용]

[자산항목 : 토지] (단위 : 백만원)

사업장	소유 형태	소재지	기초 장부가액	당기 증감		당기 상각	당기말 장부가액	비 고
				증 가	감 소			
본사 등	자가 보유	서울외	0	13,890	0	0	13,890	-
구미공장		구미시	0	0	0	0	0	-
용연공장		울산시	92,971	180,546	0	0	273,517	-
대전공장		대전시	5,035	8,855	13,890	0	0	-
옥산공장		청원군	40,653	6,619	0	0	47,272	-
온산TT		온산읍	110	233	0	0	343	-
합 계			138,769	210,143	13,890	0	335,022	-

[자산항목 : 건물] (단위 : 백만원)

사업장	소유 형태	소재지	기초 장부가액	당기 증감		당기 상각	당기말 장부가액	비 고
				증 가	감 소			
본사 등	자가 보유	서울외	10	1,141	0	0	1,151	-
구미공장		구미시	0	0	0	0	0	-
용연공장		울산시	81,046	0	0	2,860	78,186	-
대전공장		대전시	1,202	0	1,141	61	0	-
옥산공장		청원군	41,369	0	0	1,292	40,077	-
온산TT		온산읍	591	0	0	23	568	-
합 계			124,218	1,141	1,141	4,236	119,982	-

[자산항목 : 구축물] (단위 : 백만원)

사업장	소유 형태	소재지	기초 장부가액	당기 증감		당기 상각	당기말 장부가액	비 고
				증 가	감 소			
본사 등	자가 보유	서울외	0	597	0	0	597	-
구미공장		구미시	0	0	0	0	0	-
용연공장		울산시	92,054	147	0	3,492	88,709	-
대전공장		대전시	627	0	597	30	0	-
옥산공장		청원군	0	0	0	0	0	-
온산TT		온산읍	28,905	0	0	1,052	27,853	-
합 계			121,586	744	597	4,574	117,159	-

[자산항목 : 기계장치] (단위 : 백만원)

사업장	소유 형태	소재지	기초 장부가액	당기 증감		당기 상각	당기말 장부가액	비 고
				증 가	감 소			
본사 등	자가 보유	서울외	99	168	0	33	234	-
구미공장		구미시	15,042	1,886	0	2,496	14,432	-
용연공장		울산시	180,578	12,312	10,598	68,766	113,526	-
대전공장		대전시	4,357	166	4,523	0	0	-
옥산공장		청원군	3,676	353	0	323	3,706	-
온산TT		온산읍	1,371	104	0	514	961	-
합 계			205,123	14,989	15,121	72,132	132,859	-

[자산항목 : 차량운반구] (단위 : 백만원)

사업장	소유 형태	소재지	기초 장부가액	당기 증감		당기 상각	당기말 장부가액	비 고
				증 가	감 소			
본사 등	자가 보유	서울외	0	0	0	0	0	-
구미공장		구미시	0	0	0	0	0	-
용연공장		울산시	752	0	0	266	486	-
대전공장		대전시	0	0	0	0	0	-
옥산공장		청원군	0	0	0	0	0	-
온산TT		온산읍	0	0	0	0	0	-
합 계			752	0	0	266	486	-

[자산항목 : 공기구비품] (단위 : 백만원)

사업장	소유 형태	소재지	기초 장부가액	당기 증감		당기 상각	당기말 장부가액	비 고
				증 가	감 소			
본사 등	자가 보유	서울외	785	1,020	930	185	690	-
구미공장		구미시	112	51	7	89	67	-
용연공장		울산시	11,147	6,235	61	4,860	12,461	-
대전공장		대전시	29	3	32	0	0	-
옥산공장		청원군	936	37	14	275	684	-
온산TT		온산읍	13	1	0	8	6	-
합 계			13,022	7,347	1,044	5,417	13,908	-

[자산항목 : 리스자산] (단위 : 백만원)

사업장	소유 형태	소재지	기초 장부가액	당기 증감		당기 상각	당기말 장부가액	비 고
				증 가	감 소			
본사 등	리스	서울외	5,832	7,958	7,591	2,851	3,348	-
구미공장		구미시	1,621	644	156	653	1,456	-

용연공장		울산시	750	313	109	224	730	-
대전공장		대전시	52	944	996	0	0	-
옥산공장		청원군	72	125	89	44	64	-
온산TT		온산읍	355	64	83	21	315	-
합 계			8,682	10,048	9,024	3,793	5,913	-

[효성화학㈜ 주요종속회사의 내용]

생산설비 현황의 기초 및 당기말 장부가액은 효성화학㈜ 주요종속회사의 현지통화(USD)를 기준으로 각각 2022년말, 2023년말 환율을 적용하여 원화금액으로 환산하였습니다.

[자산항목 : 건물] (단위 : 백만원)

효성화학㈜ 주요종속회사	소유 형태	소재지	기초 장부가액	당기 증감		당기 상각	외화환산 으로인한 변동	당기말 장부가액	비 고
				증 가	감 소				
Hyosung Vina Chemicals Co., Ltd.	자가 보유	Ba Ria Vung Tau Province, Vietnam	32,844	0	0	901	584	32,527	-
합 계			32,844	0	0	901	584	32,527	-

[자산항목 : 구축물] (단위 : 백만원)

효성화학㈜ 주요종속회사	소유 형태	소재지	기초 장부가액	당기 증감		당기 상각	외화환산 으로인한 변동	당기말 장부가액	비 고
				증 가	감 소				
Hyosung Vina Chemicals Co., Ltd.	자가 보유	Ba Ria Vung Tau Province, Vietnam	503,162	0	0	13,553	8,942	498,551	-
합 계			503,162	0	0	13,553	8,942	498,551	-

[자산항목 : 기계장치] (단위 : 백만원)

효성화학㈜ 주요종속회사	소유 형태	소재지	기초 장부가액	당기 증감		당기 상각	외화환산 으로인한 변동	당기말 장부가액	비 고
				증 가	감 소				
Hyosung Vina Chemicals Co., Ltd.	자가 보유	Ba Ria Vung Tau Province, Vietnam	750,775	7,860	1,181	104,326	14,073	667,201	-
합 계			750,775	7,860	1,181	104,326	14,073	667,201	-

[자산항목 : 차량운반구] (단위 : 백만원)

효성화학㈜ 주요종속회사	소유 형태	소재지	기초 장부가액	당기 증감		당기 상각	외화환산 으로인한 변동	당기말 장부가액	비 고
				증 가	감 소				
Hyosung Vina Chemicals Co., Ltd.	자가 보유	Ba Ria Vung Tau Province, Vietnam	220	0	0	59	5	166	-
합 계			220	0	0	59	5	166	-

[자산항목 : 공기구비품] (단위 : 백만원)

효성화학㈜ 주요종속회사	소유 형태	소재지	기초 장부가액	당기 증감		당기 상각	외화환산 으로인한 변동	당기말 장부가액	비 고
				증 가	감 소				
Hyosung Vina Chemicals Co., Ltd.	자가 보유	Ba Ria Vung Tau Province, Vietnam	14,578	711	0	4,712	300	10,877	-
합 계			14,578	711	0	4,712	300	10,877	-

[자산항목 : 리스자산] (단위 : 백만원)

효성화학㈜ 주요종속회사	소유 형태	소재지	기초 장부가액	당기 증감		당기 상각	외화환산 으로인한 변동	당기말 장부가액	비 고
				증 가	감 소				
Hyosung Vina Chemicals Co., Ltd.	자가 보유	Ba Ria Vung Tau Province, Vietnam	105,125	8,748	0	2,059	1,690	113,504	-
합 계			105,125	8,748	0	2,059	1,690	113,504	-

※ 당기 중 생산설비 변동 금액은 환율차이 등으로 인한 단수 차이가 발생할 수 있습니다.

(9) 설비투자 계획 및 현황

[효성화학㈜의 내용]

1) 투자실적

(단위 : 억원)

구 분	투자금액				투자효과	비 고
	2023년 연간 (실적)	2023년 연간 (계획)	2022년 연간 (실적)	2021년 연간 (실적)		
신설 및 증설	366	155	1,189	196	매출 및 수익증대	-
합 리 화	188	203	97	109	설비개선	
보완투자	129	249	245	232	유지보수	
합계	683	607	1,531	537	-	

2) 투자계획

효성화학㈜의 투자계획은 경영환경의 변화에 따라 수시로 변경될 수 있으므로 현시점에서 예측할 수 없습니다.

[효성화학㈜ 주요종속회사의 내용]

1) 진행중인 투자

보고서 작성기준일 현재 해당사항 없습니다.

2) 투자계획

효성화학㈜ 주요종속회사의 투자계획은 경영환경의 변화에 따라 수시로 변경될 수 있으므로 현시점에서 예측할 수 없습니다.

■ 효성투자개발㈜

효성투자개발㈜은 부동산에 대한 투자, 임대, 관리, 매매 등을 주요 영업목적으로 하는 회사로 원재료, 생산능력, 생산실적 및 가동률 등에 관한 내용은 생략하였으며, 임대수익이나 시세차익 또는 두 가지 모두를 얻기 위해 보유하고 있는 투자부동산의 상세 내역은 아래와 같습니다.

[자산항목 : 토지] (단위 : 백만원)

사업장	소유 형태	소재지	기초 장부가액	당기 증감		당기 상각	당기말 장부가액	비 고
				증 가	감 소			
상업용 건물	자가보유	대구 수성구	3,788	-	-	-	3,788	-
합 계			3,788	-	-	-	3,788	-

[자산항목 : 건물] (단위 : 백만원)

사업장	소유 형태	소재지	기초 장부가액	당기 증감		당기 상각	당기말 장부가액	비 고
				증 가	감 소			
상업용 건물	자가보유	대구 수성구	10,749	-	-	397	10,352	-
합 계			10,749	-	-	397	10,352	-

4. 매출 및 수주상황

<지배회사 및 주요종속회사의 내용>
매출 및 수주상황은 ㈜효성 및 주요종속회사를 중심으로 기재하였습니다.

[매출에 관한 사항]

가. 연결기준 매출실적

<2023년 1월~12월>									
(단위: 백만원)									
구 분	지주사업	무역	섬유제조	정보통신	펌프제조	수입차딜러	기타	연결조정	합 계
1. 재화 또는 용역의 유형:									
상품매출	1,673	989,906	-	321,527	4,775	195,515	-	(1,828)	1,511,568
제품매출	104,542	-	304,642	299,714	220,198	-	295	(3,920)	925,471
용역매출	100,406	-	-	440,411	-	-	-	(16,091)	524,726
기타매출(주1)	328,451	8,537	2,627	43,792	648	26,544	2,146	(13,267)	399,478
소 계(주2)	535,072	998,443	307,269	1,105,444	225,621	222,059	2,441	(35,106)	3,361,243
2. 지리적 시장:									
국내	525,950	-	-	1,104,255	225,621	222,059	672	(34,465)	2,044,092
북중미	-	998,443	307,269	-	-	-	1,748	(495)	1,306,965
아시아	9,122	-	-	-	-	-	-	-	9,122
유럽	-	-	-	1,189	-	-	-	(146)	1,043
기타	-	-	-	-	-	-	21	-	21
소 계	535,072	998,443	307,269	1,105,444	225,621	222,059	2,441	(35,106)	3,361,243
3. 수익 인식시기:									
한시점에 인식	106,215	998,443	307,269	620,052	224,973	220,248	295	(5,748)	2,471,747
기간에 걸쳐 인식	428,857	-	-	485,392	648	1,811	2,146	(29,358)	889,496
합 계	535,072	998,443	307,269	1,105,444	225,621	222,059	2,441	(35,106)	3,361,243

(주1) 기타매출에는 운송주선매출이 포함되어 있습니다.
(주2) 매출액 중 기업회계기준서 제1115호 적용범위에 포함되지 않는 지분법이익 41,123백만원 및 운용리스수익 34,322백만원은 제외하였습니다.

<2022년 1월~12월>									
(단위: 백만원)									
구 분	지주사업	무역	섬유제조	정보통신	펌프제조	수입차딜러	기타	연결조정	합 계
1. 재화 또는 용역의 유형:									
상품매출	1,899	1,079,805	-	97,460	2,569	191,369	14,526	(2,282)	1,385,346
제품매출	94,698	-	314,064	565,765	200,086	-	406	(3,369)	1,171,650
용역매출	97,488	-	-	448,268	-	-	-	(13,899)	531,857
기타매출(주1)	578,228	6,728	1,749	41,467	120	25,025	4,591	(22,886)	635,022
소 계(주2)	772,313	1,086,533	315,813	1,152,960	202,775	216,394	19,523	(42,436)	3,723,875
2. 지리적 시장:									
국내	772,313	-	-	868,171	202,775	216,394	2,053	(41,635)	2,020,071
북중미	-	1,086,533	315,813	-	-	-	1,733	(371)	1,403,708
아시아	-	-	-	-	-	-	15,693	(430)	15,263

유럽	-	-	-	284,789	-	-	-	-	284,789
기타	-	-	-	-	-	-	44	-	44
소 계	772,313	1,086,533	315,813	1,152,960	202,775	216,394	19,523	(42,436)	3,723,875
3. 수익 인식시기:									
한시점에 인식	96,597	1,086,533	315,813	418,313	202,098	215,190	16,099	(6,079)	2,344,564
기간에 걸쳐 인식	675,716	-	-	734,647	677	1,204	3,424	(36,357)	1,379,311
합 계	772,313	1,086,533	315,813	1,152,960	202,775	216,394	19,523	(42,436)	3,723,875

(주1) 기타매출에는 운송매출이 포함되어 있습니다.
(주2) 매출액 중 기업회계기준서 제1115호 적용범위에 포함되지 않는 지분법손실 34,946백만원 및 운용리스수익 30,397백만원은 제외하였습니다.

<2021년 1월~12월>									
									(단위: 백만원)
구 분	지주사업	무역	섬유제조	정보통신	펌프제조	수입차딜러	기타	연결조정	합 계
1. 재화 또는 용역의 유형:									
상품매출	-	765,566	-	214,447	-	210,864	50,102	225	1,241,204
제품매출	95,499	-	194,712	300,686	203,961	-	1,885	(1,935)	794,808
용역매출	98,697	-		375,986	-	-	-	(10,991)	463,692
기타매출(주1)	407,904	4,357	20,080	35,283	5,016	17,742	2,334	(20,852)	471,864
소 계(주2)	602,100	769,923	214,792	926,402	208,977	228,606	54,321	(33,553)	2,971,568
2. 지리적 시장:									
국내	602,100	-	-	785,447	208,977	228,606	25,612	(32,224)	1,818,518
북중미	-	769,923	214,792	-	-	-	-	(326)	984,389
아시아	-	-	-	-	-	-	28,609	(1,003)	27,606
유럽	-	-	-	140,955	-	-	-	-	140,955
기타	-	-	-	-	-	-	100	-	100
소 계	602,100	769,923	214,792	926,402	208,977	228,606	54,321	(33,553)	2,971,568
3. 수익 인식시기:									
한시점에 인식	95,499	769,923	214,792	537,726	202,427	226,903	52,508	(2,709)	2,097,069
기간에 걸쳐 인식	506,601	-	-	388,676	6,550	1,703	1,813	(30,844)	874,499
합 계	602,100	769,923	214,792	926,402	208,977	228,606	54,321	(33,553)	2,971,568

(주1) 기타매출에는 운송매출이 포함되어 있습니다.
(주2) 매출액 중 기업회계기준서 제1115호 적용범위에 포함되지 않는 지분법이익 535,563백만원 및 운용리스수익 29,392백만원은 제외하였습니다.

※ 지주사업에는 운송용역수익 및 섬유제조 수익이 포함되어 있습니다.
※ 연결조정 효과는 사업부문별 매출에 대한 내부손익 제거 금액을 포함하고 있습니다.
※ 상기 67기(2021년) 재무정보는 2021년 4월 매각된 HICO America Sales & Tech. 에서 발생한 손익을 중단영업손익으로 분류하고, 계속사업 기준으로 재작성한 것으로, 해당 사업 관련 손익은 'III. 재무에 관한 사항 8. 기타 재무에 관한 사항 가. 재무제표 재작성 등 유의사항'을 참조하시기 바랍니다.
※ 기업회계기준서 제1016호 '유형자산' 개정에 따라 관계 기업에 대한 지분법 평가 금액이 변경되어 제 67기(2021년) 재무제표가 재작성되었습니다.

나. 판매경로 및 판매방법 등

판매경로 및 판매방법 등의 경우, 연결 재무제표 기준의 사업부문별 구분이 어려워 지배회사와 주요종속회사를 구분하여 기재하였습니다.

(1) 지배회사의 내용
① 판매경로
지배회사의 인테리어 안양공장의 판매경로는 직수출, 내수직판 등으로 구분되어 있습니다. 계열사에 제공하는 연구용역, 교육서비스 제공 및 CI 로열티, 물류용역은 매월 매출을 계상하고 있습니다. 또한, 종속・관계・공동기업 투자에 대한 지분법 손익을 매출 계상합니다.

② 대금회수 조건
- 수출 : 신용장 또는 무신용장 거래
- 내수 : 현금 및 어음 결제
- 계열사 : 현금

③ 판매전략
인테리어 사업은 현대자동차, 기아자동차 등 주요 고객에 안정적으로 공급하고 있으며, 일부 해외계열사를 통해 수출 판매처를 확대하고 있습니다.

④ 주요 매출처 및 비중
2023년 1~12월 지배회사의 주요 매출처는 효성중공업㈜(20.61%), 효성화학㈜(18.54%), 효성티앤씨㈜(17.31%), 현대자동차㈜(7.45%), 효성첨단소재㈜(6.30%), 기아㈜(3.22%), 효성티앤에스㈜(2.65%), ㈜넥센(1.81%), HS GLOBAL, INC.(1.47%), YJC VIETNAM CO., LTD(1.32%) 등 입니다.
※ 상기 매출비중은 지분법에 따른 손익을 제외하고 산정하였습니다.

(2) 주요종속회사의 내용

주요종속회사	판매경로	판매전략	주요매출처 및 비중	비고
Hyosung USA Inc.	판매경로는 수출(13.01%),내수직판(86.99%)으로 구분되어 있습니다.	장기공급계약으로 인한 직판의 판매전략을 추구하고 있습니다.	Goodyear/CP(39.55%), Michelin(17.01%), Daehan(7.25%), Toyo Tire(4.05%), Continental Tire (3.16%) 등	-
Hyosung Holdings USA, Inc.	판매경로는 수출(10.28%), 내수직판(89.72%)으로 구분되어 있습니다.	P&G 향 Diaper 용 스판덱스를 제외하고는 거의 전량 한국산 원사를 수입하고 있으면 현지 창고를 운영하여 재고판매 하고 있습니다. PET 의 경우 판매량의 80% 이상이 Automotive 용도이며 나이론은 산자용 판매가 대부분입니다.	Global Safety Textiles(23.71%), POSCO-AAPC(10.83%), SPX(6.65%), P&G(4.37%), Sage(3.20%), Guilford Mills(2.07%) 등	-
Nautilus Hyosung America, Inc.	USA : 직판 및 대리상 Canada : 대리상 Mexico : 관계사	품질, 서비스를 기반으로 고객 만족도를 제고하고, NBS, TCR, 환류기 등 고수익 제품 판매 확대 및 Tier-1 고객 신규 발굴 및 제품, 서비스를 통해 고객에게 차별화된 가치 제공하는 고객/시장 중심 영업역량 강화 중에 있습니다.	Chase (25.1%), BOA(7.8%), Nusource(6.5%), HSS (5.7%), Cennox (5.0%), Quality Data (4.9%), ATMe (4.4%), Cash Depot (4.2%), CORD (4.1%), Tetralink (3.5%), Others (28.7%)	-

효성굿스프링스㈜	판매경로는 Local 및 직수출, 내수로 구분되어 있음	영업사원들의 Sales 능력을 배양하여 직판 위주의 영업을 전개함과 동시에 기존의 영업소나 대리점 및 특약점도 적극 활용하고 있습니다. 글로벌 기업으로의 성장을 가속화하기 위해 판매지역을 국내・유럽 및 중동시장 중심에서 아시아・미주・중남미・아프리카 등으로 다변화 하는 전략을 추진하여 질적・양적 성장을 추구하고 있습니다.	롯데건설(5.7%), DAELIM RUS LLC(5.5%), 두산에너빌리티㈜(5.1%), 효성피엠㈜(4.3%), 효성펌프판매㈜(3.1%), 삼성물산㈜(2.9%) 등.	-
효성티앤에스㈜	글로벌영업: 법인, 대리상 내수영업: 직판	기술, 품질을 기반으로 고객 만족도 제고. NBS, TCR, 환류기 등 고수익 제품 판매 확대. 제품, 서비스를 통해 고객에게 차별화된 가치 제공. 고객/시장 중심 영업역량 강화	Nautilus Hyosung America (34.2%), 신한은행 (5.2%), PT. DATINDO (5.0%), CMS INFOSYSTEMS (4.2%), 국민은행 (2.4%) 등	-
㈜에프엠케이	내수 영업	신규 전시장 오픈에 의한 직영판매 확대 및 딜러판매를 통해 판매를 확대하고 있습니다.	개인 및 기업 등	-
하나대체투자랜드칩사모부동산투자신탁 39호 (舊 하나랜드칩사모부동산투자신탁39호)	해당 집합투자기구 설정 이전 투자자 모집 완료	임대 사업 및 부동산 매각을 통하여 배당수익과 자본 이득을 추구하고 있습니다.	㈜효성(100%, 건물 일괄 임대)	-
공덕경우개발㈜	내수 영업	전문적인 시설의 운영 및 관리를 통하여 임대율을 제고하고 있습니다.	㈜대림(37%), 한일네트웍스(14%), 윌앤비젼(6%) 등	-
뉴스타공덕제삼차 주식회사	-	-	-	-
뉴스타공덕제사차 주식회사	-	-	-	-
Hyosung Financial System Vina Co. Ltd	판매경로는 본사 직수출(98.66%), 수출(0.59%), 내수직판(0.18%), 기타(0.57%)로 구분되어 있습니다.	기술, 품질을 기반으로 고객 만족도 제고. NBS, TCR, 환류기 등 고수익 제품 판매 확대. 제품, 서비스를 통해 고객에게 차별화된 가치 제공. 고객/시장 중심 영업역량 강화	효성티앤에스㈜(98.66%) 등	-
HYOSUNG TNS RUS L.L.C	러시아내수 직판/대리상 및 CIS(독립국가연합) 대리상 영업, 자동화기서비스	기술, 품질을 기반으로 고객 만족도 제고, NBS, TCR, 환류기 등 고수익 제품 판매 확대. 제품, 서비스를 통해 고객에게 차별화된 가치 제공. 고객/시장 중심 영업 영략 강화	러시아 및 CIS 일반은행(78.0%), 러시아 내 Retail (0.3%), 러시아 내 서비스(21.7%)	

※ 뉴스타공덕제삼차 주식회사, 뉴스타공덕제사차 주식회사는 공덕경우개발㈜의 PF 차입을 위해 증권사가 관리하는 SPC로, 당사 지분은 없으나 실질지배력 행사 기준(기업회계기준서제1110호)에 의거 연결대상으로 편입되었습니다.

※ 상기 주요종속회사의 주요매출처 및 비중은 2023년 1~12월 기준으로 기재하였습니다.

[수주상황]

(단위 : 천$, 백만원)

사업부문	지배회사 및 주요종속회사	품목	전기말 수주잔액 (2022.12.31)	당기 수주액 (2023년 1~12월)	당기 매출액 (2023년 1~12월)	당기말 수주잔액 (2023.12.31)	비고
정보통신	효성티앤에스㈜	금융자동화 기기 등	65,732	839,584	658,112	247,204	-
	Nautilus Hyosung America, Inc.	금융자동화 기기 등	65,557천$	368,934천$	407,134천$	27,357천$	-
	HYOSUNG TNS RUS L.L.C	금융자동화 기기 등	16,350천$	128,236천$	144,486천$	114,344천$	-
펌프제조	효성굿스프링스㈜	펌프, 담수	261,030	270,539	225,621	305,948	-

※ 정보통신 및 펌프제조 등 이외의 사업부문은 생산, 제조, 서비스를 기반으로 한 사업으로 수주실적과 무관합니다.
※ 수주의 계절적 변동 요인
금융자동화기기 및 펌프 등에 대한 수주는 발주처의 중장기적 계획에 의하여 이루어지기 때문에 수주의 계절적 변동요인은 크지 않으나, 경기 변동/설비 투자 동향/정부정책 및 규제 등의 영향을 받는 경향이 있습니다.
※ 상기 Nautilus Hyosung America, Inc.의 당기 매출액은 일부 품목의 프로모션 할인(Sales discount) 등을 반영하지 않은 매출액(Gross Revenue)입니다.

<주요자회사의 내용>

■ 효성티앤씨㈜

(1) 매출실적
1) 연결기준 매출실적

(단위 : 백만원)

사업부문	매출 유형	품목	제6기 (2023년)	제5기 (2022년)	제4기 (2021년)
섬유	제품 상품 기타	스판덱스, 나이론원사, 폴리에스터원사, 직물/염색, PTMG 생산 등	3,089,608	3,841,798	4,663,375
무역 등	제품 상품 기타	철강 및 화학제품 Trading, NF3가스, 타이어보강재 생산 등	4,437,311	5,040,932	3,932,655
합계			7,526,919	8,882,730	8,596,030

※ 상기 매출실적은 단수 차이가 발생할 수 있습니다.

2) 별도기준 매출실적

(단위 : 백만원)

사업부문	매출 유형	품목		제6기 (2023년)	제5기 (2022년)	제4기 (2021년)
섬유	제품 상품 기타	스판덱스, 나이론원사, 폴리에스터원사, 직물/염색 등	수 출	860,455	1,121,787	1,245,104
			내 수	343,180	484,522	406,247
			합 계	1,203,635	1,606,309	1,651,351
무역 등	제품 상품 기타	철강 및 화학제품 Trading 등	수 출	3,117,379	3,533,664	2,702,143
			내 수	132,031	224,533	207,305
			합 계	3,249,410	3,758,197	2,909,448
합 계			수 출	3,977,834	4,655,451	3,947,247
			내 수	475,211	709,055	613,552
			합 계	4,453,045	5,364,506	4,560,799

※ 수출은 직수출 및 로컬수출을 포함한 금액입니다.
※ 상기 매출실적은 단수 차이가 발생할 수 있습니다.

(2) 판매경로, 판매방법 및 주요 매출처 등
판매경로 및 판매방법 등의 경우 IFRS기준 사업부문별 구분이 어려워 효성티앤씨㈜와 효성티앤씨㈜ 주요종속회사를 구분하여 기재하였습니다.

[효성티앤씨㈜]
1) 효성티앤씨㈜의 판매경로는 Local 및 직수출, 내수직판으로 구분되어 있습니다.

2) 대금회수 조건
- 수출 : 신용장 또는 무신용장 거래
- 내수 : 현금 및 어음 결제

3) 부대비용의 부담방법 : 수출가격조건(FOB, CIF, CFR 등)

4) 판매전략
효성티앤씨㈜는 영업사원들의 Sales 능력을 배양하여 직판 위주의 영업을 전개함과 동시 에 기존의 영업소나 대리점 및 특약점도 적극 활용하고 있습니다.
무역부문의 경우 글로벌 네트워크와의 긴밀한 공조로 국내 생산제품의 수출 증대 및 삼국산 제품 거래 확대를 추진하고 있으며, 나아가 심도있는 시장조사를 통해 신규거래선을 개발, 관리하고 적극적인 신시장 개척을 통해 효성티앤씨㈜의 상권을 강화하고 있습니다.

5) 주요 매출처 및 비중
2023년 주요 매출처는 Hyosung Vietnam Co., Ltd.(6.4%), Koksan PET Ve Plastik Ambalaj Sanay(5.8%), Hyosung Japan Co., Ltd.(4.7%), Posco VST Co., Ltd.(3.4%), Hyosung Holdings USA, Inc.(3.0%), Hyosung Dong Nai Co., Ltd.(2.6%) 등 입니다.

[효성티앤씨㈜ 주요종속회사]

효성티앤씨㈜ 주요종속회사	판매경로	판매전략	주요매출처 및 비중	비고
Hyosung Dong Nai Co., Ltd.	내수 직판, 대리점 판매 및 직수출	영업사원들의 Sales 능력을 배양하여 직판 위주의 영업을 전개함과 동시에 기존의 영업소나 대리점 및 특약점도 적극 활용하고 있습니다. 또한 글로벌 네트워크와의 긴밀한 공조로 베트남 생산제품의 수출 증대를 추진하고 있으며, 판매지역은 베트남을 포함한 아시아 지역이 주요 공략지역이며, 유럽, 중남미 등으로도 다변화하는 전략을 추진하여 질적, 양적 성장을 추구하고 있습니다.	스판덱스 - Hyosung Vietnam Co., Ltd.(10.7%), Hyosung International Trade (Jiaxing) Co., Ltd. (9.7%) 등 타이어코드 - Hyosung Vietnam Co., Ltd.(61.0%), Hyosung USA, Inc.(20.9%) 등	-
Hyosung Spandex (Ningxia) Co., Ltd.	내수 직판 및 직수출	현재 관계사인 광동, 주해스판 등에 판매하고 있으며, 향후 지속적으로 외부 거래선에 대한 판매를 확대할 계획입니다.	Hyosung International Trade (Jiaxing) Co., Ltd.(60.5%), Hyosung Spandex (Guangdong) Co., Ltd.(17.6%), Hyosung Brasil Industria e Comercio de Fibras Ltda.(12.3%),Hyosung Spandex (Zhuhai) Co., Ltd.(9.3%) 등	-
Hyosung Istanbul TEKSTIL LTD.STI.	내수 직판 및 직수출	현재 본사인 Cerkezkoy 이외에 튀르키예 내수 판매를 위하여 이스탄불, 부루사 및 아다나에 영업사무소를 두고 있으며 튀르키예에서 유일하게 Technical Service 조직을 보유, 고객의 요구에 맞춘 제품을 공급하여 고객을 확보하고 있습니다.	CENGIZ(7.2%), NCST(6.7%), BIRTEKS(5.0%), HAMBOYA BOYACILIK TEKS(3.2%) 등	-
Hyosung India Private Limited	내수 직판, 대리점 판매 및 직수출	영업사원들의 Sales 능력을 배양하여 직판 위주의 영업을 전개함과 동시에 판매 대리점도 적극 활용하고 있습니다.	Associated Chemical(22.1%), Zenith Fibress(10.0%), International Business And Trade(8.5%), National Synthetics(8.4%)등	-

Hyosung International Trade (Jiaxing) Co., Ltd.	내수 직판 및 대리점 판매	절강성, 강소성 등 중국 섬유 업계 주요 밀집지역인 화동, 화북 지역에서 지리적인 우세 및 제품 품질 우월성을 이용해 가흥, 광동, 주해 스판덱스 제품을 통합 대행판매하여 대고객 영업전략의 시너지 효과를 창출하고 있습니다.	Chinaway(4.2%) 등	-
Hyosung Spandex (Quzhou) Co., Ltd.	내수 직판	절강성, 강소성 등 중국 섬유 업계 주요 밀집지역인 화동, 화북 지역에서 지리적인 우세 및 제품 품질 우월성을 이용해 현재 M/S 1위를 지킴과 동시에 판매량 확대를 추진하고 있습니다.	Hyosung International Trade (Jiaxing) Co., Ltd.(99.1%) 등	-
Hyosung Chemicals (Jiaxing) Co., Ltd.	내수 직판	현재 관계사인 가흥, 취저우, 튀르키예 스판덱스 법인과 외부거래처인 화하이 등에 판매하고 있으며, 향후 지속적으로 외부거래선에 대한 판매를 확대할 계획입니다.	Hyosung Spandex (Quzhou) Co., Ltd.(28.5%), Hyosung Istanbul TEKSTIL LTD.STI. (21.2%), Hyosung Spandex (Jiaxing) Co., Ltd.(7.2%) 등	-
Hyosung Spandex (Jiaxing) Co., Ltd.	내수 직판 및 직수출	절강성, 강소성 등 중국 섬유 업계 주요 밀집지역인 화동, 화북 지역에서 지리적인 우세 및 제품 품질 우월성을 이용해 현재 M/S 1위를 지킴과 동시에 판매량 확대를 추진하고 있습니다.	Hyosung International Trade (Jiaxing) Co., Ltd.(46.3%) 등	-
Hyosung Dong Nai Nylon Co., Ltd.	내수직판 및 직수출	글로벌 네트워크와의 긴밀한 공조로 다양한 차별화 제품의 수출 증대를 추진할 예정이며, 판매지역은 베트남을 포함한 아시아 지역, 미주/중남미, 유럽 등으로 지역 다변화 전략을 추진하여 질적, 양적 성장을 추구할 계획입니다.	효성티앤씨㈜(84.3%), Speed Vina (2.1%) 등	-
Hyosung Brasil Industria e Comercio de Fibras Ltda.	내수직판 및 직수출	현재 본사 이외에 브라질내수 판매를 위하여 상파울로시에 영업사무소를 두고 있으며, Technical Service 조직을 통하여 경쟁사 대비 우월한 서비스 제공으로 고객의 요구에 맞춘 제품을 공급하여 고객을 확보하고 있습니다.	Huvispan(10.8%), Vicunha(3.5%), Advance(3.4%) 등	-
Hyosung Spandex (Guangdong) Co., Ltd.	내수 직판, 대리점 판매 및 직수출	지리적인 우세 및 제품 품질 우월성을 이용하여 판매량 확대를 추진하고 있습니다.	Hyosung International Trade (Jiaxing) Co., Ltd.(96.5%) 등	-
Hyosung Japan Co., Ltd.	내수 직판 및 직수출	주요 제품(스판덱스, 타이어코드, PP 등)의 일본내 고객향 수입판매 및 현지 밀착영업을 통해 판매 확대를 추진 중이며, 효성티앤씨㈜ 생산제품에 사용되는 일본산 원료를 수출하고 있습니다.	Hyosung Vietnam Co., Ltd.(7.5%), Bridgestone(7.1%), Katsushiro Matex(5.4%), Tenma(4.7%) 등	-
Hyosung New Material & High Technology (Quzhou) Co., Ltd.	내수 직판 및 직수출	NF3 수요처는 반도체 및 디스플레이 제작업체로 초기 한국 수출 위주로 판매하였으나, 중국내 주요 수요처로의 판매 확대를 위한 적극적인 마케팅을 실시하여 내수판매비중이 크게 증가하였으며, 지속적으로 내수판매 비중을 확대할 계획입니다.	BOE(32.1%), HKC(20.0%), CSOT(17.0%), LG Display China(7.8%) 등	-

(3) 수주상황

보고서 작성기준일 현재 해당사항 없습니다.

■ 효성중공업㈜

(1) 매출실적

1) 연결기준 매출실적

(단위 : 백만원)

사업부문	매출품목	제6기 (2023년 1~12월)	제5기 (2022년 1~12월)	제4기 (2021년 1~12월)
중공업	변압기, 차단기, 전동기, 감속기 등	2,576,345	1,988,125	1,794,420
건설	주상복합, 아파트, 오피스텔 등	1,696,452	1,494,765	1,276,991
공통	임대 등	27,775	27,254	23,288
합계		4,300,572	3,510,144	3,094,699

2) 별도기준 매출실적

(단위 : 백만원)

사업부문	매출 유형	품목		제6기 (2023년 1~12월)	제5기 (2022년 1~12월)	제4기 (2021년 1~12월)
중공업	제품 상품 기타	변압기,차단기, 전동기, 감속기 등	수 출	1,195,284	664,785	565,439
			내 수	954,145	1,067,174	981,561
			합 계	2,149,249	1,731,959	1,547,000
건설	공사	주상복합, 아파트, 오피스텔 등	수 출	-	4,652	6,470
			내 수	919,172	825,907	778,767
			합 계	919,172	830,559	785,237
기타	임대 등	-	수 출	-	-	-
			내 수	27,775	27,254	23,288
			합 계	27,775	27,254	23,288
합 계			수 출	1,195,284	669,437	669,529
			내 수	1,901,092	1,920,335	1,783,616
			합 계	3,096,376	2,589,772	2,355,525

※ 수출은 직수출 및 로컬수출을 포함한 금액입니다.

(2) 판매경로 및 판매방법 등

판매경로 및 판매방법 등의 경우 사업부문별 구분이 용이하지 않아 효성중공업㈜와 효성중공업㈜ 주요종속회사를 구분하여 기재하였습니다.

[효성중공업㈜의 내용]

1) 효성중공업㈜의 판매경로는 Local 및 직수출, 내수직판으로 구분되어 있습니다.

2) 대금회수 조건
- 수출 : 신용장 또는 무신용장 거래
- 내수 : 현금 및 어음 결제

3) 부대비용의 부담방법 : 수출가격조건(FOB, CIF, CFR 등)

4) 판매전략
중공업 부문의 경우 Global 기업으로의 성장을 가속화하기 위해 판매지역을 국내, 미국 및 중동시장 중심에서 아시아, 유럽, 중남미, 아프리카 등 으로 다변화 하는 전략을 추진하여 질적, 양적 성장을 추구하고 있습니다.

5) 주요매출처 및 비중
2023년 효성중공업㈜의 주요 매출처는 한국전력(11.16%), HICO (3.84%), 신암주택재개발 (2.21%), AI GIHAZ (2.18%) 등 입니다.

[효성중공업㈜ 주요종속회사의 내용]

효성중공업㈜ 주요종속회사	판매경로	판매전략	주요매출처 및 비중	비고

Nantong Hyosung Transformer Co., Ltd.	주요 판매 경로는 중국내수(16.3%), LOCAL 수출(9.6%), 직수출 (74.1%)로 구분되어 있습니다.	중국의 전력망공사(국가전망, 남방전망, 내몽고전력공사)와 오대발전집단(화능, 화전, 국전, 대당, 중전투)를 기반으로 중국내 민수 및 LOCAL 수출을 추진하고 있습니다. 북미/남미를 중심으로 직수출을 진행하고 있습니다.	주요 매출처는 국가전망공사(13.7%), 민수(2.6%), LOCAL 수출(9.6%), 수출 (74.1%) 등 입니다.	-
Hyosung T&D India Pvt. Ltd.	판매경로는 직접 고객과 계약을 하는 주사업, 본사가 고객과 계약을, 하도 본사로부터 하도를 받는 본사 하도, 차단기 부품류를 본사로 수출하는 창원수출, 기타 용역매출로 구분되어 있습니다.	실적이 축적되며 입찰 참여 가능 고객이 증가하고 있습니다. 주요 고객인 PGCIL, KEC 등에 집중하면서, 수출가능한 인접국가(알제리, 투르크메니스탄, 카자흐스탄)로 수출을 확대하고자 합니다. 본사 창원 민수시장은 주요기종인 245kV 경쟁력 확보하여 대응하고 있습니다.	주요 매출처는 Techno(30%), KEC(29%), Adani(13%), 효성중공업(10%), PGCIL(8%) 등 입니다.	-
Hyosung HICO, Ltd.	주요 판매 경로는 관계회사인 HICO America Sales & Tech, Inc.를 통한 미국 내 주요 전력청 대상 판매입니다.	미국 생산거점으로서 기존 고객과의 장기공급계약 등을 바탕으로 안정적인 수익기반을 마련하기 위한 현지생산체제구축, 품질 강화 및 고객 중심적 서비스 활동 등을 진행하는 한편, 지속적인 신규 고객 창출 활동을 추진하여 이익극대화를 추구하고 있습니다.	주요 매출처는 HICO America Sales & Tech, Inc로 해당 관계회사를 통하여 미국 내 주요 민간 전력청들에게 판매 중이며, 최종 고객기준 주요 매출처는 American Electric Power(34.6%), Eversource Energy(27.6%), WESCO Intl.(8.4%), Intersect power(3.8%) 등 입니다.	-
HICO America Sales & Tech, Inc.	미국 및 캐나다 내 Investor Owned Utility 및 Public Utility에 내수 직판으로(100%) 판매하고 있습니다.	제품의 기술력과 차별화된 서비스를 통해 신뢰성을 확보하고 장기 거래 고객을 확대하여 안정적인 수익기반을 갖추고 지속적인 신규 고객 창출을 통해 성장을 추구하고 있습니다.	주요 매출처는 Eversource Energy(14%), AEP(12%), Dominion Energy(11%), Swift Current Energy(5%), Pattern Energy(5%), LS Power(4%), Puget Sound Energy(4%), Georgia Power(4%) 등 입니다.	-

(3) 수주상황

(단위 : 백만원, 천RMB, 천INR, 천USD)

사업부문	효성중공업㈜ 및 효성중공업㈜ 주요종속회사	품목	전전기 매출액 (2021.1~12월)	전전기말 수주잔 (2021.12.31)	전기 매출액 (2022.1~12월)	전기말 수주잔 (2022.12.31)	당기 매출액 (2023.1~12월)	당기말 수주잔 (2023.12.31)	비고
중공업	효성중공업(주)	전력기기 등	1,553,337	2,306,178	1,731,023	3,327,341	2,148,237	3,718,433	단위 : 백만원
	Nantong Hyosung Transformer Co., Ltd.	변압기	602,081	1,296,689	850,273	1,839,267	1,089,690	1,798,766	단위 : 천RMB
	Hyosung T&D India Pvt. Ltd.	차단기	5,323,530	5,070,441	3,713,866	10,858,615	8,443,913	20,400,897	단위 : 천INR
	Hyosung HICO, Ltd.	변압기	31,484	159,822	46,705	217,580	114,771	334,009	단위 : 천USD
	HICO America Sales&Tech, Inc.	변압기, 차단기, 전동기, 강속기	202,107	443,571	189,699	615,539	317,568	1,238,996	단위 : 천USD
건설	효성중공업(주)	아파트, 상업시설, 도로, 철도 등	785,237	4,352,735	830,559	4,591,878	919,172	4,996,659	단위 : 백만원

※ 수주의 계절적 변동요인
전력기기에 대한 수용가의 발주는 중장기적 계획에 의하여 이루어지기 때문에 수주의 계절적 변동요인은 크지 않으며, 기전부문에서는 계절적 요인보다 경기변동, 설비투자 동향, 정부정책 및 규제 등의 영향을 받는 경향이 있습니다.
※ 중공업 사업부문의 경우 수주금액의 환율 환산 및 수주 취소 등으로 수주금액 합산이 정확하게 일치하지 않습니다.

■ 효성첨단소재㈜

가. 매출실적

(1) 연결기준 매출실적

(단위 : 백만원)

사업부문	매출품목	제6기 (2023년 1~12월)	제5기 (2022년 1~12월)	제4기 (2021년 1~12월)
산업자재	타이어코드, 스틸코드, 산업용원사, 카페트, 카매트, 에어백원단 및 쿠션, 탄소섬유, 아라미드 등	3,166,450	3,794,214	3,318,564
섬유	폴리에스터 원사, 스판덱스	360,305	519,759	745,160
기타	나일론필름 등	133,965	163,738	139,117
연결조정	-	(458,389)	(636,338)	(605,064)
합계		3,202,331	3,841,373	3,597,777

(2) 별도기준 매출실적

(단위 : 백만원)

사업부문	매출 유형	품목		제6기 (2023년 1~12월)	제5기 (2022년 1~12월)	제4기 (2021년 1~12월)
산업자재	제품	타이어코드, 스틸코드,	수 출	574,442	746,116	864,312
	상품	산업용 원사, 카페트,	내 수	87,586	111,965	98,954
	기타	탄소섬유, 아라미드 등	합 계	662,028	858,081	963,266

※ 수출은 직수출 및 로컬수출을 포함한 금액입니다.

나. 판매경로 및 판매방법 등

판매경로 및 판매방법 등의 경우 IFRS기준 사업부문별 구분이 어려워 효성첨단소재㈜와 효성첨단소재㈜의 주요종속회사를 구분하여 기재하였습니다.

[효성첨단소재㈜의 내용]
(1) 효성첨단소재㈜의 판매경로는 Local 및 직수출, 내수직판으로 구분되어 있습니다
(2) 대금회수 조건
- 수출 : 신용장 또는 무신용장 거래
- 내수 : 현금 및 어음 결제
(3) 부대비용의 부담방법 : 수출가격조건(FOB, CIF, CFR 등)
(4) 판매전략
효성첨단소재㈜는 영업사원들의 Sales 능력을 배양하여 직판 위주의 영업을 전개함과 동시에 기존의 영업소나 대리점 및 특약점도 적극 활용하고 있습니다. 심도있는 시장조사를 통해 신규거래선을 개발, 관리하고 적극적인 신시장 개척을 통해 효성첨단소재㈜의 상권을 강화하고 있습니다.
(5) 주요매출처 및 비중
2023년 1~12월 효성첨단소재㈜의 주요 매출처는 HYOSUNG USA INC.(22.17%), HYOSUNG VIETNAM CO., LTD.(15.01%), HYOSUNG LUXEMBOURG S.A.(9.45%), 금

호타이어(주)(5.77%), 한국타이어앤테크놀로지㈜(4.78%), 넥센타이어(주)(2.18%) , HYOSUNG DONG NAI COMPANY LIMITED(4.04%)등 입니다.

[효성첨단소재㈜의 주요종속회사의 내용]

효성첨단소재㈜ 주요종속회사	판매경로	판매전략	주요매출처 및 비중	비고
Hyosung Vietnam Co., Ltd.	회사의 판매경로는 직수출 (78%) 및 내수직판 (22%)으로 구분되어 있습니다.	타이어보강재는 미쉐린, 굿이어, 쿠퍼 등 유수한 타이어제조업체에 제품을 공급하고 있으며, 글로벌 네트워크와의 긴밀한 공조로 베트남 생산제품의 수출 증대를 추진하고 있습니다. 스판덱스는 유럽, 중남미등으로도 판매를 다변화 하는 전략을 추진하여 질적, 양적 성장을 추구하고 있습니다.	타이어보강재는 HYOSUNG USA (28%),Hyosung Lux SA (12%), Hyosung DongNai(12%) 등 스판덱스는 Hyosung DongNai(14%), HYOSUNG TRADE JIAXING (34%) 등	-
Hyosung Quang Nam Co., Ltd	회사의 판매경로는 직수출 (64%) 및 내수직판 (36%)으로 구분되어 있습니다.	타이어보강재는 직판으로 한국타이어, Toyoda Gosei 등 유수한 타이어제조업체에 제품을 공급하고 있으며, 글로벌 네트워크와의 긴밀한 공조로 생산제품의 수출 증대를 추진하고 있습니다.	Hyosung DongNai(19%), HYOSUNG VIETNAM(12%), HANKOOK TIRE MAGYARORSZAG(12%), 효성첨단소재(17%) 등	-
Hyosung Chemical Fiber (Jiaxing) Co., Ltd.	내수 직판 및 직수출, LOCAL 수출로 구분되어 있습니다.	절강성,강소성 등 중국 섬유 업계 주요 밀착지인 화동,화북 지역에서 지리적인 우세 및 제품 품질 우월성을 이용해 직판 업체를 공고히 하고 있으며, 주요 생산품목인 타이어코드를 현재 중국에 진출한 세계 유명브랜드인 한국타이어, 금호타이어, 미세린등에 안정적으로 공급함과 동시에 중국 LOCAL 타이어 업체의 65%에 안정적으로 공급하고 있습니다. 향후 모든 중국 LOCAL 업체에 공급 및판매량 확대를 추진하고 있습니다.	효성 화학(11%), 효성 일본(4%), 한국타이어(4%) 등	-
Hyosung Steel Cord (Qingdao) Co., Ltd.	S/C는 직수출(39%), 내수판매(61%)로 구분되어 있습니다.	효성 청도는 지금까지 한국타이어,금호타이어 등 중국에진출해 있는 한국계 외자기업 및 산동성 인근의 LOCAL 기업위주의 판매를 진행해왔으며, 향후 판매량 확대를 위하여 중국내에서도 한국타이어, 금호타이어 등 한국계 외자기업 외에 수익성이 상대적으로 양호한 중국 진출 외자기업 고객을 신규 발굴하고, LOCAL기업에게는 수익성이 양호한 특화규격 판매 확대를 도모하고 있습니다.	한국타이어(중국) (17%), 넥센타이어 (20%), Jinyu(4%), 한국타이어(헝가리) (6%) 등	-
Hyosung Luxembourg S.A	유럽의 고객들에게 직접 판매를 하고 있음	당사에서 제조 공급하는 섬유 타이어코드지는 로컬 제조공급으로의 빠른 대응 능력을 바탕으로 주 고객인 굿이어에 안정적 물량을 공급하고 있으며, 추가로 콘티넨탈 등 로컬 제조 공급을 필요로하는 타 고객들에게 물량을 확대하고 있음. 본사 및 베트남법인으로부터 완제품을 수입하여 판매하는 섬유 타이어코드지, 스틸코드, 탄소섬유 및 아라미드 원사는 현지에서 안정적인 물류 공급 및 문제 발생시 빠른 현지 대응 및 본사와 협력을 통한 고객 만족으로 판매량을 확대해가고 있음.	굿이어(44%), 컨티넨털(15%), 미쉐린(11%) 등	-

Global Safety Textiles GmbH	고객사에 직접 납품(100%)	유럽의 Major 에어백 원단, 쿠션 메이커로서 주요 에어백모듈업체의 유럽 지역의 공장에 원단, 쿠션 제품을 공급하고 있습니다. 오랜 업력을 바탕으로 주요 모듈업체인 Autoliv, ZF, JSS 등과 긴밀한 관계를 맺고 있으며, 특히 ZF향 매출 비중이 높습니다. 주요 모듈업체는 글로벌 구매 조직을 보유하고 있기 때문에 회사도 글로벌네트워크와의 긴밀한 공조체제를 갖추고 있습니다.	ZF (72%) 등	-
GST Global GmbH	Holding Company	-	-	-
GST Automotive Safety (Changshu) Co., Ltd.	고객사에 직접 납품 (100%)	에어백 원단, 쿠션 메이커로서 에어백 모듈업체에 제품을 공급하고 있습니다. 고객의 수가 한정되어 있기 때문에 OEM방식을 통해 판매하고 있습니다.	ZF (41%), Autoliv (26%) 등	-
GST Safety Textile RO S.R.L	고객사에 직접 납품 (100%)	유럽의 Major 에어백 원단, 쿠션 메이커로서 주요 에어백모듈업체의 유럽 지역의 공장에 원단, 쿠션 제품을 공급하고 있습니다. 오랜 업력을 바탕으로 주요 모듈업체인 Autoliv, ZF, JSS 등과 긴밀한 관계를 맺고 있으며, 특히 ZF향 매출 비중이 높습니다. 주요 모듈업체는 글로벌 구매 조직을 보유하고 있기 때문에 회사도 글로벌네트워크와의 긴밀한 공조체제를 갖추고 있습니다.	ZF (60%), JSS (23%) 등	-
Hyosung Carbon Materials (Jiangsu) Co., Ltd.	-	-	-	-

다. 수주상황

보고서 작성기준일 현재 해당사항이 없습니다.

■ 효성화학㈜

(1) 매출실적

1) 연결기준 매출실적

(단위 : 백만원)

사업부문	매출 유형	매출품목	제6기 (2023년 1~12월)	제5기 (2022년 1~12월)	제4기 (2021년 1~12월)
화학	제품 상품 기타	PP, TPA, Nylon Film, PET Film, NF3 Gas, TAC Flim 등	2,791,629	2,878,558	2,519,965

2) 별도기준 매출실적

(단위 : 백만원)

사업부문	매출 유형	품목	제6기 (2023년 1~12월)	제5기 (2022년 1~12월)	제4기 (2021년 1~12월)

화학	제품 상품 기타	PP, TPA, Nylon Film, PET Film, NF3 Gas, TAC Flim 등	수출	1,367,179	1,563,003	1,514,860
			내수	644,705	724,409	594,012
			합계	2,011,884	2,287,412	2,108,872

※ 수출은 직수출 및 로컬수출을 포함한 금액입니다.

(2) 판매경로 및 판매방법 등

판매경로 및 판매방법 등의 경우 IFRS기준 사업부문별 구분이 어려워 효성화학㈜와 효성화학㈜ 주요종속회사를 구분하여 기재하였습니다.

[효성화학㈜의 내용]

1) 효성화학㈜의 판매경로는 Local 및 직수출, 내수직판으로 구분되어 있습니다.
2) 대금회수 조건
- 수출 : 신용장 또는 무신용장 거래
- 내수 : 현금 및 어음 결제
3) 부대비용의 부담방법 : 수출가격조건(FOB, CIF, CFR 등)
4) 판매전략
효성화학㈜는 지속적인 품질 차별화를 통하여 고부가가치 제품을 개발하고, 고객의 Needs를 반영한 신규 Item을 생산하여 고객의 Value를 높이고 있습니다. 적극적인 시장조사를 통해 신규 거래선을 확보하고 지역을 다변화하여 글로벌 판매를 확대하고 있으며, 영업사원들의 Sales 능력을 배양하여 직판 위주의 영업을 전개함과 동시에 대리점이나 Agent를 적극 활용하여 판매 Network를 강화하고 있습니다.
5) 주요 매출처 및 비중
2023년 1~12월 효성화학㈜의 주요 매출처는 효성티앤씨(주)(14.78%), 삼성전자(주)(4.44%), (주)엘지화학(3.95%), GUANGZHOU HONSEA CHEMISTRY CO., (2.97%) 등입니다.

[효성화학㈜ 주요종속회사의 내용]

효성화학㈜ 주요종속회사	판매경로	판매전략	주요 매출처 및 비중	비고
Hyosung Vina Chemicals Co., Ltd.	내수 직판 및 직수출로 구분되어 있음	2020년 2분기부터 상업 생산을 개시하여 내수시장의 경우 베트남 남부지역 시장을 우선 공략하고 향후 중북부 지역까지 시장을 확대할 예정입니다. 그리고 수출은 베트남과 같이 PP 공급이 부족한 인도네시아와 PP의 가장 큰 시장인 중국을 중심으로 판매 예정이며, 향후 주변 동남아시장 및 유럽시장 등으로 판매 지역을 다변화하여 질적, 양적 성장을 추진할 예정입니다.	2023년 1~12월 주요 매출처는 HYOSUNG JAPAN(7.9%), OPEC PLASTIC(2.8%), AJ PLASTIC(2.5%), ATALANT EUROPE S.L(1.9%), AN THANH BISCOL SINGAPORE(1.8%), MARUNI INTERNATIONAL(1.8%) 등	-

(3) 수주상황

보고서 작성기준일 현재 해당사항 없습니다.

■ 효성투자개발㈜

효성투자개발㈜는 부동산에 대한 투자, 임대, 관리, 매매 등을 주요 영업목적으로 하는 회사로 판매경로 및 판매방법, 수주상황 등에 대한 기재를 생략하였습니다. 효성투자개발㈜는 ㈜

효성 종속회사로서 주요 제품 등의 매출은 ㈜효성 연결 매출에 포함되어 있습니다.

가. 매출실적

(단위 : 백만원)

사업부문	매출유형	소재지	제51기 (2023년 1~12월)	제50기 (2022년 1~12월)	제49기 (2021년 1~12월)
부동산임대업	임대수익	대구 수성구	450	411	528

5. 위험관리 및 파생거래

<지배회사 및 주요종속회사의 내용>
위험관리 및 파생거래는 ㈜효성 및 주요종속회사를 중심으로 기재하였습니다.

[시장위험과 위험관리]

가. 지배회사의 내용
지배회사는 영업활동과 관련된 시장위험, 신용위험, 유동성 위험, 자본위험 등을 최소화하기 위한 재무관리정책을 실시하고 있습니다. 지배회사는 각각의 위험 요인에 대해 관리/감독하기 위한 재무위험 관리 정책 및 프로그램을 운용하고 있습니다. 재무적 Risk관리는 재무본부에서 주관하고 있으며 본사 내 사업부 및 국내외 종속회사와의 유기적인 협력을 통해 주기적으로 재무위험의 측정, 평가 및 헷지 등을 실행하고 있습니다. 재무본부에서 수출입 및 외환관리 업무를 담당하고 있고, 시장위험의 예측과 위험자산의 환변동 등에 따른 실적분석을 통하여 위험관리를 하고 있습니다. 또한, 국내외 투자은행 및 금융기관에서 제공하는 시장정보를 이용하여 시장위험에 대한 예측, 관리, 분석, 보고 등의 업무를 수행하고 있습니다.

지배회사는 외환포지션에 따른 환위험을 최소화하기 위하여 수출대금과 수입결제 자금을 통화별, 만기별로 일치시키는 매칭(Matching), 급격한 환율변동이 있을 경우 자금결제 시기를 당기거나 늦추는 리딩(Leading) 및 래깅(Lagging), 동일 거래가 반복되는 업체에는 차액만 결제하여 정리하는 상계(Netting), 환율변동 흐름 및 예측에 따라 결제 통화를 조정하는 결제통화조정 전략, 환율변동에 따른 수출입 가격조정 등의대내적 관리 기법을 주로 이용하고 있으며 그 외 선물환과 환변동 보험 등의 파생상품 거래를 이용한 대외적인 전략 등을 사용하고 있습니다.

지배회사의 재무위험관리의 주요 대상인 금융자산은 현금 및 현금성자산, 단기금융상품, 매도가능금융자산, 매출채권 및 기타채권 등으로 구성되어 있으며, 금융부채는매입채무, 차입금 및 기타채무 등으로 구성되어 있습니다.

(1) 시장위험
① 환율변동위험
지배회사는 글로벌 수출입활동으로 인하여 장부통화와 다른 외화의 수입 및 지출이 발생하고 있습니다. 이로 인한 환율변동위험에 노출되는 환포지션의 주요 통화로는 USD, EUR, JPY 등이 있습니다. 영업활동에서 발생하는 환위험을 최소화하기 위하여 수출입 등의 경상거래 및 예금, 차입 등의 자금거래 시 장부 통화로 거래하거나 입금 및 지출 통화를 일치시키는 것을 원칙으로 함으로써 환포지션 발생을 억제하고, 불가피하게 발생한 환포지션에 대해서는 관리원칙 및 정책, 규정에 따라 환위험을 관리하고 있습니다. 지배회사의 환위험 관리원칙, 정책 및 규정은 환위험의 정의, 측정주기, 관리주체, 관리절차, 헷지 기간, 헷지 비율 등을 포함하고 있습니다.

② 주가변동위험
지배회사는 투자 목적 등으로 타법인의 상장 및 비상장주식에 투자하고 있는 바, 증권시장 및 주가등락에 따라 순자산이 변동될 수 있습니다. 보다 자세한 사항은 'Ⅸ. 계열회사 등에 관한 사항 라. 타법인출자 현황'을 참조하시기 바랍니다.

③ 이자율변동위험
이자율변동위험은 시장금리 변동으로 인한 재무상태표 항목의 가치변동(공정가치) 위험과 투자 및 재무활동으로부터 발생하는 이자수익, 비용의 현금흐름이 변동될 위험으로 정의할 수 있습니다. 지배회사의 이자율 변동위험은 주로 예금 및 변동금리부차입금에서 비롯되며, 지배회사는 이자율 변동으로 인한 불확실성과 금융비용의 최소화를 위한 정책을 수립 및 운용하고 있습니다.

(2) 신용위험
신용위험은 통상적인 거래 및 투자활동에서 발생하며 고객 또는 거래상대방이 계약조건상 의무사항을 지키지 못하였을 때 발생합니다. 이러한 신용위험을 관리하기 위하여 고객과 거래상대방의 재무상태와 과거 경험 및 기타 요소들을 고려하여 주기적으로 재무신용도를 평가하고 있으며, 고객과 거래상대방 각각에 대한 신용한도를 설정, 관리하고 있습니다.

(3) 유동성위험
지배회사는 주기적으로 미래 현금흐름을 예측하여 유동성 위험을 사전적으로 관리하고 있고 적정한 예금 확보를 통하여 긴급한 자금을 보충하고 있습니다. 또한, 유동성위험에 대비하여 무역금융 및 수시 인출 가능한 은행 한도를 확보하고 있습니다.

나. 주요종속회사의 내용

주요종속회사	주요시장위험	위험관리정책	위험관리조직	비고
Hyosung USA Inc.	당사는 원재료가격 급등락에 따른 손익변동 위험이 있습니다.	당사는 판매가격을 원재료 가격 변동에 연동시켜 위험을 차단하고 있습니다.	구매부서에서 본사와 협조하에 원재료 가격 동향을 주시하고 있습니다.	-
Nautilus Hyosung America, Inc.	당사는 변동이자부 단기차입금과 관련된 시장이자율 변동위험에 노출되어 있습니다.	당사는 이러한 위험을 회피하기 위해 복수의 금융기관 차입을 통한 위험 분산 전략을 사용하고 있으며, 지급이자의 최소화를 위한 효율적 자금운용 전략을 사용하고 있습니다.	Finance&Accounting 팀에서 자금 관리 업무를 담당하고 있습니다. 해당 팀은 금융기관에서 제공하는 시장정보를 이용하여 시장위험에 대한 예측・관리・분석 업무를 수행하고 있습니다.	-
Hyosung Holdings USA, Inc.	Cost 를 낮추고자 하는 고객들의 노력의 일환으로 저가 경쟁사 원사를 사용하고자 하는 시도가 있으며 실제로 일부 물량이 대체되었습니다.	현지창고를 운영함으로서 수입산원사 대비 ontime 으로 Delivery 를 진행하고 있으며 이러한 현지재고 운영이 고객에게는 Risk management 를 할 수 있는 Reliable supplier 로 여겨집니다.	법인에서 직접 Euler 라는 여신관리업체를 통하여 여신을 관리하고 있으며 법인에서 직접 품질문제와 관련된 문제를 신속히 대응하고 있습니다.	-
효성굿스프링스㈜	당사는 수출로 인한 외화수금이 원자재수입에 의한 외화 지출보다 많은 외화현금흐름을 가지고 있으며 환율하락에 따른 환차손 위험을 가지고 있습니다. 또한, 시장금리변동으로 인한 운용 이자수익 발생금액과 장단기 차입시 발생하는 지급이자의 불확실성 위험에 노출되어 있습니다.	당사는 외환포지션에 따른 환위험을 최소화하기 위하여 일정 금액 이상의 수주 건에 대하여 수주시점의 환율로 수출 대금을 지급 하고 발주 시점의 환율로 수입금액을 결제할수 있도록 은행과 선물환 매도, 매입계약을 체결하고 있습니다. 그외에 통화별, 만기별로 일치시키는 매칭(Matching), 급격한 환율변동이 있을 경우 자금결제 시기를 당기거나 늦추는 리딩 및 래깅(Leading, Lagging), 동일 거래가 반복되는 업체에는 차액만 결제하여 정리하는 상계(Netting) 등의 대내적 기법도 사용합니다. 시장 금리 변동 위험에 대하여 복수의 금융기관을 통한 위험 분산 및 이자변동상황을 주기적으로 검토하여 상환 및 차환하는 관리를 하고 있습니다.	재무회계팀은 수출입 및 외환관리 업무를 담당하고 있습니다. 해당 팀은 시장위험의 예측과 위험자산의 환변동 등에 따른 실적 분석을 통하여 위험관리를 하고 있으며, 국내외 투자은행 및 금융기관에서 제공하는 시장정보를 이용하여 시장위험에 대한 예측・관리・분석・보고 등의 업무를 수행하고 있습니다.	-

효성티앤에스㈜ (舊 노틸러스효성㈜)	당사는 변동이자부 단기차입금과 관련된 시장이자율 변동위험, 해외 영업 및 구매 활동으로 인한 환율변동위험, 기타 지분 상품의 가격변동위험에 노출되어 있습니다.	당사는 이러한 위험을 회피하기 위해 고정이자부 차입금과 변동이자부 차입금을 혼용하여 사용하고 있으며, 수출채권 Nego를 통한 수출채권 최소화로 환율변동위험 회피활동을 하고 있습니다.	재무실 재경팀에서 외환관리업무를 담당하고 있습니다. 해당팀은 국내외 금융기관에서 제공하는 시장정보를 이용하여 시장위험에 대한 예측, 관리, 분석 업무를 수행하고 있습니다.	-
㈜에프엠케이	당사는 변동이자부 차입금과 관련된 이자율변동위험, 판매 재화의 수입활동으로 인한 환율변동위험에 노출되어 있습니다.	당사는 이자율변동위험을 회피하기 위해 이자율변동현황을 주기적으로 검토하여 상환 또는 차환하는 방법으로 관리하고 있으며, 환율변동위험에 대해서는 선물환계약을 통해 회피활동을 하고 있습니다.	재무관리팀에서 차입 및 외환관리 업무를 담당하고 있습니다. 해당 팀은 금융기관에서 제공하는 시장정보를 이용하여 시장위험에 대한 예측, 관리, 분석 업무를 수행하고 있습니다.	-
하나대체투자랜드칩사모부동산투자신탁39호 (舊 하나랜드칩사모부동산투자신탁39호)	전반적인 세계 및 국내 경제상황, 국내 부동산 경제 상황 등의 악화로 임대료 회수금액의 감소 및 추후 매각 지연에 따라 펀드 수익률이 영향을 받을 수 있습니다.	본 건 펀드의 예정운영기간 동안 ㈜효성이 본 건 건물을 책임임대차함으로써 공실위험을 감소시켰으며, 고정임대료를 책정함으로써 임대료 변동 위험을 Hedge 하였습니다. 또한 향후 수서지역 개발 진행 등으로 본 건 부동산 매각 시 긍정적 요인으로 작용할 가능성이 높을 것으로 예상됩니다.	해당 투자자산의 운용은 ㈜하나자산운용에서 담당하고 있으며, 투자대상 자산의 운용・관리감독 등의 업무를 수행하고 있습니다.	-
공덕경우개발㈜	당사는 변동이자부 차입금과 관련된 시장이자율 변동위험에 노출되어 있습니다.	당사는 이러한 위험을 회피하기 위하여 리파이낸싱을 통해 조달금리를 낮추는 방안을 강구하고 있으며, 지급이자의 최소화를 위한 효율적 자금운용 전략을 사용하고 있습니다.	관리팀에서 자금 관리 업무를 담당하고 있습니다. 해당 팀은 금융기관에서 제공하는 시장정보를 이용하여 시장위험에 대한 예측・관리・분석 업무를 수행하고 있습니다.	-
뉴스타공덕제삼차 주식회사	-	-	-	-
뉴스타공덕제사차 주식회사	-	-	-	-
Hyosung Financial System Vina Co. Ltd	당사는 변동이자부 장기차입금과 관련된 시장이자율 변동위험, 해외영업 및 구매 활동으로 인한 환율변동위험에 노출되어 있습니다.	당사는 이러한 이자율변동위험을 회피하기 위해 이자율변동현황을 주기적으로 검토하여 상환 또는 차환하는 방법으로 관리하고 있습니다.	경영지원팀 재경파트에서 외환관리업무를 담당하고 있습니다. 해당 재경파트는 금융기관에서 제공하는 시장정보를 이용하여, 시장위험에 대한 예측・관리・분석 업무를 수행하고 있습니다.	-
HYOSUNG TNS RUS L.L.C	당사는 환율 급등락에 따른 손익변동 위험이 있습니다.	당사는 선적조건 변경, 고객과의 대금 결제 조건 변경 등으로 위험을 축소하는 방안을 강구하고 있습니다.	재무팀에서 자금 관리 업무를 담당하고 있습니다. 해당 팀은 금융기관에서 제공하는 시장정보를 이용하여 시장위험에 대한 예측 / 관리 / 분석 업무를 수행하고 있습니다.	-

※ 뉴스타공덕제삼차 주식회사, 뉴스타공덕제사차 주식회사는 공덕경우개발㈜의 PF 차입을 위해 증권사가 관리하는 SPC로, 당사 지분은 없으나 실질지배력 행사 기준(기업회계기준서제1110호)에 의거 연결대상으로 편입되었습니다.

[파생상품 등의 거래 현황]

가. 지배회사의 내용

(1) 파생상품 계약 현황

2023년말 현재 지배회사가 보유하고 있는 파생상품은 다음과 같습니다.

① 선물환

지배회사는 2023년말 현재 체결 중인 선물환 계약이 없습니다.

② 상환전환 우선주

지배회사는 2023년말 현재 보유 중인 상환전환 우선주가 없습니다.

③ 총수익스왑
지배회사는 2023년말 현재 체결 중인 총수익스왑 계약이 없습니다.

(2) 파생상품 계약으로 발생한 손익 현황
당기 중(2023년 1~12월말) 당사의 파생상품계약으로 발생한 손익은 다음과 같습니다.

(단위 : 백만원)

파생상품 종류	파생상품 거래손익		파생상품 평가손익	
	거래이익	거래손실	평가이익	평가손실
선물환	-	-	-	-

(3) 현금흐름 위험회피 회계
회사는 외화차입금을 동일한 시기에 예상되는 외화매출에 대한 환율변동위험을 회피하기 위한 위험회피 수단으로 지정하고 현금흐름 위험회피 회계를 적용하였습니다.
회사는 기업회계기준 해석 53-70 문단 16의 3 경과조치에 근거하여 2008년 7월 1일을 기준으로 동 위험회피관계를 지정하고 문서화하였습니다.

나. 주요종속회사의 내용

주요종속회사	파생상품 계약현황	파생상품 계약으로 발생한 손익 현황	현금흐름 위험회피 회계	비고
효성굿스프링스㈜	당기말 현재 이자율변동위험을 회피하기 위해 통화 및 이자율스왑계약을 체결하고 있습니다. 또, 외화계약 및 매출채권 등의 환율변동위험을 회피하기 위해 선물환계약도 체결하고 있습니다. 이로 인하여 발생하는 파생상품평가손익은 해당기간의 손익에 반영하고 있습니다.	당기간 중 파생상품 거래이익 893백만원 거래손실 3,004백만원을 인식하였으며 파생상품평가 이익 969백만원, 평가손실 676백만원을 인식하였습니다.	-	-
㈜에프엠케이	당기말 현재 외화매입채무 등의 환율변동 위험을 회피하기 위해 체결한 선물환계약은 없습니다.	당기중 거래가 완료되어 실현된 파생상품거래이익은 2,339백만원, 파생상품거래손실은 129백만원 이며, 평가이익 및 평가손실은 없습니다.	-	-
효성티앤에스㈜	당기말 현재 체결한 파생상품 계약은 없습니다.	당기중 거래가 완료되어 실현된 파생상품거래이익은 522백만원입니다.	-	

<주요자회사의 내용>

■ 효성티앤씨㈜

(1) 위험관리

[효성티앤씨㈜]
효성티앤씨㈜는 영업활동과 관련된 시장위험, 신용위험, 유동성위험, 자본위험 등을 최소화하기 위한 재무관리정책을 실시하고 있습니다. 효성티앤씨㈜는 각각의 위험 요인에 대해 관

리/감독하기 위한 재무위험 관리 정책 및 프로그램을 운용하고 있습니다. 재무적 Risk관리는 재무실이 주관하고 있으며 본사 내 사업부 및 국내외 종속회사와의 유기적인 협력을 통해 주기적으로 재무위험의 측정, 평가 및 헷지 등을 실행하고 있습니다. 재무실 자금팀에서 수출입 및 외환관리 업무를 담당하고 있고, 시장위험의 예측과 위험자산의 환변동 등에 따른 실적분석을 통하여 위험관리를 하고 있습니다. 또한, 국내외 투자은행 및 금융기관에서 제공하는 시장정보를 이용하여 시장위험에 대한 예측, 관리, 분석, 보고 등의 업무를 수행하고 있습니다.

효성티앤씨㈜는 수출로 인한 외화수금이 원자재수입에 의한 외화 지출보다 많은 외화현금흐름을 가지고 있으며 환율변동위험이 있습니다. 효성티앤씨㈜는 외환포지션에 따른 환위험을 최소화 하기 위하여 수출대금과 수입결제 자금을 통화별, 만기별로 일치시키는 매칭(Matching), 급격한 환율변동이 있을 경우 자금결제시기를 당기거나 늦추는 리딩(Leading) 및 래깅(Lagging), 동일 거래가 반복되는 업체에는 차액만 결제하여 정리하는 상계(Netting), 환율변동 흐름 및 예측에 따라 결제통화를 조정하는 결제통화조정 전략, 환율변동에 따른 수출입 가격조정 등의 대내적 관리 기법을 주로 이용하고 있으며 그 외 선물환과 환변동 보험 등의 파생상품 거래를 이용한 대외적인 전략 등을 사용하고 있습니다.

효성티앤씨㈜의 재무위험관리의 주요 대상인 금융자산은 현금 및 현금성자산, 단기금융상품, 매도가능금융자산, 매출채권 및 기타채권 등으로 구성되어 있으며, 금융부채는매입채무, 차입금 및 기타채무 등으로 구성되어 있습니다.

1) 시장위험

① 환율변동위험

효성티앤씨㈜는 글로벌 수출입활동으로 인하여 장부통화와 다른 외화의 수입 및 지출이 발생하고 있습니다. 이로 인한 환율변동위험에 노출되는 환포지션의 주요 통화로는 USD, EUR, CNY, JPY 등이 있습니다. 영업활동에서 발생하는 환위험을 최소화하기 위하여 수출입 등의 경상거래 및 예금, 차입 등의 자금거래시 장부 통화로 거래하거나 입금 및 지출 통화를 일치시키는 것을 원칙으로 함으로써 환포지션 발생을 억제하고, 불가피하게 발생한 환포지션에 대해서는 관리원칙 및 정책, 규정에 따라 환위험을 관리하고 있습니다. 효성티앤씨㈜의 환위험 관리 원칙, 정책 및 규정은 환위험의 정의, 측정주기, 관리주체, 관리절차, 헷지 기간, 헷지 비율 등을 포함하고 있습니다.

② 주가변동위험

효성티앤씨㈜는 단순투자 목적으로 타법인의 상장 및 비상장주식에 투자하고 있는 바, 증권시장 및 주가등락에 따라 순자산이 변동될 수 있습니다. 보다 자세한 사항은 효성티앤씨㈜ 사업보고서 'Ⅸ.계열회사 등에 관한 사항 3. 타법인 출자 현황'을 참조하시기 바랍니다.

③ 이자율변동위험

이자율변동위험은 시장금리 변동으로 인한 재무상태표 항목의 가치변동(공정가치) 위험과 투자 및 재무활동으로부터 발생하는 이자수익, 비용의 현금흐름이 변동될 위험으로 정의할 수 있습니다. 효성티앤씨㈜의 이자율 변동위험은 주로 예금 및 변동금리부차입금에서 비롯되며, 효성티앤씨㈜는 이자율 변동으로 인한 불확실성과 금융비용의 최소화를 위한 정책을 수립 및 운용하고 있습니다.

④ 상품가격 변동위험

효성티앤씨㈜는 무역 부문의 영업활동에 따라 가격변동 위험에 노출되는 금, 은 납 등의 금속상품에 대한 상품가격 변동 위험을 최소화하기 위하여 선물 계약을 체결하고 있습니다. 효

율적인 상품가격 변동 위험관리를 위해 주기적인 가격 모니터링 및 상품별 특성에 맞는 위험 축소 전략을 유동적으로 수립하고, 위험회피 목적에 맞지 않는 투기적 거래는 금지하고 있습니다.

2) 신용위험

신용위험은 통상적인 거래 및 투자활동에서 발생하며 고객 또는 거래상대방이 계약조건상 의무사항을 지키지 못하였을 때 발생합니다. 이러한 신용위험을 관리하기 위하여 고객과 거래상대방의 재무상태와 과거 경험 및 기타 요소들을 고려하여 주기적으로 재무신용도를 평가하고 있으며, 고객과 거래상대방 각각에 대한 신용한도를 설정, 관리하고 있습니다.

3) 유동성위험

대규모 투자가 많은 효성티앤씨㈜의 사업 특성상 적절한 유동성 확보는 매우 중요한 재무관리 정책 중의 하나입니다. 효성티앤씨㈜는 적정 유동성 유지를 위하여 주기적인 자금수지 예측, 필요 현금수준 추정 및 수입, 지출 관리 등을 실시하고 있습니다. 효성티앤씨㈜는 주기적으로 미래 현금흐름을 예측하여 유동성 위험을 사전적으로 관리하고 있고 적정한 예금 확보를 통하여 긴급한 자금을 보충하고 있습니다. 또한, 유동성위험에 대비하여 무역금융 및 당좌차월 한도를 확보하고 있으며, 대규모 시설투자의 경우에는 내부유보자금의 활용이나 장기차입을 통하여 조달기간을 일치시켜 유동성 위험을 최소화하고 있습니다.

[효성티앤씨㈜ 주요종속회사]

효성티앤씨㈜ 주요종속회사	주요시장위험	위험관리정책	위험관리조직	비고
Hyosung Dong Nai Co., Ltd.	당사의 원재료 비중이 높음에 따라 원재료가격 변동시 원가에 미치는 영향이 큽니다.	원재료 가격 변화에 대한 정보를 수시로 수집하며, 공급처의 다변화를 통해 가격변동위험을 완화시키고자 하며, 회계통화를 기존 베트남동에서 달러로 전환함으로써 베트남동 절하에 따른 환차손 위험을 최소화하고 있습니다.	본사 재무실과 당사 관리본부 내에서 구매 및 외화관리를 하고 있으며, 현지 관련기관들에서 제공하는 시장 정보를 통해 시장위험에 대한 예측,관리,분석,보고 등의 업무를 수행하고 있습니다.	-
Hyosung Spandex (Ningxia) Co., Ltd.	당사는 원재료 비중이 높아 원재료 가격 변동 시 원가에 미치는 영향이 크며, 내수경기 불확실성에 따른 판가하락, 여신회수 위험 및 환율변동에 따른 환차손 위험에 노출되어 있습니다.	원재료 가격 변화에 대한 정보를 수시로 수집하며, 공급처의 다변화를 통해 가격변동위험을 완화시키고 있으며, 외환포지션에 따른 환위험을 최소화하기 위해 수입결제 자금을 만기별로 일치시키는 매칭 전략과 결제기일의 탄력적 운영을 통한 위험회피 전략을 사용하고 있습니다.	당사는 외환관리 업무부서를 별도로 두고 있지 않으나, 거래금융기관이나 자문기관과 관련 정보를 공유하여 환변동 등 시장위험에 대한 예측, 관리 등의 업무를 수행하고 있습니다.	-
Hyosung Istanbul TEKSTIL LTD.STI.	당사는 내수거래 비중이 약 77%로 외화거래 비중이 비교적 적은 편이나 환율 변동에 따른 환차손 위험과 원료가 상승, 판매가격 하락 등에 따른 잠재적 시장위험에 노출되어 있습니다.	환위험을 막기 위하여 당사의 매출은 USD 90%, EUR 10% 수준으로 하고 있으며, 원부재료도 대부분 USD로 수입하여 환율변동에 따른 위험을 최소화하고 있습니다.	거래금융기관이나 자문기관과 관련 정보를 공유하여 환변동 등 시장위험에 대한 예측, 관리 등의 업무를 수행하고 있으며, 항상 본사와 시장 상황을 공유하고 있습니다.	-
Hyosung India Private Limited	당사의 원재료 비중이 높음에 따라 원재료가격 변동시 원가에 미치는 영향이 크며, 환율변동시 외화차입금에 대한 환차손 발생 및 원재료가 상승 위험에 노출되어 있습니다.	원재료 가격 변화에 대한 정보를 수시로 수집하며, 공급처의 다변화를 통해 가격변동위험을 완화시키고자 하며, 선물환 체결을 통한 환위험 헷지를 검토 중에 있습니다.	본사 재무실과 구매팀에서 구매 및 외화관리를 하고 있으며, 현지 관련기관들에서 제공하는 시장정보를 통해 시장위험에 대한 예측,관리,분석,보고 등의 업무를 수행하고 있습니다.	-
Hyosung International Trade (Jiaxing) Co., Ltd.	당사는 관계사 판매대행을 주업으로 영위하고 있으며 내수거래 비중이 약 99%로 내수경기 불확실성에 따른 여신회수 위험에 일부 노출되어 있습니다.	당사는 고객별 여신관리 시스템 도입 및 고객 재무정보 주기적 분석을 통해 부도 여신 발생 가능 고객에 대해 여신회수 강화 및 여신한도 조정을 통해 부도 여신 "0"를 원칙으로 하고 있습니다.	당사는 신용관리부서를 별도 설립하여 모든 고객에 대해 고객별 여신한도를 설정하고 여신한도 내 거래가 이루어지도록 여신관리를 진행하고 있습니다.	-

Hyosung Spandex (Quzhou) Co., Ltd.	당사는 내수거래 비중이 약 99%로 매출에 따른외환위험에 노출되어 있지 않으나, 원료가 상승, 판매가격 하락 등에 따른 잠재적 시장위험에 노출되어 있습니다.	당사는 환율의 급격한 변동이 있을경우 자금 결제시기를 탄력적으로 운영하여환변동 위험에 대처하고 있습니다.	당사는 외환관리 업무부서를 별도로 두고 있지 않으나, 거래금융기관이나 자문기관과 관련 정보를 공유하여 환변동 등 시장위험에 대한 예측, 관리 등의 업무를 수행하고 있습니다.	-
Hyosung Chemicals (Jiaxing) Co., Ltd.	당사는 원자재 수입에 따른 외화지출이 외화수금액보다 많은외화현금흐름을 가지고 있어 환율 변동에 따른 환차손 위험을 가지고 있으며, 시장금리 변동으로 인한 지급이자의 불확실성 위험에 노출되어 있습니다.	당사는 외환포지션에 따른 환위험을 최소화하기 위해 수입결제 자금을 만기별로 일치시키는 매칭 전략과 함께 결제 기일의 탄력적 운용을 통해 위험을 회피하는 전략을 사용하고 있습니다.	당사는 외환관리 업무부서를 별도로 두고 있지 않으나, 거래금융기관이나 자문기관과 관련 정보를 공유하여 환변동 등 시장위험에 대한 예측, 관리 등의 업무를 수행하고 있습니다.	-
Hyosung Spandex (Jiaxing) Co., Ltd.	당사는 내수거래 비중이 약 47%로 외화거래 비중이 비교적 적은 편이나 환율 변동에 따른 환차손 위험 및 원료가 상승, 판매가격 하락에 따른 잠재적 시장위험에 노출되어 있습니다.	당사는 외화포지션이 비교적 적은 편이나, 급격한 환율 변동이 있을 경우 자금결제 시기를 탄력적으로 운영하고 있으며, 필요시 결제통화 및 수출입 가격을 조정하는 전략을 사용하고 있습니다.	당사는 외환관리 업무부서를 별도로 두고 있지 않으나, 거래금융기관이나 자문기관과 관련 정보를 공유하여 환변동 등 시장위험에 대한 예측, 관리 등의 업무를 수행하고 있습니다.	-
Hyosung Dong Nai Nylon Co., Ltd.	당사의 원재료 비중이 높음에 따라 원재료가격 변동시 원가에 미치는 영향이 큽니다.	원재료 가격 변화에 대한 정보를 수시로 수집하며, 공급처의 다변화를 통해 가격변동위험을 완화시키고자 하며, 회계통화를 달러로 함으로써 베트남동 절하에 따른 환차손 위험을 최소화하고 있습니다.	본사 재무실과 당사 관리본부 내에서 구매 및 외화관리를 하고 있으며, 현지 관련기관들에서 제공하는 시장 정보를 통해 시장위험에 대한 예측,관리,분석,보고 등의 업무를 수행하고 있습니다.	-
Hyosung Brasil Industria e Comercio de Fibras Ltda.	브라질에서는 일반 기업이 외화계좌를 보유할 수 없으므로, 수입대금 결제, 수출대금 입금시 환차손 위험에 노출됩니다.	주요 자재들에 대하여 건별 선물환계약(NDF)을 체결하여 환위험 헷지를 하는 등 위험관리에 만전을 기하고 있습니다.	환위험을 관리한 경험이 있는 관리인원을 주재원으로 파견하여 동 위험을 관리하고 있으며, 항상 본사와 시장 상황을 공유하고 있습니다.	-
Hyosung Spandex (Guangdong) Co., Ltd.	당사는 수출비중이 많지는 않지만, 환율변동에 따른 환차손 위험이 있습니다.	당사는 수출채권 네고 등을 통해 외화매출채권 비중을 최소화하고 있습니다.	당사는 외환관리 업무부서를 별도로 두고 있지 않으나, 거래금융기관이나 자문기관과 관련 정보를 공유하여 환변동 등 시장위험에 대한 예측, 관리 등의 업무를 수행하고 있습니다.	-
Hyosung Japan Co., Ltd.	당사는내수판매 비중이 75%로,내수경기 불확실성에 따른 여신위험에 일부 노출되어 있습니다.	당사는 고객별 여신관리 시스템 도입 및 주기적인 고객 재무상태 분석을 통해 여신사고 위험의 조기 탐지 및 상응조치를 취하도록 하고 있습니다.	당사는 여신관리 부서를 별도로 두고 있지 않으나, 관리부서 및 해당 영업부서가 거래금융기관 및 기업조사업체와 관련 정보를 공유하여 위험고객에 대한 예측, 관리 등의 업무를 수행하고 있습니다.	-
Hyosung New Material & High Technology (Quzhou) Co., Ltd.	당사는 내수거래 비중이 약 89%로 외화거래 비중이 비교적 적은 편이나 환율 변동에 따른 환차손 위험과 원료가 상승, 판매가격 하락에 따른 잠재적 시장위험에 노출되어 있습니다.	당사는 외화포지션이 비교적 적은 편이나, 급격한 환율 변동이 있을 경우, 자금결제 시기를 탄력적으로 운영하고있으며, 필요시 결제통화 및 수출입 가격을 조정하는 전략을 사용하고 있습니다.	당사는 외환관리 업무부서를 별도로 두고 있지 않으나, 거래금융기관이나 자문기관과 관련 정보를 공유하여 환변동 등 시장위험에 대한 예측, 관리 등의 업무를 수행하고 있습니다.	-

(2) 파생거래

[효성티앤씨㈜]

1) 파생상품 계약 현황

① 환율변동위험

효성티앤씨㈜는 2023년 12월말 현재 외화매출채권 등의 환율변동위험을 회피하기 위한 267건의 선물환 계약을 체결하고 있으며, 이로 인하여 발생하는 파생상품 평가손익을 해당 기간의 손익에 반영하고 있습니다. 당기말 효성티앤씨㈜가 보유하고 있는 파생상품은 다음과 같습니다.

(단위: 천USD, 천EUR, 천JPY, 천AUD)

파생상품 종류	계약조건	가중평균 약정환율(원)	가중평균만기일	미결제약정 계약금액
선물환(USD)	매도	1,311.63	2024-03-11	30,404
선물환(EUR)	매도	1,400.10	2024-03-29	105,997

선물환(JPY)	매도	8.86	2024-03-14	1,464,148
선물환(AUD)	매도	837.37	2024-04-30	2,193
선물환(USD)	매입	1,307.66	2024-02-08	86,316
선물환(EUR)	매입	1,430.40	2024-01-02	253
선물환(JPY)	매입	9.16	2024-01-31	80,277

※ 효성티앤씨㈜의 파생상품계약 건수가 과다하여 계약별 구분 기재가 어렵고, 파생상품의 구조가 단순하
여 통합 기재하여도 향후 환변동에 따른 손익이 예측 가능하므로 동일 종류의 파생상품에 대해 동일 대
상 통화로 통합하여 기재하였습니다.

② 상품가격 변동위험
효성티앤씨㈜는 2023년 12월말 현재 상품가격 변동위험을 회피하기 위하여 10건의 장외 선물계약을 체결하고 있으며, 이로 인하여 발생하는 파생상품 평가손익을 해당 기간의 손익에 반영하고 있습니다. 당기말 효성티앤씨㈜가 보유하고 있는 파생상품은 다음과 같습니다.

(단위: USD, 천USD)

파생상품 종류	계약조건	가중평균 계약단가($)	가중평균만기일	미결제약정 계약금액
장외파생상품(금)	매도	2,001.07	2024-02-21	2,629
장외파생상품(은)	매도	24.15	2024-03-18	17,367
장외파생상품(납)	매도	2,088.56	2024-03-14	5,639
장외파생상품(금)	매입	-	-	-
장외파생상품(은)	매입	-	-	-
장외파생상품(납)	매입	-	-	-

※ 2023년 체결된 매입 관련 장외파생상품은 계약단가가 2024년에 결정되는 바, 가중평균 만기일, 미결제약정계약금액이 확정되지 않았습니다.

2) 파생상품 계약으로 발생한 손익 현황
당기중(23.1~12월) 효성티앤씨㈜의 파생상품 계약으로 발생한 손익은 다음과 같습니다.

(단위:백만원)

파생상품 종류	파생상품 거래손익		파생상품 평가손익	
	거래이익	거래손실	평가이익	평가손실
선물환	27,655	(23,992)	870	(5,007)
장외파생상품	0	(0)	144	(178)
합계	27,655	(23,992)	1,014	(5,185)

[효성티앤씨㈜ 주요종속회사]
Hyosung Brasil Industria e Comercio de Fibras Ltda.는 2023년 12월말 현재 환율변동위험을 회피하기 위한 51건의 선물환 계약을 체결하고 있습니다.
당기중 효성티앤씨㈜의 종속회사의 파생상품 계약으로 발생한 손익은 다음과 같습니다.

(단위:백만원)

구분	파생상품 종류	파생상품 거래손익		파생상품 평가손익	
		거래이익	거래손실	평가이익	평가손실
Hyosung Brasil Industria e Comercio de Fibras Ltda.	선물환	404	(1,086)	7	(47)
Hyosung Japan Co., Ltd.	선물환	1,635	(511)	8	(171)

■ 효성중공업㈜

(1) 시장위험과 위험관리

[효성중공업㈜의 내용]
효성중공업㈜는 영업활동과 관련된 시장위험, 신용위험, 유동성 위험, 자본위험 등을 최소화하기 위한 재무관리정책을 실시하고 있습니다. 효성중공업㈜는 각각의 위험 요인에 대해 관리/감독하기 위한 재무위험 관리 정책 및 프로그램을 운용하고 있습니다. 재무적 Risk 관리는 재무실에서 주관하고 있으며 본사 내 사업부 및 국내외 종속회사와의 유기적인 협력을 통해 주기적으로 재무위험의 측정, 평가 및 헷지 등을 실행하고 있습니다. 재무실 자금팀에서 수출입 및 외환관리 업무를 담당하고 있고, 시장위험의예측과 위험자산의 환변동 등에 따른 실적분석을 통하여 위험관리를 하고 있습니다.또한, 국내외 투자은행 및 금융기관에서 제공하는 시장정보를 이용하여 시장위험에 대한 예측, 관리, 분석, 보고 등의 업무를 수행하고 있습니다.

효성중공업㈜는 수출로 인한 외화수금이 원자재수입에 의한 외화 지출보다 많은 외화현금흐름을 가지고 있으며 환율하락에 따른 환차손 위험을 가지고 있습니다. 효성중공업㈜는 외환포지션에 따른 환위험을 최소화 하기 위하여 수출대금과 수입결제 자금을 통화별, 만기별로 일치시키는 매칭(Matching), 급격한 환율변동이 있을 경우 자금결제시기를 당기거나 늦추는 리딩(Leading) 및 래깅(Lagging), 동일 거래가 반복되는 업체에는 차액만 결제하여 정리하는 상계(Netting), 환율변동 흐름 및 예측에 따라 결제통화를 조정하는 결제통화조정 전략, 환율변동에 따른 수출입 가격조정 등의 대내적 관리 기법을 주로 이용하고 있으며 그 외 선물환과 환변동 보험 등의 파생상품 거래를 이용한 대외적인 전략 등을 사용하고 있습니다.

효성중공업㈜의 재무위험관리의 주요 대상인 금융자산은 현금 및 현금성자산, 단기금융상품, 매도가능금융자산, 매출채권 및 기타채권 등으로 구성되어 있으며, 금융부채는매입채무, 차입금, 사채 및 기타채무 등으로 구성되어 있습니다.

1) 시장위험

① 환율변동위험
효성중공업㈜는 글로벌 수출입활동으로 인하여 장부통화와 다른 외화의 수입 및 지출이 발생하고 있습니다. 이로 인한 환율변동위험에 노출되는 환포지션의 주요 통화로는 USD, EUR, JPY 등이 있습니다. 영업활동에서 발생하는 환위험을 최소화하기 위하여 수출입 등의 경상거래 및 예금, 차입 등의 자금거래시 장부 통화로 거래하거나 입금 및 지출 통화를 일치시키는 것을 원칙으로 함으로써 환포지션 발생을 억제하고, 불가피하게 발생한 환포지션에 대해서는 관리원칙 및 정책, 규정에 따라 환위험을 관리하고 있습니다. 효성중공업㈜의 환위

험 관리 원칙, 정책 및 규정은 환위험의 정의, 측정주기, 관리주체, 관리절차, 헷지 기간, 헷지 비율 등을 포함하고 있습니다.

② 주가변동위험
효성중공업㈜는 단순투자 목적으로 타법인의 상장 및 비상장주식에 투자하고 있는 바, 증권시장 및 주가등락에 따라 순자산이 변동될 수 있습니다. 보다 자세한 사항은 효성중공업㈜ 사업보고서 'Ⅸ.계열회사 등에 관한 사항 2.타법인출자 현황'을 참조하시기 바랍니다.

③ 이자율변동위험
이자율변동위험은 시장금리 변동으로 인한 재무상태표 항목의 가치변동(공정가치) 위험과 투자 및 재무활동으로부터 발생하는 이자수익, 비용의 현금흐름이 변동될 위험으로 정의할 수 있습니다. 효성중공업㈜의 이자율 변동위험은 주로 예금 및 변동금리부차입금에서 비롯되며, 효성중공업㈜는 이자율 변동으로 인한 불확실성과 금융비용의 최소화를 위한 정책을 수립 및 운용하고 있습니다.

2) 신용위험

신용위험은 통상적인 거래 및 투자활동에서 발생하며 고객 또는 거래상대방이 계약조건상 의무사항을 지키지 못하였을 때 발생합니다. 이러한 신용위험을 관리하기 위하여 고객과 거래상대방의 재무상태와 과거 경험 및 기타 요소들을 고려하여 주기적으로 재무신용도를 평가하고 있으며, 고객과 거래상대방 각각에 대한 신용한도를 설정, 관리하고 있습니다.

3) 유동성위험

대규모 투자가 많은 효성중공업㈜의 사업 특성상 적절한 유동성 확보는 매우 중요한 재무관리 정책 중의 하나입니다. 효성중공업㈜는 적정 유동성 유지를 위하여 주기적인 자금수지 예측, 필요 현금수준 추정 및 수입, 지출 관리 등을 실시하고 있습니다. 효성중공업㈜는 주기적으로 미래 현금흐름을 예측하여 유동성 위험을 사전적으로 관리하고 있고 적정한 예금 확보를 통하여 긴급한 자금을 보충하고 있습니다. 또한, 유동성위험에 대비하여 무역금융 및 당좌차월 한도를 확보 하고 있으며, 대규모 시설투자의 경우에는 내부유보 자금의 활용이나 장기차입을 통하여 조달기간을 일치시켜 유동성 위험을 최소화하고 있습니다.

[효성중공업㈜ 주요종속회사의 내용]

효성중공업㈜ 주요종속회사	주요시장위험	위험관리정책	위험관리조직	비고
Nantong Hyosung Transformer Co., Ltd.	내수시장가격은 18년 하반기를 기점으로소폭 회복 상태이나, 중국내 투자 감소에 따른 발주량 감소 위험을 가지고 있습니다. 중국 경쟁사의 가격 경쟁 심화 영향으로 글로벌시장가격 하락 위험이 계속 증가하고 있습니다.	본사 수출물량의 일부를 남통 생산으로 전환하여 수익성을 확보하고, 내수는 수주이익율을 고려한 선별적인 수주 활동을 통해 이익을 확보하는 전략을 추진하고 있습니다.	전사 원가절감 활동으로 인력 구조조정을 통해 고정비 절감, 구매단가인하, 제조 불량제로화, 재고감축 활동을 지속적으로 전개 중입니다.	-
Hyosung T&D India Pvt. Ltd.	유럽 3사의 인도 현지 법인과 중국 경쟁사들의 공격적인 가격전략으로 시장 가격이 하락하고 있어 수익성 악화의 위험에 노출되어 있습니다.	원가 경쟁력 강화를 위하여 부품 현지화를 확대하고있으며, 시장별 대응 제품 개발을 추진하고 있습니다. 또한, 민수 시장 등 신규 시장을 개척함과 동시에 고수익 고객 발굴을 추진하고 있습니다.	수주 전 계약서 검토를 진행하여 저수익, 고위험 PJT에 대해서는 수주를 지양하고 있으며, 영업팀에서는 사전 입찰 조건 변경 활동을 통하여 경쟁사 진입을 제한하여 수익성을 높이는 전략을 수행하고 있습니다.	-

Hyosung HICO, Ltd.	당사는 Copper 및 Core, Steel 등 주요 원자재들의 수입으로 인해 환율 및 운반비 변동에 대한 원자재 구매 비용 상승, 시장 가치 하락 등 수익성 변동의 위험에 노출되어 있습니다.	현지 및 멕시코 등 주변 국가의 Supply Chain 구축활동을 추진하고 있으며, 환율 변동을 고려한 입찰가산정, 원가절감 및 포장 최적화를 통해수익성 극대화를 진행 중입니다.	위험관리정책은 생산, 구매, 재무 등 전 부문이 연계하여 전사적 차원의 활동으로 추진하고 있습니다.	-
HICO America Sales & Tech, Inc.	미 정부 무역규제로 인한 통상환경 악화로 인해 창원/남통 변압기 사업환경에 대한 불확실성이 높아 지고 있습니다.	높은 수준의 서비스 제공을 통한 고객 만족도를 높여 당사 경쟁력을 강화하고 있고, 미국 내 생산기지를 확보하여 통상리스크에 대응하고 있습니다.	영업 및 프로젝트 수행조직의 고객의 요구사항에 대한 신속한 대응과 차별화된 서비스를 제공함으로써, 당사 경쟁력을 강화시키고 있습니다.	-

(2) 파생상품 등의 거래 현황

[효성중공업㈜의 내용]

1) 파생상품 계약 현황

효성중공업㈜는 2023년 12월말 현재 외화매출채권 등의 환율변동위험을 회피하기 위한 1,069건의 선물환계약과 4건의 통화스왑계약을 체결하고 있으며, 이로 인하여 발생하는 파생상품 평가손익을 해당 기간의 손익에 반영하고 있습니다.

당기말 효성중공업㈜가 보유하고 있는 파생상품은 다음과 같습니다.

(단위: 천외화)

거래목적	파생상품 종류	계약조건	가중평균 약정환율(원)	가중평균만기일	미결제약정 계약금액
공정가치위험회피	선물환(USD)	매도	1,276.14	2024-10-16	675,627
공정가치위험회피	선물환(EUR)	매도	1,401.47	2024-10-22	54,641
공정가치위험회피	선물환(JPY)	매도	973.48	2024-04-16	564,414
공정가치위험회피	선물환(GBP)	매도	1,586.34	2025-01-07	118,134
공정가치위험회피	선물환(AUD)	매도	856.55	2024-11-02	127,615
공정가치위험회피	선물환(NZD)	매도	778.59	2024-12-18	9,496
공정가치위험회피	선물환(CNY)	매도	182.16	2024-08-31	24,593
공정가치위험회피	선물환(SGD)	매도	968.34	2024-09-06	27,500
공정가치위험회피	선물환(NOK)	매도	118.79	2025-01-24	1,500,239
공정가치위험회피	선물환(CAD)	매도	955.58	2024-04-05	2,042
공정가치위험회피	선물환(ZAR)	매도	66.31	2024-06-10	96,176
매매목적	선물환(USD)	매도	1,287.10	2024-01-11	42,711
매매목적	선물환(EUR)	매도	1,423.85	2024-04-25	402
매매목적	선물환(USD)	매입	1,309.24	2024-03-23	11,638
매매목적	선물환(JPY)	매입	918.41	2024-03-25	352,016
매매목적	선물환(CNY)	매입	182.15	2024-02-10	1,740
매매목적	선물환(EUR)	매입	1,430.81	2024-03-09	2,363
매매목적	선물환(SEK)	매입	122.06	2024-04-01	23,983
매매목적	선물환(CHF)	매입	1,495.00	2024-01-15	25
매매목적	통화스왑(USD)	-	1,215.12	2024-11-22	54,664

※ 효성중공업㈜의 파생상품계약 건수가 과다하여 계약별 구분 기재가 어렵고, 파생상품의 구조가 단순하여

통합
기재하여도 향후 환변동에 따른 손익이 예측 가능하므로 동일 종류의 파생상품에 대해 동일 대상 통화로 통합
하여 기재하였습니다.

2) 파생상품 계약으로 발생한 손익 현황

당기중 효성중공업㈜의 파생상품 계약으로 발생한 손익은 다음과 같습니다.

(단위:백만원)

구분	파생상품 종류	파생상품 거래손익		파생상품 평가손익		확정계약 평가손익	
		거래이익	거래손실	평가이익	평가손실	평가이익	평가손실
공정가치위험회피	선물환	7,157	(48,296)	8,332	(21,439)	69,311	(23,968)
매매목적	선물환	13,790	(9,731)	201	(425)	-	-
	통화스왑	5,784	(72)	2,168	-	-	-
	합계	26,731	(58,099)	10,701	(21,864)	69,311	(23,968)

3) 현금흐름 위험회피 회계

효성중공업㈜는 외화차입금과 동일한 시기에 예상되는 외화매출에 대한 환율변동위험을 회피하기 위한 위험회피 수단으로 지정하고 현금흐름 위험회피 회계를 적용하였습니다.

■ 효성첨단소재㈜
[효성첨단소재㈜의 내용]
효성첨단소재㈜는 영업활동과 관련된 시장위험, 신용위험, 유동성 위험, 자본위험 등을 최소화하기 위한 재무관리정책을 실시하고 있습니다. 효성첨단소재㈜는 각각의 위험 요인에 대해 관리/감독하기 위한 재무위험 관리 정책 및 프로그램을 운용하고 있습니다. 재무적 Risk관리는 재무실이 주관하고 있으며 본사 내 사업부 및 해외 종속회사와의 유기적인 협력을 통해 주기적으로 재무위험의 측정, 평가 및 헷지 등을 실행하고 있습니다. 재무실에서 수출입 및 외환관리 업무를 담당하고 있고, 시장위험의 예측과 위험자산의 환변동 등에 따른 실적분석을 통하여 위험관리를 하고 있습니다. 또한, 국내외 투자은행 및 금융기관에서 제공하는 시장정보를 이용하여 시장위험에 대한 예측, 관리, 분석, 보고 등의 업무를 수행하고 있습니다.

효성첨단소재㈜는 수출로 인한 외화수금이 원자재수입에 의한 외화 지출보다 많은 외화현금흐름을 가지고 있으며 환율하락에 따른 환차손 위험을 가지고 있습니다. 효성첨단소재㈜는 외환포지션에 따른 환위험을 최소화 하기 위하여 수출대금과 수입결제 자금을 통화별, 만기별로 일치시키는 매칭(Matching), 급격한 환율변동이 있을 경우 자금결제시기를 당기거나 늦추는 리딩(Leading) 및 래깅(Lagging), 동일 거래가 반복되는 업체에는 차액만 결제하여 정리하는 상계(Netting), 환율변동 흐름 및 예측에 따라 결제통화를 조정하는 결제통화조정 전략, 환율변동에 따른 수출입 가격조정 등의 대내적 관리 기법을 주로 이용하고 있으며 그 외 선물환과 환변동 보험 등의 파생상품 거래를이용한 대외적인 전략 등을 사용하고 있습니다.

효성첨단소재㈜의 재무위험관리의 주요 대상인 금융자산은 현금 및 현금성자산, 단기금융상

품, 매도가능금융자산, 매출채권 및 기타채권 등으로 구성되어 있으며, 금융부채는매입채무, 차입금, 사채 및 기타채무 등으로 구성되어 있습니다.

가. 시장위험

(1) 환율변동위험
효성첨단소재㈜는 글로벌 수출입활동으로 인하여 장부통화와 다른 외화의 수입 및 지출이 발생하고 있습니다. 이로 인한 환율변동위험에 노출되는 환포지션의 주요 통화로는 USD, EUR, JPY, CNY 등이 있습니다. 영업활동에서 발생하는 환위험을 최소화하기위하여 수출입 등의 경상거래 및 예금, 차입 등의 자금거래시 장부 통화로 거래하거나 입금 및 지출 통화를 일치시키는 것을 원칙으로 함으로써 환포지션 발생을 억제하고, 불가피하게 발생한 환포지션에 대해서는 관리원칙 및 정책, 규정에 따라 환위험을 관리하고 있습니다. 효성첨단소재㈜의 환위험 관리 원칙, 정책 및 규정은 환위험의 정의,측정주기, 관리주체, 관리절차, 헷지 기간, 헷지 비율 등을 포함하고 있습니다.

(2) 주가변동위험
효성첨단소재㈜는 경영참여, 단순투자 목적으로 타법인의 상장 및 비상장주식에 투자하고 있는 바, 증권시장 및 주가등락에 따라 순자산이 변동될 수 있습니다. 보다 자세한 사항은 효성첨단소재㈜ 사업보고서 'Ⅸ.계열회사 등에 관한 사항 2.타법인출자 현황'을 참조하시기 바랍니다.

(3) 이자율변동위험
이자율변동위험은 시장금리 변동으로 인한 재무상태표 항목의 가치변동(공정가치) 위험과 투자 및 재무활동으로부터 발생하는 이자수익, 비용의 현금흐름이 변동될 위험으로 정의할 수 있습니다. 효성첨단소재㈜의 이자율 변동위험은 주로 예금 및 변동금리부차입금에서 비롯되며, 효성첨단소재㈜는 이자율 변동으로 인한 불확실성과 금융비용의 최소화를 위한 정책을 수립 및 운용하고 있습니다.

나. 신용위험
신용위험은 통상적인 거래 및 투자활동에서 발생하며 고객 또는 거래상대방이 계약조건상 의무사항을 지키지 못하였을 때 발생합니다. 이러한 신용위험을 관리하기 위하여 고객과 거래상대방의 재무상태와 과거 경험 및 기타 요소들을 고려하여 주기적으로 재무신용도를 평가하고 있으며, 고객과 거래상대방 각각에 대한 신용한도를 설정, 관리하고 있습니다.

다. 유동성위험
대규모 투자가 많은 효성첨단소재㈜의 사업 특성상 적절한 유동성 확보는 매우 중요한 재무관리 정책 중의 하나입니다. 효성첨단소재㈜는 적정 유동성 유지를 위하여 주기적인 자금수지 예측, 필요 현금수준 추정 및 수입, 지출 관리 등을 실시하고 있습니다. 효성첨단소재㈜는 주기적으로 미래 현금흐름을 예측하여 유동성 위험을 사전적으로 관리하고 있고 적정한 예금 확보를 통하여 긴급한 자금을 보충하고 있습니다. 또한, 유동성위험에 대비하여 무역금융 및 당좌차월 한도를 확보 하고 있으며, 대규모 시설투자의 경우에는 내부유보 자금의 활용이나 장기차입을 통하여 조달기간을 일치시켜 유동성 위험을 최소화하고 있습니다.

[효성첨단소재㈜의 주요종속회사의 내용]

효성첨단소재㈜	주요시장위험	위험관리정책	위험관리조직	비고

주요종속회사				
Hyosung Vietnam Co., Ltd.	당사의 원재료 비중이 높음에 따라 원재료가격 변동시 원가에 미치는 영향이 큽니다.	원재료 가격 변화에 대한 정보를 수시로 수집하며,공급처의 다변화를 통해 가격변동 risk를 완화시키고자 하며, 회계통화를 기존 베트남동에서 달러로 전환함으로써 베트남동 절하에 따른 환차 risk를 최소화하고 있습니다.	본사 재무실과 당 법인 관리본부 내에서 구매 및 외화관리를 하고 있으며, 현지 관련기관들에서 제공하는 시장정보를 통해 시장위험에 대한 예측,관리,분석,보고 등의업무를 수행하고 있습니다.	-
Hyosung Quang Nam Co., Ltd	당사의 원재료 비중이 높음에 따라 원재료가격 변동시 원가에 미치는 영향이 큽니다	원재료 가격 변화에 대한 정보를 수시로 수집하며,공급처의 다변화를 통해 가격변동 risk를 완화시키고자 하며, 회계통화를 기존 베트남동에서 달러로 전환함으로써 베트남동 절하에 따른 환차 risk를 최소화하고 있습니다.	본사 재무실과 당 법인 관리본부 내에서 구매 및 외화관리를 하고 있으며, 현지 관련기관들에서 제공하는 시장정보를 통해 시장위험에 대한 예측,관리,분석,보고 등의 업무를 수행하고 있습니다.	-
Hyosung Chemical Fiber (Jiaxing) Co., Ltd.	당사는 외화수금이 외화지출대비 많은 외화 현금흐름을 가지고 있어 환율하락에 따른 환차손 위험을 가지고있으며, 시장금리의 급격한 변동으로인한 지급이자의 불확실성 위험에 노출되어 있습니다.	당사는 환율의 급격한 변동이 있을 경우를 대비하여자금 결제시기를 탄력적으로 운영하여 환변동 위험에 대처하고 있으며, 환율변동 흐름 및 예측에따라 결제 통화를 조정하는 이중전략을 사용하고 있습니다.	외환관리 업무부서를 별도로 두고 있지 않으나, 거래금융기관이나 자문기관과 관련정보를 공유하여 환변동 등 시장위험에대한 예측, 관리 등의 업무를 수행하고 있습니다.	-
Hyosung Steel Cord (Qingdao) Co., Ltd.	내수 판매분중 한국타이어와 같은 외자기업이외의 중국 LOCAL 기업으로의 판매분에 대한 여신기일이 길며, 여신기일에 대한 약정이 엄수되지 않는 위험에 노출되어 있습니다.	매분기 주요 거래기업의 손익실적을 입수하여 판매여부 및 여신 축소 여부를 결정하고 있습니다.	현재 영업팀에서 고객의 신용상태에 대한정기적인 점검 및 동향파악을 통하여 Risk 감소를 도모하고 있습니다.	-
Hyosung Luxembourg S.A.	전체 매입, 매출이 유로화 거래로 환율 등락에 따른 환차 risk는 없으며, 총 차입금 역시 전액 유로화 기준으로 환차 위험은 없으나 시장금리 변화에 따른 지급이자의 불확실성은 내재하고 있습니다.	복수의 차입 및 팩토링(매출채권매각) 공급 업체를 선정, 운영하여 시장금리 등 변화 시 선택적으로 유리한 조건으로 자금 운용하고 있으며, 금리 등 조건 경쟁을 통해 재계약시 지속 개선하고 있습니다.	법인장 및 Accounting Team에서 자금운용처 비교 및 자금 필요현황을 수시 점검하여 최적의 조건으로 관리하고 있습니다	-
Global Safety Textiles GmbH	당사는 제조업체로 대부분의 현금흐름이 Euro로 이뤄지고 있습니다. 따라서 가장 주요한 시장위험은 원재료매입가격의 변동입니다.	통상적으로 원재료 매입액의 변동분을 고객에게 이전하는 방식을 통해 risk를 최소화해 왔습니다. 역사적으로 볼때 이러한 위험관리정책을 통해 큰 어려움을 겪지는 않았지만, 가끔 시장상황에 따라 일시적으로 어려운 경우는 있었습니다.	외환관리 업무부서를 별도로 두고 있지 않으나, 거래금융기관이나 자문기관과 관련정보를 공유하여 환변동 등 시장위험에대한 예측, 관리 등의 업무를 수행하고 있습니다.	-
GST Global GmbH	Holding Company로서 특별한 시장 위험은 없습니다.	-	-	-
GST Automotive Safety (Changshu) Co. Ltd.	당사는 제조업체로 대부분의 현금흐름이 CNY로 이뤄지고 있습니다. 따라서 가장 주요한 시장위험은 원재료매입가격의 변동입니다.	통상적으로 원재료 매입액의 변동분을 고객에게 이전하는 방식을 통해 risk를 최소화해 왔습니다. 역사적으로 볼때 이러한 위험관리정책을 통해 큰 어려움을 겪지는 않았지만, 가끔 시장상황에 따라 일시적으로 어려운 경우는 있었습니다.	외환관리 업무부서를 별도로 두고 있지 않으나, 거래금융기관이나 자문기관과 관련정보를 공유하여 환변동 등 시장위험에대한 예측, 관리 등의 업무를 수행하고 있습니다.	-

GST Safety Textile RO S.R.L	당사는 제조업체로 대부분의 현금흐름이 RON으로 이뤄지고 있습니다. 따라서 가장 주요한 시장위험은 원재료매입가격의 변동입니다..	통상적으로 원재료 매입액의 변동분을 고객에게 이전하는 방식을 통해 risk를 최소화해 왔습니다. 역사적으로 볼때 이러한 위험관리정책을 통해 큰 어려움을 겪지는 않았지만, 가끔 시장상황에 따라 일시적으로 어려운 경우는 있었습니다.	외환관리 업무부서를 별도로 두고 있지 않으나, 거래금융기관이나 자문기관과 관련정보를 공유하여 환변동 등 시장위험에대한 예측, 관리 등의 업무를 수행하고 있습니다.	-
Hyosung Carbon Materials (Jiangsu) Co., Ltd.	-	-	-	-

라. 파생상품 계약 현황

[효성첨단소재㈜의 내용]

효성첨단소재㈜는 2023년 12월말 현재 외화차입금 등의 환율변동위험을 회피하기 위한 38건의 선물환, 1건의 통화스왑계약을 체결하고 있으며, 이로 인하여 발생하는 파생상품 평가손익을 해당 기간의 손익에 반영하고 있습니다. 당기말 효성첨단소재㈜가 보유하고 있는 파생상품은 다음과 같습니다.

(1) 선물환

(단위:천USD)

파생상품 종류	계약조건	가중평균 약정환율(원)	가중평균 만기일	미결제약정 계약금액 (천 현지통화)
선물환(USD)	매입	1,291.33	2024-03-02	13,048

(2) 통화스왑

(단위:천USD)

파생상품 종류	계약처	계약실행일	만기일	총계약금액	계약조건
통화스왑	우리은행	2021-05-28	2024-05-28	30,000	- 차액결제/고정이자율 지급 - 변동이자율 수취

나. 파생상품 계약으로 발생한 손익 현황

당기중(23.1~12월) 효성첨단소재㈜의 파생상품계약으로 발생한 손익은 다음과 같습니다.

(단위:백만원)

파생상품 종류	파생상품 거래손익		파생상품 평가손익	
	거래이익	거래손실	평가이익	평가손실
선물환	2,582	2,679	168	253
통화스왑	210	-	1,469	-
합계	2,792	2,679	1,637	253

[효성첨단소재㈜의 주요종속회사의 내용]

해당사항 없습니다.

■ 효성화학㈜

(1) 위험관리

[효성화학㈜의 내용]
효성화학㈜는 영업활동과 관련된 시장위험, 신용위험, 유동성 위험, 자본위험 등을 최소화하기 위한 재무관리정책을 실시하고 있습니다. 효성화학㈜는 각각의 위험 요인에 대해 관리/감독하기 위한 재무위험 관리 정책 및 프로그램을 운용하고 있습니다. 재무적 Risk관리는 재무실에서 주관하고 있으며 본사 내 사업부 및 종속회사와의 유기적인 협력을 통해 주기적으로 재무위험의 측정, 평가 및 헷지 등을 실행하고 있습니다. 재무실 자금팀에서 수출입 및 외환관리 업무를 담당하고 있고, 시장위험의 예측과 위험자산의 환변동 등에 따른 실적분석을 통하여 위험관리를 하고 있습니다. 또한, 국내외 투자은행 및 금융기관에서 제공하는 시장정보를 이용하여 시장위험에 대한 예측, 관리, 분석, 보고 등의 업무를 수행하고 있습니다.

효성화학㈜는 수출로 인한 외화수금이 원자재수입에 의한 외화 지출보다 많은 외화현금흐름을 가지고 있으며 환율하락에 따른 환차손 위험을 가지고 있습니다. 효성화학㈜는 외환포지션에 따른 환위험을 최소화 하기 위하여 수출대금과 수입결제 자금을 통화별, 만기별로 일치시키는 매칭(Matching), 급격한 환율변동이 있을 경우 자금결제시기를 당기거나 늦추는 리딩(Leading) 및 래깅(Lagging), 동일 거래가 반복되는 업체에는 차액만 결제하여 정리하는 상계(Netting), 환율변동 흐름 및 예측에 따라 결제통화를 조정하는 결제통화조정 전략, 환율변동에 따른 수출입 가격조정 등의 대내적 관리 기법을 주로 이용하고 있으며 그외 선물환과 환변동 보험 등의 파생상품 거래를이용한 대외적인 전략 등을 사용하고 있습니다.

효성화학㈜의 재무위험관리의 주요 대상인 금융자산은 현금 및 현금성자산, 파생상품자산, 매출채권 및 기타채권 등으로 구성되어 있으며, 금융부채는 매입채무, 차입금, 사채 및 기타채무 등으로 구성되어 있습니다.

1) 시장위험

- 환율변동위험
효성화학㈜는 글로벌 수출입활동으로 인하여 장부통화와 다른 외화의 수입 및 지출이 발생하고 있습니다. 이로 인한 환율변동위험에 노출되는 환포지션의 주요 통화로는 USD, EUR, JPY 등이 있습니다. 영업활동에서 발생하는 환위험을 최소화하기 위하여 수출입 등의 경상거래 및 예금, 차입 등의 자금거래시 장부 통화로 거래하거나 입금 및 지출 통화를 일치시키는 것을 원칙으로 함으로써 환포지션 발생을 억제하고, 불가피하게 발생한 환포지션에 대해서는 관리원칙 및 정책, 규정에 따라 환위험을 관리하고 있습니다. 효성화학㈜의 환위험 관리원칙, 정책 및 규정은 환위험의 정의, 측정주기, 관리주체, 관리절차, 헷지 기간, 헷지 비율 등을 포함하고 있습니다.

- 주가변동위험
효성화학㈜는 단순투자 목적으로 타법인의 상장 및 비상장주식에 투자하고 있는 바, 증권시장 및 주가등락에 따라 순자산이 변동될 수 있습니다. 보다 자세한 사항은 효성화학㈜ 사업보고서 'Ⅸ. 계열회사 등에 관한 사항 3. 타법인출자 현황'을 참조하시기 바랍니다.

- 이자율변동위험
이자율변동위험은 시장금리 변동으로 인한 재무상태표 항목의 가치변동(공정가치) 위험과 투자 및 재무활동으로부터 발생하는 이자수익, 비용의 현금흐름이 변동될 위험으로 정의할 수 있습니다. 효성화학㈜의 이자율 변동위험은 주로 예금 및 변동금리부차입금에서 비롯되며, 효성화학㈜는 이자율 변동으로 인한 불확실성과 금융비용의 최소화를 위한 정책을 수립 및 운용하고 있습니다.

2) 신용위험
신용위험은 통상적인 거래 및 투자활동에서 발생하며 고객 또는 거래상대방이 계약조건상 의무사항을 지키지 못하였을 때 발생합니다. 이러한 신용위험을 관리하기 위하여 고객과 거래상대방의 재무상태와 과거 경험 및 기타 요소들을 고려하여 주기적으로 재무신용도를 평가하고 있으며, 고객과 거래상대방 각각에 대한 신용한도를 설정, 관리하고 있습니다.

3) 유동성위험
대규모 투자가 많은 효성화학㈜의 사업 특성상 적절한 유동성 확보는 매우 중요한 재무관리 정책 중의 하나입니다. 효성화학㈜는 적정 유동성 유지를 위하여 주기적인 자금수지 예측, 필요 현금수준 추정 및 수입, 지출 관리 등을 실시하고 있습니다. 효성화학㈜는 주기적으로 미래 현금흐름을 예측하여 유동성 위험을 사전적으로 관리하고 있고 적정한 예금 확보를 통하여 긴급한 자금을 보충하고 있습니다. 또한, 유동성위험에 대비하여 무역금융 및 당좌차월 한도를 확보 하고 있으며, 대규모 시설투자의 경우에는 내부유보 자금의 활용이나 장기차입을 통하여 조달기간을 일치시켜 유동성 위험을 최소화하고 있습니다.

[효성화학㈜ 주요종속회사의 내용]

효성화학㈜ 주요종속회사	주요시장위험	위험관리정책	위험관리조직	비 고
Hyosung Vina Chemicals Co., Ltd.	당사의 원재료 비중이 높음에 따라 원재료가격 변동이 원가에 미치는 영향이 상당히 큽니다. 그리고 대부분의 차입금이 변동금리 조건으로 시장금리 변동에 따른 지급이자의 불확실성 위험이 있습니다.	원재료 가격 변화에 대한 정보를 수시로 수집하고, 공급처의 다변화를 통해 가격변동 Risk를 완화시키고자 하며, 회계통화를 USD로 하여 베트남동 평가절하에 따른 환율 위험을 최소화하고 있습니다.	구매 및 외화 관리 등의 업무를 본사 재무실과 협의하여 처리 중이며, 현지 관련기관들에서 제공하는 시장정보를 통해 시장위험에 대한 예측, 관리, 분석, 보고 등의 업무를 수행하고 있습니다.	-

(2) 파생거래

[효성화학㈜의 내용]
1) 파생상품 계약 현황
효성화학㈜는 2023년 12월말 현재 외화차입금의 환율변동위험을 회피하기위한 2건의 통화스왑계약 및 14건의 선물환 계약을 체결하고 있으며, 이로 인하여 발생하는 파생상품 평가손익을 해당 기간의 손익에 반영하고 있습니다.
당기말 효성화학㈜가 보유하고 있는 파생상품은 다음과 같습니다.

- 통화스왑

(단위: 천USD, 백만JPY)

파생상품 종류	계약조건	계약금액	약정환율	만기일

통화스왑(USD)	매입	20,000	1,270.00	2024-04-30
통화스왑(JPY)	매입	1,000	9.85	2024-04-30

- 선물환

(단위 : 천USD)

파생상품 종류	계약조건	미결제약정 계약금액	가중평균 약정환율	가중평균 만기일
선물환(USD)	매입	95,410	1,299.70	2024-01-27
선물환(USD)	매도	504	1,351.71	2024-01-09

※ 파생상품의 구조가 단순하여 통합 기재하여도 향후 환변동에 따른 손익이 예측 가능하므로 동일 종류의 파생상품에 대해 동일 대상 통화로 통합하여 기재하였습니다.

2) 파생상품 계약으로 발생한 손익 현황
당기(2023년 1~12월) 중 효성화학㈜의 파생상품 계약으로 발생한 손익은 다음과 같습니다.

(단위 : 백만원)

파생상품 종류	파생상품 거래손익		파생상품 평가손익	
	거래이익	거래손실	평가이익	평가손실
통화스왑	255	(141)	1,977	-
선물환	16,443	(13,218)	112	(3,075)
합계	16,698	(13,359)	2,089	(3,075)

[효성화학㈜ 주요종속회사의 내용]
해당사항 없습니다.

■ 효성투자개발㈜
효성투자개발㈜은 보유하고 있는 금융상품과 관련하여 신용위험, 외환위험 및 가격위험 등의 시장위험에 노출되어 있습니다. 효성투자개발㈜는 임대사업과 관련한 매출채권과 투자자산에 대해 고객이나 거래상대방이 계약상의 의무를 이행하지 않는 경우 재무손실이 발생하는 신용위험에 노출되어 있습니다. 또한, 보유하고 있는 관계기업 지분과 관련한 배당금 수익의 경우, 수익을 인식하는 배당금 결의시점과 실제 현금흐름이 발생하는 배당금 지급시점 간의 환차로 인해 손익이 변동되는 환율변동위험에 노출되어 있습니다. 효성투자개발㈜은 보유중인 지분증권의 시장가격 변동으로 인해 금융상품의 공정가치나 미래현금흐름이 변동할 수 있는 가격위험에 노출되어 있습니다. 이에 효성투자개발㈜은 환율변동위험 등 리스크를 줄이기 위해 경영지원팀에서 파생상품계약 등의 활용방안을 모색하고 있습니다. 당기말 현재 보유하고 있는 파생상품은 없습니다.

6. 주요계약 및 연구개발활동

<지배회사 및 주요종속회사의 내용>
주요계약 및 연구개발활동은 ㈜효성 및 주요종속회사를 중심으로 기재하였습니다.

[경영상의 주요계약 등]

가. 지배회사의 내용

(1) 효성트랜스월드㈜ 흡수합병
당사는 경영효율성 제고 및 경쟁력 강화를 목적으로 2020년 10월 30일 이사회에서 효성트랜스월드 주식회사를 흡수합병하기로 결의하였으며, 2021년 1월 29일을 합병기일로 합병절차가 완료되어 합병등기하였습니다.
(관련공시 : 2020.10.30 주요사항보고서(회사합병결정), 2021.01.29 합병등종료보고서(합병))

계약 상대방	항목	내용
효성 트랜스월드㈜	계약의 목적 및 내용	합병을 통한 경영 효율성 제고 및 경쟁력 강화
	계약의 체결시기 및 계약기간	2020.11.04 (합병계약일) 및 2021.01.29 (합병등기)
	계약금액 및 대금수수방법 등	-

(2) 타인을 위한 지급보증 등
당사는 종속기업인 뉴스타공덕제삼차주식회사와 공덕경우개발의 대출약정에 대해 각각 89,000백만원, 87,000백만원의 자금보충의무를 제공하고 있으며, 그 외 종속기업 및 관계기업 등에 지급보증 및 연대보증을 제공하고 있습니다.
자세한 내용은 'III. 재무에 관한 사항 5. 재무제표 주석 39.기타충당부채,우발부채 및 우발자산에 대한 주석'을 참조하시기 바랍니다.

나. 주요종속회사의 내용

주요종속회사	계약일자	계약상대방	계약내용	비고
효성굿스프링스㈜	2021년 11월	효성중공업㈜	창원공장 임대차 재계약	-
	2021년 4월	공덕개발㈜	본사사무실임대차 재계약	-
	2021년 3월	EPC Energy Singapore Pte	창사 이래 최대 용량(121,000㎥/h) JAWA 9, 10 TPP 순환수 펌프	-
	2021년 2월	GS펌프㈜	제품개발, 시장 정보 공유등 전략적제휴	-
효성티앤에스㈜ (舊 노틸러스효성㈜)	2023.12월	미국 Dolphin Debit	환류기 (MX8300I/8300T) 총 15대/$0.7M : Latino community CU 向, 2023년 4분기/2024년 1분기 공급 예정	-
	2023.12월	미국 Nusource	출금기/계원용 환류기 (7I/7T/MS500) 총 15대/$0.5M : 1st Southwest Bank 向, 2023년 4분기/2024년 1분기 공급 예정	-
	2023.11월	미국 Wells Fargo	계원용 환류기 (MS500) 총 80대/$1.2M : 2024년 상반기 공급 예정	-
	2023.11월	미국 Cennox	환류기 (MX8300T/8300D/8300I) 총 18대/$1.4M : Bank or Botetourt 向, 2023년 4분기/2024년 1분기 공급 예정	-

	2023.11월	미국 Smith Hamilton	출금기 (7D/7T/7I) 총 18대/$0.4M : 2023년 4분기/2024년 1분기 공급 예정	-
	2023.10월	미국 Chase	환류기 (8200QT/7800IR/7800TR/7800DR) 총 997대/$22.3M : 2023년 4분기/2024년 1분기 공급 예정	-
	2023.10~12월	미국 Tetralink	출금기/환류기/계원용 환류기 (MX7600I/8300D/8300I/MS500) 총 25대/$1.5M : INB 向/Kitsap CU 向, 2023년 4분기/2024년 1분기 공급 예정	-
	2023년 10월	독일 Deutsche Bank (도이치뱅크)	출금기 (MX5800SG/SGR/SGT) 1,100대/$20M : 2024년 600대, 2025년 500대 공급	-
	2023.10월	프랑스 Brinks	출금기 (MX5600ST) 총 273대/$1.9M : 2024년 상반기 공급 예정	-
	2023.10월	그리스 대리상 Mellon Technologies (그리스 NBG 은행)	출금기 (MX5800/T) 376대/$3.1M, 환류기 (MX8200S/ST) 328대/$5M : 출금기 2023년 57대, 2024년 319대, 환류기 2023년 326대, 2024년 2대 공급	-
	2023.10월	멕시코 Banorte	출금기 (5700FL/5700TTW) 총 854대/$8.8M : 2024년 공급 예정	-
	2023.10월	인도 대리상 CMS	환류기 (6L) 3,750대/$22.0M : 2023년 4분기 ~ 2024년 공급 예정	-
	2023년 3월	인니 대리상 Datindo Infornet Prima (인니 BSI 은행)	환류기 (MX5600S, MX860S, 6L) 620대/$3.1M : 2024년 1Q 공급예정	-
	2021년 4월	영국 HSBC	금융자동화기기(출금기,환류기 등) 누적 1,793대/343억, SW 22억 수주('23.12.기준) - 2023.3Q. SW 2.3억 수주 - 2021 ~ 2025년 공급	-
	2020년 9월	영국 Post Office	출금기(MX5600S/T) 누적 975대/85억, SW 21억 수주('23.12.기준) - 2023.3Q. SW 3.0억 수주 - 2021~2025년 공급	-
공덕경우개발㈜	2023년 1월	한일네트웍스	사무실 임대차 계약	-
	2022년 3월	㈜효성	사무실 임대차 계약	-
Hyosung Holdings USA, Inc.	2021년 4월	Hyosung HICO, Ltd.	종속기업인 HICO America Sales & Tech.의 지분 전체 매각	-
Hyosung USA Inc.	2024년 1월	Michelin	공급계약(S/C) '24년 12월까지 공급	-
	2024년 1월	Michelin	공급계약(PET, N-66 T/C) '24년 12월까지 공급	-
	2024년 2월	BridgeStone	공급계약(T/C) '25년 1월까지 공급	-
	2023년 1월	BridgeStone	공급계약(T/C) '23년 12월까지 공급	-
	2023년 1월	Michelin	공급계약(S/C) '23년 12월까지 공급	-
	2023년 1월	Michelin	공급계약(PET, N-66 T/C) '23년 12월까지 공급	-
	2020년 1월	Good Year	장기공급계약(S/C) '25년 12월까지 공급	-
	2020년 1월	Good Year	장기공급계약(PET, N-66 T/C) '24년 12월까지 공급	-

※ 효성티앤에스㈜의 러시아/우크라이나 관련 계약내용은 현지 무력 분쟁 상황에 따른 불확실성으로 기재 생략 하였습니다.

[연구개발 활동]

가. 지배회사의 내용

2018년 분할 이후 당사는 효성기술원 및 중공업연구소를 소유/운영하고 있으며, 분할 신설

회사와의 연구용역 계약을 기반으로 기술 연구를 수행하고 있습니다. 이에 정보이용자의 편의를 위해 일부 정보는 계속사업 부문과 중단사업 부문을 포함하여 포괄적으로 작성하였습니다.

(1) 연구개발비용

(단위 : 백만원)

계정과목	제69기 (2023년)	제68기 (2022년)	제67기 (2021년)	비고
연구개발비용계	16,846	21,033	19,435	-
(정부보조금)	(2,705)	(1,912)	(4,407)	-
연구개발비 / 매출액 비율 [연구개발비용계÷당기매출액×100]	0.49%	0.57%	0.55%	-

※ 제67기(2021년)~제69기(2023년) 연구개발비용은 K-IFRS 연결 재무제표 기준으로 작성하였습니다. 연구개발비용은 정부보조금(국고보조금)을 차감하기 전의 연구개발비용 지출총액을 기준으로 산정하였습니다.
※ 분할 이후 ㈜효성은 각 신설회사들의 사업 관련 연구개발 용역을 대신 수행하고 연구용역비를 수익으로 인식하고 있으며, 일부 종속법인들의 자체 연구비 외에 별도 연구개발비용은 발생되지 않습니다.

(2) 연구개발 담당조직

효성기술원		섬유연구 Group
		중합연구 Group
		필름연구 Group
		기능성재료연구 Group
		전자재료연구 Group
중공업연구소		연구기획팀
		친환경 차단기 연구팀
		변압기 연구팀
		고전압 절연 연구팀
		ESS 연구팀
		HVDC 연구팀
		DC Grid 연구팀
		AM 연구팀
		DX 연구팀
		기계 기술팀
		절연재료 기술팀
		계통제어 기술팀
		신사업 담당
효성중공업	전력PU	변압기기술개발팀

협업 부서		차단기기종개발팀
		VI차단기개발팀
		가스차단기개발팀
		구동 메커니즘팀
		전장개발팀
		신송전시스템설계팀
		신송전사양설계팀
		ESS/PCS개발팀
	기전PU	전동기개발팀

(3) 연구용역 실적

분할 후 ㈜효성은 각 신설회사로 이관된 사업부문과 관련된 기술연구를 연구 용역 계약을 기반으로 진행 및 수행하고 있으며, 각 신설회사로부터 이와 관련된 연구용역비를 수익으로 인식하고 있습니다.

① 효성기술원

연구조직	연구과제	연구성과	제품명
섬유연구 Group	Spandex 차별화 원사	- 高 내염소성 Spandex 개발 및 global 확대 생산 - 細/太 denier Easy scoured Spandex 개발 - Diaper OETO용 원사 개발 및 creep성 향상 - Solvent free Spandex 개발 - Easy set Spandex H550 단면 이형도 개선 및 생산성 향상 - Quick-back성 개선 방안 도출 - 자체 조제 유제(경환편用) 공정 적용을 통한 제조원가 절감 - High set spandex의 絲단면 이형도 개선 기술 확보 - CEA/CTA 분리운전 기술 개발 - 항균소취 스판덱스 개발 - 고 Max. DR Spandex 개발 - Anti-ladder Spandex 개발 - 산성 dyeable Spandex 개발 - Soft spandex 개발 - Cotton dyeable Spandex 개발 - Bio-based Spandex 개발 - 고 탄성 Spandex 개발 - Diaper 용도에 최적화된 제품(H100 type) 상업화 - 고강도 Spandex(H150 type) 상업화 - 고 탄성 & 산성 dyeable spandex(HP350A type) 상업화	Creora
	Nylon, Polyester 차별화 원사	- 헬스케어(원적외선) 섬유 개발 - 고감성/ 고기능성 Nylon, Polyester 원사 개발 - 접촉 냉감 기능성 PET 원사 개발 - 보온성 PET 원사 개발 - 천연섬유(면) 감성 발현 차별화 복합사 개발 - PET 고흑도 원착사, Nylon Grey 원착사 개발 - NY 고신축 DTY 개발	Aeroheat(舊 Aerowarm Plus) Aerogear Mipan-Fit Techway, CDW, etc. Askin Aqua-X

		- 차별화 복합사 개발(원착, CD PCP) - 원착 Robic 개발 - PET 소취섬유 개발 - 광발열 섬유 개발 - PET White 원착사 개발 - NY/PET 멜란지 복합사 개발 - NY Green 원착 고강력사 개발 - PET Recycled 난연사 개발 - PET Automotive용 원착사 개발 - PET CD 연중화 기술 개발 - NY 본딩사 품질 향상 및 원가절감 기술 개발 - Automotive용 PET 저흑도 원착사 개발 - NY Recycle Robic 광택 다양화 - CD Recycle PET 개발 - 초냉감 NY 개발 - Mechanical Recycle PET칩 자체 제조기술 개발 - NY Chemical Recycle 기술 개발 - PET 정8엽 단면사 개발 - 생분해성 Recycle PET 원사 개발 - Recycle 원료 100% Black, White 원착사 개발 - 중금속 (Sb) Free PET 중합물 및 원사 개발 - 수소탱크용 NY 라이너 소재 개발 - 알카리 감량시 Micro-crater 발현 PET 원사 개발 - 내 UV PET 원사 개발 - 고신축, 고벌키성 PET 가공사 개발	Aerowarm COTNA 원착 Robic Freshgear Mipan-Duo Prizma Glurex Aqua-X Extreme Regen 서울, 제주 Conadu
	산업용사 차별화 원사	- 고강도 및 고모듈러스 Tire Cord 차별화 제품 개발 - 내열접착력 향상 타이어코드 열처리 Dip Recipe 개발 - Seat belt용 원착사 개발 - Seat belt 원사 강력 이용률 및 multi-end 품질 개선 - Geo Textile용 High Modulus 원사 개발 - Geo Textile용 형태안정성 개선 원사 개발 - PET airbag용 원사 개발 - 재봉사 차별화 기술 개발 - PET 발수사 개발 - DWML(Deep Water Mooring Line) 원사 개발 - NY66 ATY 원사 개발 - PET 고강력 중공사 개발 - Aramid 細 denier 원사 제조 기술 개발 - Aramid 원착사 개발 - Aramid 방탄 Solution 개발 - Mechanical Recycle PET 재봉사 개발 - Recycle PET 적용 친환경 타이어코드 개발 - 심해 Cable/Hose용 Aramid 원사 개발 - 친환경 Airbag 및 Seat belt 원사 개발	HSP HiTen ALKEX
중합연구 Group	PP 및 기타 제품	- GF-PPR 개발 - 압출코팅용 grade 원가절감 Recipe 개발 - 가공성 향상 PP-R grade 개발	Topilene

		- 고광택 고강성 Block PP 개발 - 내충격 retort용 필름 개발 - Filter Plate용 저MI 컴파운드 개발 - R200P 고온 장기내압성 개선 Recipe 개발 - Orange Peel 개선 High Retort용 Grade 개발 - 고속사출용 약전 PP 개발 - PPR 장기내압성 차별화 제품 개발 - 초고투명 보호필름 개발 - 복원력 향상 하절기용 CD 전선관 개발 - 동절기용 CD 전선관 Grade 개발 - 고충격 투명 PP Grade 개발 - R-TPO Grade 개발 - 가교 발포용 PP 개발 - 하수관용 고충격 Block PP 개발 - 스펀본드 부직포용 PP 개발 - 압출코팅용 PP 개발 - 박막사출용 Block PP 개발 - 고충격 Retort용 PP 개발 - 고투명 블로우용 PP 개발 - 저온 Seal용 TER-PP 개발 - PP-RCT 개발 - 자동차용 HCPP 개발	
	촉매/공정기술	- 고성능 DH 촉매 HDC-1000 / SHC 공정 개발	HDC
	CNT	- 저직경 CNT 개발 - CNT Ink, Paste 개발 - 발포PE용 전도성 Masterbatch 개발 - 고함량 Masterbatch 개발 - 도전성 불소수지/PU수지 개발	-
	Polyketone	- 세계 최초 신소재 폴리케톤 5만톤/년 상용공장 설계 - POK Enpla 소재 (내마모 POK 컴파운드/ Non-halogen 난연 POK) 개발 - 압출용 POK 소재 (연료튜브용 컴파운드) 개발 - High Filler 충진 기술 개발 - 고충격/고탄성 PK 컴파운드 개발 - 고강성 PK 컴파운드 개발 - Low Shrinkage PK 컴파운드 개발 - 고충격/친환경 난연 PK 컴파운드 개발 - PK의 Compression 가공 기술 개발 - 자동차 connector용 PK 소재 개발 - 전도성 PK 컴파운드 개발 - 고강성 난연 PK 컴파운드 개발 - 고유연/고충격 PK 컴파운드 개발 - Adhesive Resin Grade 개발 - 산업용 유공압 튜브 PK Grade 개발 - 내마모 기어용 PK Grade 개발 - Pipe fitting용 PK Grade 개발	POKETONE
필름연구	필름	- VA 위상차 필름 개발	Filmore

Group		- 초박막 TAC 필름 개발 - 초광폭 TAC Film 개발 - TAC speed-up 기술 개발 - 반사방지(LR) 필름 개발 - 전기절연용 PET 필름 개발 - 저 Haze 산업용 PET 필름 개발 - 자동차 Window용 박막 PET 필름 개발 - LCD 확산판용 PET 필름 개발 - Antistatic New AG 코팅 조액 및 필름 개발 - 철판합지용 PET 필름 개발 - Monitor용 AG 필름 개발 - Touch Screen용 투명도전필름 개발 - 고경도 TAC Hard Coating 필름 개발 - AgNW용 Hard Coating 필름 개발 - 대전방지 Graphic용 PET Film 개발 - LCD 확산필름/프리즘용 PET 필름 개발 - 고경도 Normal AG 필름 개발 - TV용 New AG Formulation 개발 - LCD 복합시트용 PET 필름 개발 - 저투습(Acryl) 보호 필름 개발 - 경박리 실리콘 이형 PET 필름 개발 - 고성능 대전방지 PET 필름 개발	
기능성재료 연구Group	탄소섬유	- 고강도 중탄성 탄소섬유 개발 - 탄소섬유 범용 Prepreg 개발 - 탄소섬유 S-grade 개발 - 탄소섬유용 Epoxy계 Sizing제 개발 - 압력용기용 CF 개발 - 48K 라지토우 개발 - 해양레저용 프리프레그 개발 - 고내열 프리프레그 개발 - 탄소섬유 고인성 프리프레그 개발 - 세섬도 중탄성 탄소섬유 - 초고강도 탄소섬유 - Towpreg개발 - 430GPa급 고탄성 탄소섬유 개발	Tansome
	수처리 막	- 가압형 중공사막 모듈 인증 획득 - 침지형 중공사막 환경신기술 공정 인/검증 획득 - 수처리용 신소재 평막 제막기술 개발 - AMC소재 중공사막 제막기술 개발 - POK소재 평막 제막기술 개발 - POK소재 막가습기 제막기술 개발 - 가압형 중공사막 환경신기술 인/검증 공정 개발 - POK소재 중공사막 방사기술 개발 - POK평막 고온수처리 적용 공정 개발 - 高 Virus 제거용 PVDF 중공사막 개발 - AMC 소재 중공사막 모듈 인증 획득 - 가압형 중공사막 환경신기술 인/검증 획득	-

		- POK평막 모듈 제조 기술 개발	
전자재료 연구Group	LED 형광체	- YAG 형광체 개발 - LuAG 형광체 개발	-

② 중공업연구소

구분	연 구 과 제	연구결과 및 기대효과	제품명
신기술/ 신제품 개발 (미래 비전 제시)	대용량 에너지 저장장치 (ESS)개발	- Off-Grid ESS 시스템 ㅇ 제주 가파도 1MWh급 구축/시운전 완료 : 국내 최초 신재생에너지(풍력, 태양광)연계형 : 가파도 ESS 2차분 구축 완료(2.25MW/2.287MWh급) ㅇ 가사도 ESS 준공 (1.25MW/3MWh급) ㅇ 거차도 ESS 준공 (250kW/500kWh급) - 신재생에너지 연계용 ESS 시스템 ㅇ 남동발전 영흥화력 ESS 구축/시운전 완료 (4MW/16MWh) ㅇ 평창풍력 ESS 구축/시운전 완료(4MW/16MWh) - 주파수조정용(FR) ESS 시스템 ㅇ 한전 FR ESS용 2MW PCS 개발 및 FAT 완료 : 한전 FR 3차사업 구축 완료(김제변전소 48MW) - ESS Controller 개발 ㅇ PV REC용 ESS 제어기 개발 완료 : PV REC용 ESS시스템 구축 완료(영흥화력 7MW/18MWh) - 저압직류배전용 2MWh ESS 개발 ㅇ저압직류배전용 양방향 DC/DC 컨버터 개발완료(효율97%) : 한전 고창 전력실증센터 내 실증사이트 구축 완료 - 조선대학교 캠퍼스 내 DC-Grid ESS 구축 ㅇDC Grid용 7MWh ESS(Energy Storage System)개발 : 7MWh급 DC Grid ESS 구축에 따른 조선대 내 에너지 비용절감 실증단지 구축완료 : LVDC Grid 운영용 대용량 절연형 DC/DC 컨버터 개발완료 - 철도차량 회생제동용 ESS(Energy Storage System) 구축 ㅇ700kW급 DC-DC PCS 개발 완료 (효율 98.5%) : 오송 DC 변전소 내 구축 완료 - 북미지역 C&I 시장을 위한 ESS PCS UL 인증 확보 ㅇ 125kW PCS의 UL 인증 확보 - 국내 PV 연계 대용량 ESS 시장 대응용 모듈라 PCS 개발 ㅇ 3.8MW ESS PCS UL 인증 확보 (최대효율 98.5%)	대용량 에너지 저장장치 (ESS)
	태양광 전력변환장치(PCS) 개발	- 태양광 발전시스템용 전력변환장치(PCS) UL 인증 획득 - 국내 태양광발전용 3.0MW PCS 국내 공인시험성적 확보	전력변환장치 (PCS)
	20MW급 MMC 기반의 전압형 HVDC 개발	- 전압형 HVDC 시스템 개발 완료 - 제주 실증 단지(20MW HVDC 시스템) 구축 및 실증시험 완료	전압형 HVDC
	30MW급 MMC 기반의 전압형 MVDC 개발	- 30MW급 MVDC 시스템 개발 완료 - 시스템 제작 완료 및 나주 녹색에너지연구원 실증 사이트에 설치 완료 - 단위 Unit 시험 및 시스템 정격운전시험 완료	MVDC
	200MW급 MMC기반의 전압형 HVDC 개발	- 양주 변전소 설치를 위한 Layout 설계 완료 및 시스템 파라미터 설계 완료 - 컨버터 서브모듈 양상 시제품 성능 시험 완료	전압형 HVDC

		- 컨버터 서브모듈 양산 시험 설비 구축 완료 - 국내 최초 200MW 전압형 HVDC 컨버터 밸브 type test 인증 완료 - 제어알고리즘 구현 및 시뮬레이션 완료 - 제어기 환경 인증 시험 완료 - 시스템 구성품(컨버터, 제어기, 냉각, 야드기기) FAT 완료 - 시스템 구성품 현장 설치, 단위 기기시험, 서브시스템 시험 완료 - 전압형 HVDC 국산화 기술 개발 업무 협약 체결 완료	
	154kV급 변압기/차단기용 Asset Health Management Solution 개발	- 국내 주요 기업 및 발전사(SK에너지, 포스코, SK에어가스, GS 칼텍스, 울산복합화력 등) 내 154kV 변전소에 설치 운전 중 - 모잠비크 전력청(EDM) 72개 변전소용 AMS 개발 완료	변전소 자산관리 솔루션

나. 주요종속회사의 내용

(1) 연구개발비용

주요종속회사의 연구개발비용은 'II. 사업의 내용 6. 주요계약 및 연구개발활동 [연구개발 활동] 가. 지배회사의 내용 (1)연구개발비용'의 연구개발비용에 포함되어 있습니다.

(2) 연구개발 담당조직

주요종속회사	연구개발조직 명칭	소재지	운영 목적	연구과제	연구결과 및 기대효과
효성티앤에스㈜ (舊 노틸러스효성㈜)	연구개발본부	서울시 강남구	연구개발 활동	- 주력 ATM 경쟁력 극대화	- 저가 시장 진입 및 원가경쟁력 강화를 위한 출금/환류 ATM 신기종 개발 - 美 대형은행 Needs에 맞는 입출금기 Line-up 개발로 경쟁력 강화 - 미국, 러시아, 인도네시아 등 시장/고객 확대를 위한 NBS/TCR Line-up 강화
				- 차별화 VIU (Value In Use) 제품 개발	- 美 대형은행 소형지점/리테일에 적합한 소형 환류기 개발 - 차세대 ATM S/W 시장선점을 위한 Cloud-Based ATM S/W 플랫폼 개발 중 - 국내 편의점용 Multu-ATM (컴팩트화/사양최적화) 개발 및 금융플랫폼/인터넷은행 특화거래 S/W 개발로 경쟁력 강화
				- 기초기술 연구	- 제품경쟁력 재고를 위한 기반기술 개발 중 [전자모듈] 보안/이물질 감지 기술 [패턴인식] 이미지 데이터 처리 기술 고도화 [통신기술] 허브 제어 드라이버 - 차별화를 위한 미래/첨단기술 확보를 위한 연구 진행 중 [메카요소] 지폐 핸들링 메커니즘, 미래/지능형 제어기술 [소재기술] 고강성 얇은 금고
효성 굿스프링스㈜	기술연구소	경남 창원	연구개발 활동	- 원가절감형 담수/송수용 양흡입펌프 개발('21년) - 소유량 고압펌프 개발('22년) - ANSI 펌프 개발('22년) - 센서리스 어플리케이션 개발('22년) - ANSI 마그네틱 펌프 개발('23년) - 소형복합화력 BFP 개발('23년) - 해양원전용 주냉각재 펌프 개발(~'24년) - 혁신형 SMR RCP 개발(~'28년)	- 담수용 1기종, 송수용 1기종 양흡입펌프 개발(본체중량 20%절감) - 저비속도 고압펌프(Back to Back) 2기종 개발 - ANSI 펌프 30기종 개발 및 부착품 표준화 - 인버터의 센서리스 어플리케이션 개발 및 인라인펌프 적용을 통한 에너지 절감 및 급수 품질 개발 - Magenetic Drive 펌프 16기종 개발 및 표준화 완료 - 소형복합화력용 소유량 고양정 BFP 2기종 개발 완료 - 해양 소형원전(25MW급) 건설 수주를 위한 주냉각재펌프 개발 진행중

					- 혁신형 SMR(170MW급) 주냉각재펌프 개발을 국책과제로 진행중

<주요자회사의 내용>

■ 효성티앤씨㈜

(1) 주요계약

[효성티앤씨㈜]

효성티앤씨㈜의 경영상의 주요계약은 효성티앤씨㈜ 사업보고서 'Ⅰ.회사의 개요 2. 회사의 연혁 (7) 그 밖에 경영활동과 관련된 중요한 사항의 발생내용', 'Ⅵ.이사회 등 회사의 기관에 관한 사항 1. 이사회에 관한 사항 (2) 이사회 중요의결사항 및 이사 참석현황, (4) 경영위원회 활동내용'을 참조하시기 바랍니다.

[효성티앤씨㈜ 주요종속회사]

해당사항 없습니다.

(2) 연구개발활동

[효성티앤씨㈜]

1) 연구개발비용

(단위 : 백만원)

과 목	제6기 (2023년)	제5기 (2022년)	제4기 (2021년)	비고
연구개발비용 계	20,577	21,187	18,057	-
(정부보조금)	-	-	-	-
연구개발비 / 매출액 비율 [연구개발비용 계÷당기매출액×100]	0.27%	0.24%	0.21%	-

※ 제4기~제6기 연구개발비용은 K-IFRS 연결재무제표 기준으로 작성하였습니다.

2) 연구개발 담당조직

효성티앤씨㈜는 2018년 6월 1일 분할 이후 연구개발과 관련하여 ㈜효성과 연구용역계약을 체결하였으며, ㈜효성 소속의 효성기술원에서 연구용역을 진행하고 있습니다.

효성기술원	섬유연구 Group
	중합연구 Group

3) 연구개발실적

- 효성기술원

연구조직	연구과제	연구성과	제품명
섬유연구 Group	Spandex 차별화 원사	- 고 내염소성 Spandex 개발 및 global 확대 생산 - 細/太 denier Easy scoured Spandex 개발 - Diaper OETO용 원사 개발 및 creep성 향상 - Solvent free Spandex 개발	CREORA

		- Easy set Spandex H550 단면 이형도 개선 및 생산성 향상 - Quick-back성 개선 방안 도출 - 자체 조제 유제(경환편用) 공정 적용을 통한 제조원가 절감 - High set Spandex의 絲단면 이형도 개선 기술 확보 - CEA/CTA 분리운전 기술 개발 - 항균소취 Spandex 개발 - 고 Max. DR Spandex 개발 - Anti-ladder Spandex 개발 - 산성 dyeable Spandex 개발 - Soft Spandex 개발 - Cotton dyeable Spandex 개발 - Bio-based Spandex 개발 - 고탄성 Spandex 개발 - Diaper 용도에 최적화된 제품(H100 Type) 상업화 - 고강도 Spandex(H150 type) 상업화 - 고 탄성 & 산성 dyeable spandex(HP350A type) 상업화	
	Nylon, Polyester 차별화 원사	- 헬스케어(원적외선) 섬유 개발 - 고감성/고기능성 Nylon, Polyester 원사 개발 - 접촉 냉감 기능성 Polyester 원사 개발 - 보온성 Polyester 원사 개발 - 천연섬유(면) 감성 발현 차별화 복합사 개발 - Polyester 고흑도 원착사, Nylon Grey 원착사 개발 - Nylon 고신축 DTY 개발 - 차별화 복합사 개발(원착, CD PCP) - 원착 Robic 개발 - Polyester 소취섬유 개발 - 광발열 섬유 개발 - Polyester White 원착사 개발 - Nylon/Polyester 멜란지 복합사 개발 - Nylon Green 원착 고강력사 개발 - Polyester Recycled 난연사 개발 - Polyester Automotive용 원착사 개발 - Polyester CD 연중화 기술 개발 - Nylon 본딩사 품질 향상 및 원가절감 기술 개발 - Automotive용 Polyester 저흑도 원착사 개발 - Nylon Recycle Robic 광택 다양화 - CD Recycle Polyester 개발 - 초냉감 Nylon 개발 - Mechanical Recycle Polyester 칩 자체 제조기술 개발 - Nylon Chemical Recycle 기술 개발 - PET 정8엽 단면사 개발 - 생분해성 Recycle PET 원사 개발 - Recycle 원료 100% Black, White 원착사 개발 - 중금속 (Sb) Free PET 중합물 및 원사 개발 - 수소탱크용 Nylon 라이너 소재 개발 - 알카리 감량시 Micro-crater 발현 PET 원사 개발 - 내 UV PET 원사 개발	CREORA Aerocool, CREORA Aeroheat (舊 Aerowarm Plus), CREORA Aerogear, CREORA Mipan-Fit, CREORA Techway, CREORA CDW, etc. CREORA Askin, CREORA Aqua-X, CREORA Aerowarm, CREORA COTNA, CREORA Robic, CREORA Freshgear, CREORA Mipan-Duo, CREORA Prizma, CREORA Glurex, CREORA Aqua-X Extreme, regen 서울, 제주 CREORA Conadu

		- 고신축, 고벌키성 PET 가공사 개발	

※중합연구 Group의 연구성과는 섬유연구 Group의 연구성과에 반영되어 있습니다.

[효성티앤씨㈜ 주요종속회사]
해당사항 없습니다.

■ 효성중공업㈜

(1) 경영상의 주요계약

[효성중공업㈜의 내용]
효성중공업㈜의 경영상의 주요계약은 효성중공업㈜ 사업보고서 'Ⅰ.회사의 개요 2.회사의 연혁 (8) 그 밖의 경영활동과 관련된 중요한 사항의 발생내용', 'Ⅵ.이사회 등 회사의 기관에 관한 사항 1.이사회에 관한 사항 (2)이사회 중요 의결사항 및 사외이사 참석현황', 'Ⅺ.그 밖에 투자자 보호를 위하여 필요한 사항 1.공시내용 진행 및 변경사항'을 참고하시기 바랍니다.

[효성중공업㈜ 주요종속회사의 내용]
효성중공업㈜ 주요종속회사의 경우 해당사항이 없습니다.

(2) 연구개발활동

[효성중공업㈜의 내용]

1) 연구개발비용

(단위 : 백만원)

계정과목	제6기 (2023년 1~12월)	제5기 (2022년 1~12월)	제4기 (2021년 1~12월)	비고
연구개발비용계	42,996	38,748	33,499	-
(정부보조금)	-	-	-	-
연구개발비 / 매출액 비율 [연구개발비용계÷당기매출액×100]	1.00%	1.10%	1.08%	-

※ 연구개발비용은 K-IFRS 연결재무제표 기준으로 작성하였습니다.
※ 연구개발비용은 정부보조금(국고보조금)을 차감하기 전의 연구개발비용 지출총액 을 기준으로 산정하였습니다.

2) 연구개발 담당조직

(주)효성 중공업연구소	연구기획팀
	친환경 차단기 연구팀
	변압기 연구팀
	고전압 절연 연구팀
	ESS 연구팀
	DX 연구팀

	HVDC 연구팀
	DC Grid 연구팀
	AM 연구팀
	기계 기술팀
	절연재료 기술팀
	계통제어 기술팀
	신사업 담당
효성중공업(주) 전력PU	변압기기술개발팀
	차단기기종개발팀
	VI차단기개발팀
	가스차단기개발팀
	구동 메커니즘팀
	전장개발팀
	신송전시스템설계팀
	신송전사양설계팀
	ESS/PCS개발팀
효성중공업 기전PU	전동기개발팀

※ 당 법인의 연구개발 조직은 지주회사인 (주)효성 산하 중공업연구소 및 효성중공업(주) 자체 조직으로 이원화 되어 있습니다.

3) 연구개발실적

- 당 법인 자체 연구개발 조직 및 중공업연구소

구분	연구조직	연 구 과 제	연구결과 및 기대효과	제품명
R&D 활동 (매출 증대)	전력PU	친환경 GIS 개발	- 한전 시장 대응을 위한 170kV 50kA GIS 개발 - 풍력타원/변전소 겸용 가능한 친환경 72.5kV 31.5kA GIS 개발	GIS
		Shunt Reactor 개발	- 한전 시장 대응을 위한 154kV Shunt Reactor 개발	Reactor
		신재생발전용 가변리액터 개발 (Variable Shunt Reactor)	- 부하 변동에 따른 단계적인 정전용량 보상으로 효율적인 계통 운영이 가능한 가변리액터 개발	Reactor
		저소음 변압기 개발	- 저소음 시장 확대를 위한 저소음 초고압변압기 개발	변압기
		친환경 변압기 개발	- 친환경절연유(식물성유, 합성유) 적용 변압기 개발	변압기
		밀봉형 변압기 개발	- 유지보수가 필요없는 방열기 일체형 변압기 개발	변압기
		자기소화 몰드변압기 인증 획득	- 시장 확대를 위한 인증 획득	변압기
		33/66kV급 유입(전력)변압기 개발	- 중동 시장 진출을 위한 Compact형 제품 개발	변압기
		친환경 제품 및 박판형 C-GIS 개발	- 신규시장(홍콩전력청 등) 진입을 위한 친환경 제품(DAIS) 개발 - 박판형 36kV 40kA 4000A(민수) CC-GIS 개발	CGIS
		배전급 제품 개발	- 고객 Needs를 반영한 7.2/12kV 40kA 고압배전반 개발 - 신규시장 진입을 위한 2단적 저압배전반 개발	배전반
		MMC STATCOM 개발	- MMC Type STATCOM 개발을 통한 STATCOM 시장 수주 성공 : 인도 NP KUNTA 100Mvar, 인도 SR 200Mvarx3, 한전 400Mvarx3, 미국 Eversource 150Mvar, 한전 양주 200Mvar, POSCO 장가항(115Mvar), 파나마 120MvarX2대 준공 완료 : 스리랑카 100Mvar 설치 공사중 : 페루(200Mvar, 400Mvar), 스페인 REE(150Mvar), 한전 신울산(500Mvar), 사우디 9097(300Mvar), UAE New Zakher(300Mvar) 한전 신태백(500Mvar), 미국 GPCO(150Mvar), 일본 Kobe Steel(50Mvar),	MMC STATCOM

			미국 APC(150Mvar), 미국 AEP(150Mvar, 25Mvar), 대만 TPC (250MVar) 추가 수주	
		Modular PCS 양산화 및 인증	- 한전 부북 프로젝트 대응을 위한 2MW Modular PCS 양산화 및 GS 인증 - VFRB용 PCS 개발 및 한전 Pilot Pjt 설치 완료. - PCS 일본 인정 시험을 통한 일본 시장 대응 중.	ESS(PCS)
		영국향 ESS에 적용되는 EMS 개발	- 남아공 PKG4 EMS 입찰 대응 중	ESS(EMS)
	기전PU	SGM 기술 개발	- 대형 LPG, LNG운반선 등에 사용되는 유도기형 SGM(Shaft Generator Motor)을 국내 최초 개발 완료하여 신규 시장 진출, 미진입 고객(삼성중공업 등)으로 진출 확대 중 - 선박용 고효율 영구자석 SGM 추가 개발 완료하여 추가 시장 확대 영업활동 진행 중	전동기
		수소 추출 및 충전소 개발	- 수소용복합충전소 기술개발 및 소규모 수소추출 시설 구축 : 수소추출기를 이용한 수소충전소 및 출하센터의 향후 신규 시장에 진출 가능함.	수소충전소
신기술/ 신제품 개발 (미래 비전 제시)	전력PU	Phase Shifting 변압기 개발	- 호주 Transgrid社에 납품하는 PST(Phase Shiftin Transformer) 초도품 개발을 완료함. 호주내 State 간을 연계하는 송전선의 송전전력을 효율적으로 분배하기 위한 목적으로 사용되는 변압기이며, 신재생발전 확대로 전력조류 제어의 필요성이 증대됨에 따라 PST의 수요 증가가 예상됨.	변압기
		400kV 친환경 변압기 개발	- 친환경절연유 변압기의 최대 고객인 영국 National Grid의 Main 공급업체로 선정되어, 국내 최초 400kV 친환경절연유 변압기를 성공적으로 개발함. 납품 실적을 바탕으로 친환경절연유 변압기의 추가 수주 및 시장 확대를 위한 영업활동 진행 중	친환경변압기
		345kV 가변 리액터 개발	- 한전 계통에서 무효전력 보상을 위해 적용중인 345kV 고정 용량형 리액터는 선로 투입을 위해 차단기 개폐동작이 필요하나, 전압에 따라 자동으로 용량을 가변함으로써 차단기 개폐에 따른 리액터 사고를 방지하고 효율적인 계통운영이 가능한 가변 용량형 리액터 개발함	리액터
		8.2MW급 풍력발전기용 10MVA 친환경 변압기 개발	- 두산중공업 8.2MW급 풍력발전기 개발 국책과제에 적용되는 친환경절연유(합성유)를 사용한 변압기	변압기
		ITER(국제핵융합실험로)용 변압기 개발	- 국제핵융합실험로 프로젝트에 사용되는 대전류 변압기 개발함	변압기

[효성중공업㈜ 주요종속회사의 내용]
해당사항 없습니다.

■ 효성첨단소재㈜

가. 주요계약 현황

[효성첨단소재㈜의 내용]
효성첨단소재㈜의 경영상의 주요계약은 효성첨단소재㈜ 사업보고서의 'Ⅰ.회사의 개요 2.회사의 연혁 사. 그 밖의 경영활동과 관련된 중요한 사항의 발생내용', 'Ⅵ.이사회등 회사의 기관에 관한 사항 1.이사회에 관한 사항 나.이사회 중요의결사항 및 사외이사 참석현황' 및 'Ⅲ. 재무에 관한 사항 5. 재무제표 주석'을 참고하시기 바랍니다.

[주요종속회사의 내용]
해당사항 없습니다.

나. 연구개발활동

[효성첨단소재㈜의 내용]
(1) 연구개발비용

(단위 : 백만원)

구분	제6기 (2023년 1월~12월)	제5기 (2022년 1월~12월)	제4기 (2021년 1월~12월)	비고
연구개발비용	32,566	34,019	31,078	-
(정부보조금)	(60)	(88)	(124)	-

연구개발비 / 매출액 비율 [연구개발비용계÷당기매출액×100]	1.02%	0.89%	0.86%	-

※ 연구개발비용은 K-IFRS 연결재무제표 기준으로 작성하였습니다.
※ 연구개발비용은 정부보조금(국고보조금)을 차감하기 전의 연구개발비용 지출총액을 기준으로 산정하였습니다.

(2) 연구개발 담당조직
효성첨단소재㈜의 연구개발활동은 (주)효성의 효성기술원에 위탁하여 연구용역을 제공받고 있는 부분과 타이어보강재 생산 기술 및 제품 개발을 위해 자체 설립된 강선연구소 부분을 통해 이루어지고 있습니다.

효성기술원 ((주)효성)	섬유연구 Group
	기능성재료연구 Group
강선연구소(효성첨단소재(주))	강선연구 1팀, 2팀

(3) 연구개발실적

연구조직	연구과제	연구성과	제품명
섬유연구 Group	산업용사 차별화 원사	- 고강도 및 고모듈러스 Tire Cord 차별화 제품 개발 - 내열접착력 향상 타이어코드 열처리 Dip Recipe 개발 - Seat belt용 원착사 개발 - Seat belt 원사 강력 이용률 및 multi-end 품질 개선 - Geo Textile용 High Modulus 원사 개발 - Geo Textile용 형태안정성 개선 원사 개발 - PET airbag용 원사 개발 - 재봉사 차별화 기술 개발 - PET 발수사 개발 - DWML(Deep Water Mooring Line) 원사 개발 - NY66 ATY 원사 개발 - PET 고강력 중공사 개발 - Aramid 細 denier 원사 제조 기술 개발 - Aramid 원착사 개발 - Aramid 방탄 Solution 개발 - Mechanical Recycle PET 재봉사 개발 - Recycle PET 적용 친환경 타이어코드 개발 - 심해 Cable/Hose용 Aramid 원사 개발 - 친환경 Airbag 및 Seat belt 원사 개발	HSP HiTen ALKEX

기능성재료 연구Group	탄소섬유	- 고강도 중탄성 탄소섬유 개발 - 탄소섬유 범용 Prepreg 개발 - 탄소섬유 S-grade 개발 - 탄소섬유용 Epoxy계 Sizing제 개발 - 압력용기용 CF 개발 - 48K 라지토우 개발 - 해양레저용 프리프레그 개발 - 고내열 프리프레그 개발 - 탄소섬유 고인성 프리프레그 개발 - 세섬도 중탄성 탄소섬유 - 초고강도 탄소섬유 - Towpreg개발 - 430GPa급 고탄성 탄소섬유 개발	Tansome
강선연구소	타이어보강재	- Brassing 열처리 기술 최적화 및 고강도 규격 신선가공 기술 개발 - 친환경 원재료 개발 - 고강도 Steel Cord 신규격 개발 - 전기자동차용 UT강도 Steel Cord 신규격 개발 - TBR 보호벨트용 M+N HE 고신율 신규격 개발	-

[효성첨단소재㈜의 주요종속회사의 내용]
해당사항 없습니다.

■ 효성화학㈜

(1) 주요계약

[효성화학㈜의 내용]
효성화학㈜의 경영상의 주요계약은 효성화학㈜ 사업보고서 'Ⅰ. 회사의 개요 2. 회사의 연혁 (7) 그 밖에 경영활동과 관련된 중요한 사항의 발생내용', 'Ⅵ. 이사회 등 회사의 기관에 관한 사항 1. 이사회에 관한 사항 (2) 이사회 중요의결사항 및 사외이사 참석현황'을 참조하시기 바랍니다.

[효성화학㈜ 주요종속회사의 내용]

효성화학㈜ 주요종속회사	계약일자	계약상대방	계약내용	비 고
Hyosung Vina Chemicals Co., Ltd.	2020년 05월	ETEC	- PP-5 공장 건설 EPC 계약	-
	2020년 01월	Basell	- PP-5 라이선스 계약	-
	2019년 12월	ETEC	- OL-1(DH) 공장 건설 EPC 계약	-
	2018년 12월	Hyundai Engineering & Construction Co., Ltd / Hyosung Heavy Industries Corporation JV	- Cavern 건설 EPC 계약	-
	2018년 11월	Linde	- OL-1(DH) 라이선스 및 기본 설계 계약	-
	2018년 10월	ETEC	- PP-4 공장 건설 EPC 계약	-
	2018년 09월	Hyosung Vietnam Co., Ltd.	- Hyosung Vina Chemicals Port Co., Ltd 지분 100% 인수	-

	2018년 07월	SGCC	- 토지 임대차 본계약	-
	2017년 12월	Basell	- PP-4 라이선스 계약	-
	2017년 08월	SGCC	- 토지 임대차 가계약	-

(2) 연구개발활동

1) 연구개발비용

(단위 : 백만원)

과 목	제6기 (2023년 1~12월)	제5기 (2022년 1~12월)	제4기 (2021년 1~12월)	비 고
연구개발비용 계	20,245	20,883	21,783	-
(정부보조금)	-	-	-	-
연구개발비 / 매출액 비율 [연구개발비용계÷당기매출액×100]	0.73%	0.73%	0.89%	-

※ 제4기(2021년 1~12월)~제6기(2023년 1~12월) 연구개발비용은 K-IFRS 연결재무제표 기준으로 작성하였습니다.
※ 연구개발비용은 정부보조금(국고보조금)을 차감하기 전의 연구개발비용 지출총액을 기준으로 산정하였습니다.

[효성화학㈜의 내용]

2) 연구개발 담당조직

효성화학㈜는 2018년 6월 1일 분할 이후 연구개발과 관련하여 ㈜효성과 연구용역계약을 맺었으며, 효성화학㈜의 연구개발활동은 ㈜효성의 효성기술원에 위탁하여 연구용역을 제공받고 있습니다.

효성기술원 (㈜효성)	중합연구 Group
	필름연구 Group
	기능성재료연구 Group
	전자재료연구 Group

3) 연구개발실적

- 효성기술원

연구조직	연구과제	연구성과	제품명
중합연구 Group	PP 및 기타제품	- GF-PPR 개발 - 압출코팅용 grade 원가절감 Recipe 개발 - 가공성 향상 PP-R grade 개발 - 고광택 고강성 Block PP 개발 - 내충격 retort용 필름 개발 - Filter Plate용 저MI 컴파운드 개발 - R200P 고온 장기내압성 개선 Recipe 개발 - Orange Peel 개선 High Retort용 Grade 개발 - 고속사출용 약전 PP 개발	TOPILENE

		- PPR 장기내압성 차별화 제품 개발 - 초고투명 보호필름 개발 - 복원력 향상 하절기용 CD 전선관 개발 - 동절기용 CD 전선관 Grade 개발 - 고충격 투명 PP Grade 개발 - R-TPO Grade 개발 - 가교 발포용 PP 개발 - 하수관용 고충격 Block PP 개발 - 스펀본드 부직포용 PP 개발 - 압출코팅용 PP 개발 - 박막사출용 Block PP 개발 - 고충격 Retort용 PP 개발 - 고투명 블로우용 PP 개발 - 저온 Seal용 TER-PP 개발 - PP-RCT 개발 - 자동차용 HCPP 개발	
	촉매/공정기술	- 고성능 DH 촉매 HDC-1000 / SHC 공정 개발	HDC
	CNT	- 저직경 CNT 개발 - CNT Ink, Paste 개발 - 발포PE용 전도성 Masterbatch 개발 - 고함량 Masterbatch 개발 - 도전성 불소수지/PU수지 개발	-
	Polyketone	- 세계 최초 신소재 폴리케톤 5만톤/년 상용공장 설계 - POK Enpla 소재 (내마모 POK 컴파운드/ Non-halogen 난연 POK) 개발 - 압출용 POK 소재 (연료튜브용 컴파운드) 개발 - High Filler 충진 기술 개발 - 고충격/고탄성 PK 컴파운드 개발 - 고강성 PK 컴파운드 개발 - Low Shrinkage PK 컴파운드 개발 - 고충격/친환경 난연 PK 컴파운드 개발 - PK의 Compression 가공 기술 개발 - 자동차 connector용 PK 소재 개발 - 전도성 PK 컴파운드 개발 - 고강성 난연 PK 컴파운드 개발 - 고유연/고충격 PK 컴파운드 개발 - Adhesive Resin Grade 개발 - 산업용 유공압 튜브 PK Grade 개발 - 내마모 기어용 PK Grade 개발 - Pipe fitting용 PK Grade 개발	POKETONE
필름연구 Group	필름	- VA 위상차 필름 개발 - 초박막 TAC 필름 개발 - 초광폭 TAC Film 개발 - TAC speed-up 기술 개발 - 반사방지(LR) 필름 개발 - 전기절연용 PET 필름 개발	Filmore

		- 저 Haze 산업용 PET 필름 개발 - 자동차 Window용 박막 PET 필름 개발 - LCD 확산판용 PET 필름 개발 - Antistatic New AG 코팅 조액 및 필름 개발 - 철판합지용 PET 필름 개발 - Monitor용 AG 필름 개발 - Touch Screen용 투명도전필름 개발 - 고경도 TAC Hard Coating 필름 개발 - AgNW용 Hard Coating 필름 개발 - 대전방지 Graphic용 PET Film 개발 - LCD 확산필름/프리즘용 PET 필름 개발 - 고경도 Normal AG 필름 개발 - TV용 New AG Formulation 개발 - LCD 복합시트용 PET 필름 개발 - 저투습(Acryl) 보호 필름 개발 - 경박리 실리콘 이형 PET 필름 개발 - 고성능 대전방지 PET 필름 개발	
기능성재료 연구Group	수처리 막	- 가압형 중공사막 모듈 인증 획득 - 침지형 중공사막 환경신기술 공정 인/검증 획득 - 수처리용 신소재 평막 제막기술 개발 - AMC소재 중공사막 제막기술 개발 - POK소재 평막 제막기술 개발 - POK소재 막가습기 제막기술 개발 - 가압형 중공사막 환경신기술 인/검증 공정 개발 - POK소재 중공사막 방사기술 개발 - POK평막 고온수처리 적용 공정 개발 - 高 Virus 제거용 PVDF 중공사막 개발 - AMC 소재 중공사막 모듈 인증 획득 - 가압형 중공사막 환경신기술 인/검증 획득 - POK평막 모듈 제조 기술 개발	-
전자재료 연구Group	LED 형광체	- YAG 형광체 개발 - LuAG 형광체 개발	-

※ 효성기술원 연구개발실적 중 효성화학㈜와 관련한 연구개발실적만 기재하였습니다.

[효성화학㈜ 주요종속회사의 내용]

해당사항 없습니다.

■ 효성투자개발㈜

보고서 작성기준일 현재 해당사항이 없습니다.

7. 기타 참고사항

<지배회사 및 주요종속회사의 내용>

가. 회사의 상표 및 고객관리 정책

당사는 오랜 역사를 통해 취득한 사업 노하우와 업계 선두의 기술력을 바탕으로 스판덱스 부문의 Creora, 건설부문의 해링턴플레이스 등 다수의 브랜드를 보유하고 있으며, 이러한 브랜드를 사용함으로써 기업 이미지 제고뿐만 아니라 글로벌 기업으로의 입지를 굳건히 해나가고 있습니다.

2018년 6월 1일 인적분할로 섬유, 산업자재, 중공업, 건설, 화학, 무역 사업부문의 상표권 등이 분할신설회사로 승계되었으며, 존속회사인 당사는 그룹 CI 등을 관리하고 있습니다

.

나. 지적재산권 보유 현황

당사는 '효성(HYOSUNG, 曉星)' 및 '효성 LOGO' 등과 관련하여 국내 233건, 해외 67개국 223건을 등록하여 관리하고 있으며, 지속적인 상표 침해 현황 파악 등을 통해 그룹 CI 관리에 힘쓰고 있습니다.

[주요종속회사의 회사의 상표 및 고객관리 정책 및 지적재산권 보유현황]

주요종속회사	회사의 상표 및 고객관리 정책	지적재산권 보유현황	비고
효성티앤에스㈜ (舊 노틸러스효성㈜)	효성티앤에스는 자체 기술개발을 통해 취득한 사업 노하우와 업계 선두의 기술력을 바탕으로 금융권 ATM 부문의 Monimax, Retail ATM 부문의 HALO, CD서비스 사업부문의 My Cash Zone, EDI 서비스 부문의 SmileEDI, Software 부문의 MoniPlus 등 다수의 브랜드를 보유하고 있으며, 이러한 브랜드를 사용함으로써 기업 이미지 제고 뿐만 아니라 글로벌 기업으로의 입지를 굳건히 해나가고 있습니다.	특허권 : 국내 537건, 해외 271건 디자인권 : 국내 120건, 해외 185건 상표권 : 국내 33건, 해외 77건 저작권 : 국내 59건, 해외 2건	-
효성굿스프링스㈜	굿스프링스는 좋은 샘이란 뜻이며 펌프와 담수 산업의 선두주자로 오랜 경험과 노하우를 쌓아왔습니다. 국내를 뛰어넘어 글로벌 시장에서도 대표 브랜드로 성장하기 위하여 최선의 서비스를 제공하여 고객의 신뢰를 이어가고 있습니다.	하・폐수 및 정수처리 특허권 11건	-
㈜에프엠케이	에프엠케이는 세계 최고의 명차로 다른 수입차 대비 브랜드 가치가 우월한 페라리와 마세라티를 보유하고 있으며, 국내 소비자들의 고급/대형화 선호 추세로 인해 많은 신규 고객이 유입되고 있어 슈퍼카 브랜드 가치에서 우위를 가지고 있습니다.	-	-

다. 사업부문 현황

(1) 지주사업 부문 (대상회사 : ㈜효성)

당사는 지주회사 체제 전환을 위해 2018년 1월 3일 이사회 및 2018년 4월 27일 임시 주주총회의 결의에 따라 2018년 6월 1일을 분할기일로 인적분할을 하여 자회사 지분 관리 및 투자를 목적으로 하는 투자사업부문을 주요사업으로 영위하고 있습니다. 이를 통해 향후 기업지배구조의 투명성을 제고하고, 책임 경영체제를 확립하여 궁극적으로 기업가치와 주주가치를 제고하고자 합니다.

※ 당사는 2018년 12월 분할 신설회사 주식 공개 매수 방식의 유상증자를 통해
독점규제 및 공정거래에 관한 법률 상 지주회사 전환 요건을 달성하였고,
2019년 4월 공정거래위원회로부터 지주회사 요건을 충족하고 있음을 통보

받았습니다. (지주회사 전환일 : 2019년 1월 1일)

① 산업의 특성
지주회사란 다른 회사의 주식소유를 목적으로 하는 회사로서 독점규제 및 공정거래에 관한 법률(공정거래법)에서는 자산총액이 5,000억원 이상으로 지배 목적으로 보유한 국내 자회사의 지분합계가 당해 회사 자산 총액의 50% 이상인 회사를 지주회사로 규정하고 있습니다.
우리나라에서는 경제력 집중 및 산업의 독점화를 방지하기 위하여 지주회사 제도를 법률로 금지하여 왔으나 IMF 금융위기 이후 구조조정을 원활하게 하기 위하여 공정거래법상 엄격한 요건을 충족할 경우에 한하여 지주회사 설립 및 전환을 허용하고 있습니다.
공정거래법에서는 지주회사의 행위제한요건을 열거하였으며 이를 위반할 경우 공정거래위원회로부터 독점규제 및 공정거래에 관한 법률 제38조 제3항에 따른 과징금 및 동법 제124조 및 제128조에 의한 벌칙을 부과받을 수 있습니다.
공정거래위원회에 따르면 국내 지주회사는 2023년 9월말 기준 총 172개사(일반 162개, 금융 10개)이며, 지주회사 체제로 전환한 대기업집단은 38개입니다.
지주회사의 장점으로는 기업경영의 투명성을 증대시켜 시장으로부터 적정한 기업가치를 평가 받음으로써 주주의 가치를 높이고, 독립적인 경영 및 객관적인 성과평가를 가능케 함으로써 책임경영을 정착시키며, 사업부문별 특성에 맞는 신속하고 전문적인 의사결정이 가능한 체제를 확립하여 사업부문별 경쟁력을 강화하고, 전문화된 사업역량에 기업의 역량을 집중함으로써 경영위험의 분산 등을 추구할 수 있습니다.
지주회사 주요 수익은 용역 및 브랜드사용료, 지분법 손익 등으로 구성되어 있어 자회사를 포함한 관계회사에 대한 의존도가 높습니다. 지분법 손익은 자회사 및 관계회사가 영위하는 산업과 경영성과에 따라 결정되며, 지주회사의 실적에 직접적인 영향을 끼칩니다. 이러한 이유로 자회사 및 관계회사들의 실적이 악화되는 경우, 지주회사의 실적이 악화될 수 있습니다.

② COVID19 및 지정학적 리스크 등에 따른 영향
당사는 종속회사 및 관계기업의 실적에 따라 CI로열티・지분법 이익 등이 변동되는 지주회사의 특성상 대내외 환경 및 이슈에 따른 실적 변동 위험에 노출되어 있습니다. 2022년은 COVID19의 여파 및 지정학적 리스크 등으로 인해 에너지와 원자재, 식료품 가격이 급등함에 따라 인플레이션이 악화되어 세계 경제성장률이 둔화되었습니다. 또한, 국내 채권시장의 불안정성, 급격한 환율 변동, 고금리 등의 리스크에 노출되며 어려움을 겪기도 했습니다. 당사 및 종속회사, 관계기업은 해외 생산시설의 선제적인 증설을 바탕으로 2021년 그룹 사상 최대 실적을 달성하였으나, COVID19 재확산 영향에 따른 중국 수요 감소 및 인플레이션 우려로 2022년 경영실적이 감소하였습니다.
2023년 역시 기준금리 인상에 따른 경기둔화 및 지정학적 리스크의 장기화에 따른 불확실성이 상존했으며, 향후 시장 전망 예측도 쉽지 않은 상황입니다.

(2) 무역사업 부문 (대상회사: Hyosung Holdings USA, Inc. 등)
당사의 무역사업 부문은 연결주요종속회사인 Hyosung Holdings USA, Inc. 법인과 Hyosung USA Inc. 법인이 큰 비중을 차지하여, 두 법인을 중심으로 사업부문 현황을 작성하였습니다.

① 산업의 특성
무역사업 부문은 Hyosung Holdings USA, Inc. 법인이 효성티앤씨㈜와 효성화학㈜ 등으로부터 철강, 스판덱스, NY/PET원사, FILM 등의 제품을 수입하여 주로 미국 내수용으로 판매하고 있습니다. Hyosung USA Inc. 법인은 해외 공장에서 수입하는 타이어 보강재 완제품 등을 미국 내 고객에게 판매하고 있습니다.

② 산업의 성장성
메이커의 자체 해외영업망 확대를 통한 직수출이 증가함에 따라 수출의 무역법인 의존도가 감소하고 있는 추세입니다. 이에 따라 그동안의 단순 수출 창구 역할을 벗어나 독자적인 시장의 발굴과 장기 거래를 통한 안정적인 고객확보, 수익성 중심의 영업을 통해 성장을 추진하고 있습니다.

③ 경기변동의 특성
무역사업의 경우, 일반적으로는 국제 금리 및 환율의 변동에 민감한 편이지만, 당사의 무역부문은 제품 구매 및 판매가 대부분 USD로 이루어져 환율 변동에 둔감한 편입니다.

④ 시장여건
무역부문이 주력하는 스판덱스, NY/PET원사, Film 등은 지속적으로 경쟁사 제품을 대체하고 있으며, 미국 타이어 시장은 꾸준한 성장이 기대되어 일정 수준의 점유율 및 실적을 유지할 것으로 전망하고 있습니다.

⑤ 경쟁우위요소
당사 미국법인의 경쟁우위요소는 미국 내 총 4개 창고 보유 및 운영을 통해 높은 Long distance supply chian 관리 역량을 갖추어 Local 공급과 동일한 수준의 공급 안정성을 확보하고 있다는 점입니다. 또한, 현지 영업 및 기술 인력의 뛰어난 영업력 및 테크니컬 서비스 기술을 바탕으로 지난 10여년 동안 미국 시장에서 고객들과 장기계약을 갱신하며 신뢰와 평판을 쌓아 왔습니다.

(3) 섬유제조 부문 (대상회사: Hyosung Holdings USA, Inc. 등)
당사의 섬유제조 부문은 연결주요종속회사인 Hyosung Holdings USA, Inc. 법인과 Hyosung USA Inc. 법인이 큰 비중을 차지하여, 두 법인을 중심으로 사업부문 현황을 작성하였습니다.

① 산업의 특성
섬유제조 부문은 해외 공장에서 타이어코드 생지 등을 수입하여 완제품으로 converting을 진행한 후 미국 내수 판매하는 타이어 보강재 제품과 공장에서 직접 생산하여 판매하는 카페트, 에어백 쿠션 등이 있습니다.

② 산업의 성장성
타이어 보강재 및 자동차용 카페트, 에어백 쿠션 사업은 자동차 시장의 성장과 더불어 동반성장이 예상되고 있어 섬유제조 부문의 지속적인 성장을 기대하고 있습니다.

③ 경기변동의 특성
타이어 보강재, 카페트, 에어백 쿠션 등 자동차 연관 제품들은 경기 상황에 따른 자동차 수요의 변화가 사업에 영향을 줄 수 있습니다. 다만, 다양한 매출처와 장기공급계약으로 진행되고 있는 사업의 특성상, 자동차 수요 변화로 인한 단기적인 영향은 크지 않습니다. 또한, 원자재 가격변동에 대해서는 고객과의 계약을 통해 판매가격을 원재료 가격에 연동시키는 방법으로 원자재 가격변동 위험을 회피하고 있습니다.

④ 시장여건
미국 시장은 무역장벽이 존재하여 경쟁 강도가 타지역 대비 낮은 편이며, 장기공급계약을 통

해 미국 고객으로부터 꾸준한 신뢰를 쌓아 시장 평판이 매우 좋은 Hyosung Holdings USA, Inc. 법인과 Hyosung USA Inc. 법인에게는 시장 여건이 우호적이라고 판단하고 있습니다.

⑤ 경쟁우위요소
당사 미국법인의 경쟁우위요소는 미국 내 총 4개 창고 보유 및 운영을 통해 높은 Long distance supply chian 관리 역량을 갖추어 Local 공급과 동일한 수준의 공급 안정성을 확보하고 있다는 점입니다. 또한, 현지 영업 및 기술 인력의 뛰어난 영업력 및 테크니컬 서비스 기술을 바탕으로 지난 10여년 동안 미국 시장에서 고객들과 장기계약을 갱신하며 신뢰와 평판을 쌓아 왔습니다.

(4) 정보통신 부문 (대상회사: 효성티앤에스㈜ 등)
① 산업의 특성
금융자동화 사업은 ATM 등 금융자동기 제품 제조/판매 사업 및 유지보수 등 A/S 사업 및 운영 서비스 사업으로 정의할 수 있습니다.
금융자동기 제품은 크게 ATM (환류식 입출금기), CD (출금 전용기) 및 기타 금융자동화기기로 구분될 수 있습니다. 국내 시장에서는 과거 ATM과 CD가 혼용되어 사용되어 왔으나, 최근에는 현금 관리 효율성이 높고, 다양한 기능을 갖춘 ATM 중심으로시장이 재편된 상황이며, 해외 시장에서는 현재 CD 중심에서 ATM 중심으로의 시장변화가 진행 중입니다. 또한 지로수납기, TCR (계원용환류기) 및 기타 무인 금융 자동기 시장이 형성되어 있습니다.
A/S 사업은 유지보수 및 보수품 판매 사업으로 나눌 수 있으며, 통상 제품 판매 후 1~ 2년간의 무상 A/S 기간을 가지고 그 이후에는 유상 유지 보수로 전환하여, 유지 보수 서비스 제공 및 보수품 판매로 수익 사업화하고 있습니다. 통상적으로 국내의 경우는 판매 업체가 직접 유지보수 및 보수품 사업을 수행하는 경우가 많으며, 해외의 경우에는 보수품 판매 중심으로 이루어지는 경우가 많습니다.
운영서비스 사업은 CD-VAN 서비스 사업과 아웃소싱 사업으로 구분될 수 있습니다. CD-VAN 사업은 편의점 등에 설치되는 ATM 및 CD를 운영 업체에서 설치하고, 이용 고객들로부터 이용 수수료를 받는 형태로 운영되며, 경우에 따라 설치 기기에 은행의 브랜드를 부착하고 해당 은행 고객의 수수료를 면제해 주면서 브랜드 부착 은행으로부터 월정액을 받는 형태로 운영되기도 합니다. 아웃소싱 사업은 은행 ATM에 대한 운영 관리 용역을 제공하는 사업으로서 주로 점외에 설치된 ATM을 대상으로 합니다.

② 산업의 성장성
최근 국내에서는 신용카드 및 모바일 결제 등의 현금 대체 결제 수단의 증가로 현금에 대한 수요가 감소하면서, ATM, CD 등의 현금 입출금 금융자동화 기기의 시장이 축소되는 양상을 나타내고는 있으나, 해외의 경우에는 국내 대비하여 현재까지 낮은 금융자동기 보급율을 나타내고 있으며, 신흥국 중심으로 꾸준한 시장 성장 추세를 보이고 있습니다. 또한 최저임금 인상 영향에 따른 무인화 니즈가 증가하면서, 무인점포 전환이 가능한 다기능 금융 Kiosk 시장이 형성되어 가고 있어, 금융자동기 시장 전반의 성장 추세는 지속될 것으로 전망됩니다.

③ 경기변동의 특성
금융자동화 시장은 경기 변화에 민감하며 신종 화폐 발행, 자본시장법 등의 금융 정책과 은행권의 지점 운영 및 IT투자 정책 등에 많은 영향을 받습니다. 특히 금융사기 범죄 방지 및 핀테크 활성화를 위한 비대면 실명인증-생체인식 기능 요구와 인터넷 전문은행 출범 등 금융환경의 급격한 변화는 향후 금융자동화 사업의 변화에도 많은 영향을 끼칠 것으로 예상됩니다.

④ 시장여건
현재 금융자동화 시장은 인터넷/모바일 등 비대면 채널의 증가로 인한 지점/ATM 채널의 감소와 핀테크 기술 발전에 따른 현금 대체 수단의 확산으로 현금 이용 감소 현상을 보이고 있으나, 금융자동화기기 보급율이 낮은 신흥국 중심으로 글로벌 금융자동화 기기의 수요는 꾸준한 증가 추세에 있습니다. 그리고 은행권에서는 ATM에 대한 운영비용 최소화 및 가동율 극대화 니즈가 높아지고 있으며, 지점의 혁신 또는 대체를 위한 새로운 맞춤형 솔루션 니즈가 지속적으로 대두되고 있고, 이에 대응하는 다기능 금융 Kiosk의 수요는 지속적으로 증가할 것으로 예상됩니다.

⑤ 경쟁우위요소
효성티앤에스㈜는 금융자동화기기의 핵심제조기술(현금환류모듈, 현금출금모듈, 현금수표동시입금모듈 등)을 자체 보유하고 있고, 이를 바탕으로 저가형 Retail 기기에서부터 무인으로 금융서비스 전반의 제공이 가능한 디지털 혁신점포까지 제품의 Full Line-up을 갖추고 있으며, A/S 및 기기운영을 위한 전국 네트워크망을 구축하고 있어 경쟁사 대비 높은 경쟁력을 보유하고 있습니다. 국내 업체 중 유일하게 국내뿐만 아니라, 중국, 베트남에 생산시설을 갖추어 글로벌 시장에 적극 진출하고 있습니다.
특히 최근 증가하고 있는 은행의 지점혁신 니즈에 대응하는 지점혁신솔루션을 자체 보유하고 있으며, 이미 미국 Chase 및 국내 시중은행 등에 서비스 제공 중에 있으며 이에 대한 수요는 지속 확대될 것으로 예상됩니다.

(5) 펌프 제조 부문 (대상회사 : 효성굿스프링스㈜)
① 산업의 특성
펌프산업은 유가 등 거시 환경에 따라 각국의 설비 투자에 직접적으로 영향받는 산업이며, 정유・석유화학・발전・담수 플랜트를 사용하는 고객들은 플랜트의 안정적인 운영을 보장하는 신뢰성을 가장 중시하는 보수적인 특성을 가지고 있습니다. 효성굿스프링스㈜는 1962년 펌프 사업을 시작한 이래 Oil&Gas 플랜트, Power 플랜트, 일반 산업용 플랜트용 펌프는 물론 초고층 및 일반 건물용 펌프에 이르기까지 다양한 용도의 펌프를 공급하고 있습니다. 오랜 기간 축적된 전문 기술 역량을 바탕으로 효율적인 솔루션과 신뢰할 수있는 서비스를 제공하기 위해 지속적인 연구개발이 요구되는 산업입니다.

② 산업의 성장성
인구증가와 산업화의 급속한 진행으로 인해 상하수도, 석유 및 가스, 화학 산업으로부터의 제품 수요가 증가하며, 시장 성장이 촉진될 것으로 전망되고 있습니다.
급속한 기술 진보에 의해 펌프의 신뢰성이 향상하고, 기본적인 프로세스 태스크가 강화되며 일상의 조작 프로세스가 장기적으로 감소되었습니다. 이 진보에 의해 에너지 소비의 삭감, 펌프 성능의 향상 및 신뢰성이 초래되며 제품의 보급이 진행되고 있습니다.
최근 그린 에너지로 정부 정책에 발 맞추어 고효율 사업이 증가하고 있습니다.

③ 경기변동의 특성
펌프산업은 일반 경기 변동과 더불어 국내외의 정유・석유화학・발전・담수 플랜트 투자 등에 따라 매출 및 수익구조가 변동하는 특성을 가지고 있습니다. 경기변동에 따라 정부・기업체의 투자 규모와 시기에 영향을 받을 수 있으며, 글로벌 시장은 해당 지역 및 국가의 정책이나 특수성이 투자결정에 영향을 미치고 있습니다.

④ 시장여건
저유가 지속으로 침체되었던 플랜트 시장은 유가 상승으로, 중동・동남아 지역, 국내 정유・

석유화학 플랜트 신설 뿐만 아니라 중단 및 연기되었던 투자가 이어져 효성굿스프링스㈜에 우호적인 환경이 조성되고 있습니다. 발전플랜트 시장의 경우 국내 탈원전・탈석탄 정책으로 시장이 감소되었으나 유럽/중동/아프리카 복합발전시장 참여 확대, SWCC 및 이집트 담수/송수 시장 진입 등 지속적인 대체 시장을 발굴 중입니다.
최근 원전관련하여 국내 해양원전용 펌프 개발에 집중하며 국내 업체 최초로 ASME Class 2,3의 "N","NPT"인증을 취득 및 아시아 태평양 지역 펌프 업체 최초 ISO 19443취득하여 원전관련 국내 최고의 기술력을 바탕으로 원전 시장이 활성화 된다면 매출 및 이익 증대가 예상됩니다.

⑤ 경쟁우위요소
펌프 산업은 기술・가격・품질 및 납기가 경쟁력을 좌우하며, 특히, 품질경쟁력이 중요합니다. 효성굿스프링스㈜의 펌프 제조 부문은 국내 시장 점유율 1위로써, 원자력발전 플랜트・국내외 정유・석유화학・담수 플랜트 분야의 핵심 Process에 제품을 납품 및 안정적 운영으로 기술력을 인정받고 있습니다.
최근 정부의 저탄소 정책에 맞춰 고성능, 고효율, 에너지 절감 장치를 통한 그린 정책에 집중하고 있습니다.

(6) 수입차 딜러 부문 (대상회사 : ㈜에프엠케이)
① 산업의 특성
자동차 산업은 한 나라의 경쟁력 및 기술수준을 대표하는 종합 기계산업의로서 국가적으로 관심의 대상이 되어 왔습니다. 세계 경제대국인 미국, 일본, 독일을 보더라도 GM, 토요타, 벤츠 등 세계 최고의 자동차기업을 보유하면서 자국의 자동차산업을 지속적으로 발전시기키 위해 가능한 모든 정책적 노력을 기울이고 있습니다.
자동차산업이 이러한 주목을 받는 이유는 먼저 산업의 특성상 한 국가의 기술수준과 산업구조를 고도화시키는 데 크게 기여하고 있기 때문입니다. 또한, 자동차산업은 전세계적으로 자동차교역 규모가 확대됨에 따라 수출 전략산업으로서의 역할도 충실히 해내고 있습니다.
최근에는 환경친화적 미래형 자동차 또는 지능형 자동차 개발에 첨단 전자기술이 폭넓게 응용되면서 자동차산업과 정보통신, 차세대전지, 반도체, 무선통신 등 첨단 산업과의 관련성이 증대되고 있습니다.
최근 국내 자동차 시장은 전반적인 내수 부진에도 불구하고, 꾸준히 증가하는 수입자동차 시장은 1987년 소형차 시장부터 우선 개방되었으며, 국내 자동차 산업의 위축과 외화낭비, 과소비와 사치풍조로 인한 계층 간 위화감 조성 등의 이유로 부정적인 시각이 절대적이었습니다.
그러나, 국내 자동차 시장에 대한 통상 압력으로 관세, 개소세 등이 인하 되면서 본격적인 판촉 활동으로 판매가 크게 증가하였습니다. 이로 인해, 각 브랜드 제조사 측은 국내에 현지 법인을 출범시켜 크게 판매 성장하였습니다.
※ 수입자동차의 수입사/딜러의 역할
수입사 : 차량공급/인증, 교육, 부품 공급
딜러사 : 신차판매 및 차량수리, 고객 관리

② 산업의 성장성
국내 수입자동차 시장은 1987년에 효성그룹의 아우디/폭스바겐 수입자동차 판매를 시작으로 1990년 2천 대 수준으로 판매하였습니다. 1994년 세계화/개방화로 인해 관세, 개별소비세가 대폭 인하되어, 1996년 1만 대까지 판매되었으나 1997년 IMF 여파로 2천 대 수준까지 감소되어, 국내 승용차 판매의 0.3%까지 시장 점유율이 하락하였습니다.
1999년 이후 제조사 국내 현지 법인 출범과 다양한 브랜드 진출로 매년 크게 성장세를 보이

고 있으며, 최근 5년 동안 연평균 성장률이 10% 이상으로 급성장하여, 2022년에는 29.8만대 판매되어 국내 승용차 판매의 20.4%를 점유하고 있습니다.

③ 경기변동의 특성
국내 수입자동차 시장은 국내 자동차 대비 대당 가격이 비싸므로 IMF/글로벌 경제위기로 인한 국내 경기 침체에 따라 판매가 크게 영향을 받고 있으며, 또한, 글로벌 트렌드에 따라 브랜드별 판매 대수가 크게 차이가 있습니다.
그리고, 최근에는 아우디/폭스바겐 디젤게이트 등 환경 규제가 강화되면서 디젤 비중이 2015년 68.7% 정점에서 2018년 41.0%로 하락하고 전기차/하이브리드차 등 친환경 차량으로 판매 변화가 이루어지고 있습니다.

④ 시장여건
최근 국내 수입자동차 시장은 각 브랜드별 판매증대를 위한 경쟁이 심화되고 있습니다. 그리고, 미국, 일본 브랜드 차량 판매가 저조하고, 국내 소비자들의 고급/대형화 추세로 인해 벤츠, 비엠더블유 등 고급 브랜드의 판매가 집중되어 브랜드간의 양극화가 이루어지고 있습니다. 또한, 환경 규제 등으로 인해 친환경 차량이 개발/투입 등 시장환경에 각 브랜드별로 발 빠르게 움직이고 있습니다.

⑤ 경쟁우위요소
㈜에프엠케이는 2007년부터 사업 개시하여, 2015년 ㈜효성이 인수하였습니다. 국내 소비자들의 고급/대형화 추세로 인해 ㈜에프엠케이가 수입/판매하는 세계 최고의 명차인 페라리와 마세라티는 다른 수입자동차 대비 브랜드 가치 측면에서 우위에 있으며, 신규 고객 비중이 70%에 육박할 정도로 슈퍼카에 대한 신규 고객 유입이 이뤄지고 있고, 기존 고객들을 대상으로 한 다양한 고객 초청행사 및 트랙 행사 등을 통하여 재구매율 증대 활동을 강화하고 있습니다.

라. 사업부문별 주요 재무정보(연결기준)

(제 69기 2023년) (단위 : 백만원)

구분	지주사업	무역사업	섬유제조	정보통신	펌프제조	수입차딜러	기타	연결조정	합계
매출액	587,257	998,446	307,269	1,105,444	225,621	222,146	32,999	(42,494)	3,436,688
영업이익	39,671	18,437	(2,042)	22,693	11,680	(7,021)	10,270	679	94,367
자산총계	2,902,597	251,012	430,506	1,108,181	201,040	179,267	512,448	(496,193)	5,088,858
부채총계	405,877	281,737	132,333	841,775	128,392	140,233	500,203	(117,924)	2,312,626

(제 68기 2022년) (단위 : 백만원)

구분	지주사업	무역사업	섬유제조	정보통신	펌프제조	수입차딜러	기타	연결조정	합계
매출액	752,215	1,086,532	315,814	1,152,960	202,775	216,394	45,983	(53,347)	3,719,326
영업이익	(27,092)	10,000	26,298	39,012	9,634	520	9,548	(3,033)	64,887
자산총계	2,982,660	639,872	185,653	1,106,040	207,819	151,052	566,562	(572,373)	5,267,285
부채총계	399,301	444,320	108,176	813,111	139,159	108,513	453,265	(95,865)	2,369,980

(제 67기 2021년) (단위 : 백만원)

구분	지주사업	무역사업	섬유제조	정보통신	펌프제조	수입차딜러	기타	연결조정	합계
매출액	1,146,249	768,370	214,792	926,401	208,977	228,606	81,654	(38,526)	3,536,523
영업이익	535,740	15,146	12,905	54,504	6,096	610	11,439	1,703	638,143
자산총계	3,111,829	489,992	248,485	1,012,819	210,911	121,968	827,066	(767,648)	5,255,422
부채총계	459,324	359,315	142,925	688,626	148,710	82,675	476,126	(92,101)	2,265,600

※ 지주사업에는 운송주선용역수익 및 섬유제조 수익이 포함되어 있습니다.
※ 상기 67기(2021년) 재무정보는 2021년 4월 매각된 HICO America Sales & Tech. 에서 발생한 손익을 중단영업손익으로 분류하고, 계속사업 기준으로 재작성한 것으로, 해당 사업 관련 손익은 'III. 재무에 관한 사항 8. 기타 재무에 관한 사항 가. 재무제표 재작성 등 유의사항'을 참조하시기 바랍니다.
※ 2019년 1월 1일 지주사 전환으로 2019년부터 지분법 평가손익을 매출액으로 인식하였습니다.
※ 기업회계기준서 제1016호 '유형자산' 개정에 따라 관계 기업에 대한 지분법 평가 금액이 변경되어 제 67기(2021년) 재무제표가 재작성되었습니다.

[중단사업 부문]
HICO America Sales & Tech, Inc. 지분 매각으로 중단영업손익으로 손익 내역은 아래와 같습니다.

(단위 : 백만원)

구분	HICO America Sales & Tech, Inc.(기타)
	2021년
매출액	45,500
영업이익	2,193

※ 상기 중단영업손익은 연결회사와의 내부손익금액 등을 포함하고 있습니다.

마. 신규사업의 내용과 전망

[지배회사]
지배회사는 경영효율성 제고 및 경쟁력 강화를 목적으로 2020년 10월 30일 이사회에서 효성트랜스월드 주식회사를 흡수합병하기로 결의하였으며, 2021년 1월 29일을 합병기일로 합병 절차가 완료되어 합병등기하였습니다. 이에 따라, 지배회사는 2021년 3월 19일 정기주주총회 '정관 일부 변경의 건'에 따라 효성트랜스월드 주식회사 합병으로 인한 국제물류주선업 등의 사업 목적을 추가하였습니다.
합병과 관련한 주요 내용은 다음과 같습니다.

구분	내용
합병방법	㈜효성이 효성트랜스월드㈜을 흡수합병함
합병비율	㈜효성 : 효성트랜스월드㈜ = 1:0
합병계약일	2020년 11월 04일
합병승인 이사회	2020년 12월 10일
합병기일	2021년 01월 29일
합병등기일	2021년 02월 03일

※ 관련 공시서류 : 2020.10.30 주요사항보고서(회사합병결정) 및 2021.01.29 합병 등종료보고서(합병)

[주요종속회사]
최근 3사업연도 중 주요종속회사의 신규사업 내용은 없습니다.

<주요자회사의 내용>

■ 효성티앤씨㈜

(1) 회사의 상표 및 고객관리 정책
효성티앤씨㈜는 2023년 섬유 브랜드 개편을 단행하여 기존 65개에 달하던 섬유브랜드를 'CREORA' 와 'regen' 두 개의 대표 브랜드로 통합하였습니다.
이에 따라 기술력이 집약된 고기능성 섬유 제품(스판덱스, 나이론, 폴리에스터)은 CREORA로, 친환경제품군은 regen으로 통합되어 사용됩니다.
이번 개편은 브랜드 관리 효율성을 높히고, 제품 라인을 명확하게 구분하여 소비자에게 브랜드 메시지를 전달하는 데 중점을 두고 있습니다. 전세계적으로 인지도가 있는 CREORA를 필두로 효성티앤씨㈜의 나이론/폴리에스터의 글로벌 인지도 상승 및 신규 시장 , 고객 확보 등 영업력 강화에 집중함으로써 경쟁사와의 초격차를 통한 프리미엄 시장점유율 확대에 박차를 가할 계획입니다. 특히 ESG경영과 함께 지속가능성에 대한 중요성이 더욱 강조되고 있는 시점에서, 효성티앤씨㈜의 친환경 제품을 regen 브랜드로 통합하여 전세계 친환경 시장에서 regen브랜드가 선두에 서고자 합니다.

(2) 지적재산권 보유 현황

사업 부문	종류	취득일	내용	근거법령	소요인력	상용화여부
섬유	Nylon	2023-07-31	가스저장용기용 폴리아미드 수지 조성물 및 이를 이용한 가스 저장 탱크 라이너	특허법	4명	실시예정
	Spandex	2023-07-25	염색성이 개선된 폴리우레탄우레아 탄성사 및 이의 제조방법	특허법	3명	실시중
	Spandex	2023-07-21	반응성 염료 가염성 폴리우레탄우레아 탄성사 및 이의 제조방법	특허법	4명	실시중
	Spandex	2023-07-21	복합 탄성사, 신축성 직물, 및 복합 탄성사의 제조방법	특허법	2명	실시예정
	PET	2023-06-21	폴리에스터 중합 촉매 및 이를 이용한 폴리에스터의 제조방법	특허법	3명	실시중
	Spandex	2023-04-18	염색성이 개선된 폴리우레탄우레아 탄성사 및 이의 제조방법	특허법	3명	실시중
	Spandex	2023-03-31	염색성이 개선된 폴리우레탄 또는 폴리우레탄오레아 탄성사 및 이의 제조방법	특허법	2명	실시예정
	Spandex	2022-11-25	소취 스판덱스 및 이의 제조방법	특허법	3명	실시중
	PET	2022-06-22	축열 보온성 플리스 및 그의 제조방법	특허법	2명	실시중
	Spandex	2022-06-01	염색성이 개선된 폴리우레탄우레아 탄성사 및 이의 제조방법	특허법	3명	실시중
	Spandex	2022-04-26	파워 및 균제도가 우수한 폴리우레탄우레아 탄성사 및 이의 제조방법	특허법	3명	실시예정
	Spandex	2022-03-01	염색성이 개선된 폴리우레탄 또는 폴리우레탄우레아 탄성사 및 이의 제조방법	특허법	2명	실시예정
	Spandex	2022-02-25	소취 스판덱스 및 이의 제조방법	특허법	3명	실시중
	Spandex	2021-10-15	염색성이 개선된 폴리우레탄우레아 탄성사 및 이의 제조방법	특허법	3명	실시중
	Spandex	2021-10-13	핫멜트 접착제와의 접착특성이 향상된 스판덱스 섬유 및 그의 제조방법	특허법	2명	실시예정
	Spandex	2021-09-14	해사성 개선 및 핫멜트 접착제와의 접착 특성이 향상된 스판덱스 및 이의 제조방법	특허법	3명	실시중
	Nylon	2021-07-30	고흡습성 폴리아미드 섬유 및 그의 제조방법	특허법	3명	개발중
	Spandex	2021-05-13	재생 스판덱스 원사 및 이의 제조방법	특허법	2명	개발중
	Spandex	2021-02-19	파워와 응력유지율이 향상된 신축사를 포함하는 위방향 신장성 데님 제직물	특허법	2명	실시예정
	PET	2020-12-29	축열 보온성 플리스 및 그의 제조방법	특허법	2명	실시중
	Nylon	2020-11-26	고신축 폴리아미드 6 가연사의 제조방법	특허법	3명	실시예정
	Spandex	2020-10-23	복합 탄성사, 신축성 직물 및 복합 탄성사의 제조방법	특허법	2명	실시중

	PET	2020-10-13	소취성 및 흡한속건성을 갖는 기능성 원사의 제조방법	특허법	3명	실시중
	PET	2020-09-25	축열 보온성 폴리에스터 섬유 및 그 제조방법	특허법	2명	실시중
	Spandex	2020-09-22	해사성이 개선된 스판덱스의 제조방법	특허법	3명	실시중
	Spandex	2020-08-31	염색성이 우수한 스판덱스	특허법	2명	실시예정
	Spandex	2020-07-28	멀티필라멘트 탄성섬유의 필라멘트간 접착력이 우수한 폴리우레탄 섬유	특허법	2명	실시중
	Spandex	2020-07-03	내염소성이 우수한 스판덱스 섬유	특허법	2명	실시중
	Spandex	2020-05-26	해사성 개선 및 핫멜트 접착제와의 접착특성이 향상된 스판덱스 및 이의 제조방법	특허법	3명	실시중
	Spandex	2020-04-07	핫멜트 접착제와의 접착특성이 향상된 스판덱스 섬유 및 그의 제조방법	특허법	2명	실시중
	Spandex	2020-02-28	해사성 개선 및 핫멜트 접착제와의 접착특성이 향상된 스판덱스 및 이의 제조방법	특허법	3명	실시중
	PET	2020-01-14	소취성 및 흡한속건성을 갖는 기능성 원사의 제조방법	특허법	3명	실시중
	PET	2019-12-21	테레프탈산 공법으로 제조된 염색이 용이한 코폴리에스터 중합물, 그 섬유 및 이의 제조 방법	특허법	4명	실시예정
	PET	2019-11-21	축열 보온성 폴리에스터 섬유 및 그 제조방법	특허법	2명	실시중
	PET	2019-06-11	소취 특성과 빠른 스웨트 수분 흡습성을 가지는 기능성 원사의 제조과정	특허법	3명	실시중
	PET	2019-05-24	축열 보온성 플리스 및 그 제조방법	특허법	2명	실시중
	PET	2019-05-10	소취성 및 흡한 속건성을 가지는 기능성원사 제조 방법	특허법	2명	실시중
	PET	2019-04-08	공중합 폴리에틸렌테레프탈레이트 중합물 제조방법	특허법	2명	실시예정
	PET	2019-03-03	축열 보온성 폴리에스터 섬유 및 그 제조방법	특허법	2명	실시중
	Spandex	2019-03-15	염색성이 개선된 폴리우레탄우레아 탄성사 및 이의 제조방법	특허법	3명	실시중
	PET	2019-03-15	화이트 폴리에스테르 원착사 제조방법	특허법	2명	실시예정
	Spandex	2019-02-01	핫멜트 접착제와의 접착특성이 향상된 스판덱스 및 그의 제조방법	특허법	2명	실시중
	Spandex	2019-01-29	분자량이 일정한 스판덱스 및 그 제조방법	특허법	4명	실시예정
	PET	2019-01-17	소취성 및 흡한속건성을 갖는 기능성 원사의 제조방법	특허법	3명	실시중
	Spandex	2019-01-16	해사성 개선 및 핫멜트 접착제와의 접착특성이 향상된 스판덱스 및 이의 제조방법	특허법	3명	실시중
	Spandex	2019-01-16	저온 가공성 폴리우레탄우레아 탄성사	특허법	2명	실시예정

(3) 사업부문별 현황

1) 섬유 부문

[산업의 특성]

섬유사업부문의 주력 제품인 스판덱스는 섬유 산업의 반도체로 불릴 정도로 화학섬유 업계에서 높은 부가가치를 자랑하는 품목입니다. 속옷류, 운동복 등 신축을 요구하는 의류에 사용되며, 지속적인 탄력의 유지 등을 위해 높은 기술을 요구하여 진입장벽이 높은 산업입니다. 나이론 및 폴리에스터 산업은 다른 산업에 비해 신규 진입이 용이하여 경쟁이 심한 특징이 있으나, 효성티앤씨㈜는 브랜드 통폐합을 통한 글로벌 인지도 상승 및 고부가가치 차별화 제품 개발 등을 통해 경쟁우위를 확보하고 있습니다.

[산업의 성장성]

의류산업의 성장과 함께 나이론, 폴리에스터 수요는 지속적으로 증가하고 있으며, 신축성 원단 수요의 증가 추세에 따라 향후 스판덱스의 수요 역시 꾸준한 증가가 예상되고 있습니다. 특히 최근 애슬레저 트렌드에서 비롯된 캐쥬얼웨어, 스포츠웨어 등에대한 지속적인 수요 증가로 안정적인 성장이 유지될 것으로 보입니다.

[경기변동의 특성]

시황 변화에 따른 수요의 변화는 있으나, 섬유 산업은 장기적으로 지속적인 성장세를 유지하고 있습니다.

[시장여건]

섬유 산업은 중간재를 생산/공급하는 산업으로서 공급 안정성, 품질, 고객과의 관계가 매우

중요한 시장 특성을 가지고 있습니다. 지속가능경영이 강조되는 최근 추세에 따라 각국 정부 및 글로벌 패션업계의 친환경 니즈가 증가하고 있어, 친환경 섬유 영역에서 사업기회가 확대될 것이라고 예상됩니다.

[경쟁우위요소]
효성티앤씨㈜는 생산망 다각화를 통한 공급 안정성, 고품질에 기반한 가격경쟁력, 서비스(A/S, T/S 등)을 통해 2010년 이후 글로벌 스판덱스 시장점유율 1위 기업으로서의 지위를 유지하고 있으며, 해외 Site의 지속적인 증설, R&D활동, Sales Channel 구축을 통하여 이를 확고히 하고자 노력하고 있습니다. 또한 나이론과 폴리에스터 부분은 고객의 요구에 맞는 고부가가치 차별화 제품을 지속 개발, 판매함으로써 경쟁 우위를 확보하고 있습니다.

2) 무역 등 부문
[산업의 특성]
무역업은 제품을 사용하는 고객과 제품을 만드는 업체를 연결하여 주는 서비스업입니다. 무역상사는 Global Network를 기반으로 전세계 수요공급 및 물류의 흐름을 파악하여 고객이 원하는 제품을 적기에 공급하는 기능을 담당하고 있습니다. 한국 제품의 수출 뿐만 아니라 가격경쟁력이 있고 품질이 우수한 삼국산 제품을 발굴하여 삼국무역 및 대한수입 등으로 비즈니스 영역을 확장해가고 있습니다.

[산업의 성장성]
메이커의 자체 해외영업망 확대를 통한 직수출이 증가함에 따라 수출의 상사 의존도는 감소하고 있는 추세입니다. 이에 따라 그동안의 단순 수출 창구 역할을 벗어나 독자적인 시장의 발굴과 장기 거래를 통한 안정적인 고객확보, 수익성 중심의 영업을 통해 성장을 추진하고 있습니다.

[경기변동의 특성]
무역부문은 국제 금리 및 환율의 변동에 매우 민감하며, 효성티앤씨㈜는 철강과 화학을 주요 사업부문으로 영위하고 있어서 철광석/니켈/석탄/원유 등의 원자재 가격에도 많은 영향을 받습니다. 최근에는 고금리 장기화, 전쟁 발발 등 지정학적 이슈 등이 환율 및원자재 가격 등에 영향을 미쳐 경영환경의 변동성이 확대되고 있습니다.

[시장여건]
2023년 세계경제는 엔데믹에 따른 경기회복을 예상했으나, 3高(고물가, 고금리, 고환율) 경제 여건 가운데 중국의 부동산발 경기침체, 러-우 전쟁의 장기화 및 하마스-이스라엘 전쟁 발발 등 지정학적 리스크가 부상하며 상당수의 국가들이 어려움을 겪었습니다. 2024년에는 미국, 중국 등 주요 수출국의 경기 부진이 전망되고, 세계 각국에서 선거가 예상되어 있어 정치/경제/경영환경의 불확실성이 더욱 커질 것으로 예상됩니다.

[경쟁우위요소]
무역부문은 글로벌 네트워크를 통해 각국의 현지 상황에 대한 신속한 정보력과 Market Sensing 능력을 기반으로 시장 개척에 앞장서 다양한 고객을 확보하여 시장을 선점하고 있습니다. 또한, 다년간 축적된 무역 Know-how를 통해 Risk Management를 철저하게 실행하고 있으며, 지속적인 교육을 통해 영업사원들의 영업력을 강화함으로써 무역전문가 양성에 힘쓰고 있습니다.

(4) 사업부문별 주요 재무정보 (연결기준)

(제6기_2023년) (단위 : 백만원)

구분	매출액		영업손익		자산		부채	
	금액	비중	금액	비중	금액	비중	금액	비중
섬유	3,089,608	41.0%	151,834	71.1%	3,255,827	80.0%	1,554,967	62.1%
무역 등	4,437,311	59.0%	53,548	25.1%	2,024,326	49.7%	1,232,345	49.3%
연결조정	-	-	8,011	3.8%	(1,209,681)	(29.7%)	(285,583)	(11.4%)
합 계	7,526,919	100.0%	213,393	100.0%	4,070,472	100.0%	2,501,729	100.0%

(제5기_2022년) (단위 : 백만원)

구분	매출액		영업손익		자산		부채	
	금액	비중	금액	비중	금액	비중	금액	비중
섬유	3,841,798	43.3%	(32,698)	(26.5%)	3,631,050	84.1%	1,956,082	69.8%
무역 등	5,040,932	56.7%	122,343	99.0%	1,879,628	43.5%	1,240,917	44.2%
연결조정	-	-	33,949	27.5%	(1,190,799)	(27.6%)	(392,644)	(14.0%)
합 계	8,882,730	100%	123,594	100.0%	4,319,879	100.0%	2,804,355	100.0%

(제4기_2021년) (단위 : 백만원)

구분	매출액		영업손익		자산		부채	
	금액	비중	금액	비중	금액	비중	금액	비중
섬유	4,663,375	54.3%	1,384,219	97.2%	3,737,268	82.6%	1,516,808	54.9%
무역 등	3,932,655	45.7%	82,285	5.8%	1,949,980	43.1%	1,666,003	60.3%
연결조정	-	-	(42,853)	(3.0%)	(1,160,779)	(25.7%)	(419,938)	(15.2%)
합 계	8,596,030	100%	1,423,651	100%	4,526,469	100%	2,762,873	100%

※ 상기 매출액, 영업손익, 자산, 부채 금액은 단수 차이가 발생할 수 있습니다.

※ 공통 판매비/관리비 및 자산의 합리적 배부기준
1) 공통 판매비와 관리비의 경우 효성티앤씨㈜는 내부적인 배부기준(매출액비, 인원비 등)에 의거 적절히 배부하고 있고, 효성티앤씨㈜ 종속회사의 경우 각 법인별 배부 기준에 따라 나누고 있습니다.
2) 공통자산의 경우 직접귀속이 가능한 자산(재고자산, 고정자산, 투자자산 등)은 해당 부서에 직접 귀속되나, 전사 공통관리가 필요한 자산 및 자산귀속이 불분명한 자산은 내부적인 기준에 따라 사업부문별로 배부하고 있습니다.

(5) 신규사업의 내용과 전망

효성티앤씨㈜ 사업보고서 'Ⅰ.회사의 개요 2. 회사의 연혁 (7) 그 밖에 경영활동과 관련된 중요한 사항의 발생내용', 'Ⅰ.회사의 개요 5. 정관에 관한 사항', 'Ⅵ.이사회 등 회사의 기관에 관한 사항 1. 이사회에 관한 사항 (2) 이사회 중요의결사항 및 이사 참석현황, (4) 경영위원회 활동내용'을 참조하시기 바랍니다.

■ 효성중공업㈜

효성중공업㈜ 및 효성중공업㈜ 주요종속회사의 사업부문별 현황을 요약하면 아래와 같습니

다.

사업부문	법인명	주요 재화 및 용역	주요 고객	사업의 내용	비고
중공업	효성중공업(주)	변압기, 차단기, 전동기 등	한국전력 등	변압기, 차단기, 전동기 등 제조 및 판매	-
	Nantong Hyosung Transformer Co., Ltd.	초고압변압기, 배전변압기	국가전망, 남방전망, 내몽고전망, 5대 발전집단, 알루미늄제조업체 등	변압기 제조 및 판매, 변압기 기술용역 및 사후서비스 제공 등	-
	Hyosung T&D INDIA Pvt Ltd	초고압 차단기, STATCOM 등	인도 전력청 (PGCIL, SEBs)	전력 차단기, STATCOM 제조 및 판매	-
	Hyosung HICO, Ltd.	초고압변압기	미국 내 주요 전력청 (IOU, POU 등)	초고압 변압기 제조	-
	HICO America Sales & Tech, Inc.	변압기, 차단기, 전동기 등	AEP, Dominion, Eversource, Southern, Pattern 등 미국 내 대형 전력청 및 신재생 개발업체	대형변압기/차단기 수입 및 설치/판매, 산업용 전동기/감속기 수입 및 판매	-
건설	효성중공업(주) 진흥기업(주)	아파트, 오피스텔 등	건설시행사 및 개인	아파트 및 오피스텔 공사 등	-

(1) 사업부문별 요약 재무현황

(제6기 2023년 1~12월) (단위 : 백만원)

구분	중공업부문	건설부문	공통부문	연결조정	합계
매출액	2,576,345	1,696,452	27,775	-	4,300,572
영업손익	175,044	107,352	(678)	(23,881)	257,837
자산	3,280,936	1,607,643	752,472	(879,751)	4,761,300
부채	2,317,157	1,103,472	953,501	(836,989)	3,537,141

(제5기 2022년 1~12월) (단위 : 백만원)

구분	중공업부문	건설부문	공통부문	연결조정	합계
매출액	1,988,125	1,494,765	27,254	-	3,510,144
영업손익	67,584	102,826	5	(27,167)	143,248
자산	3,237,886	1,496,010	828,487	(868,913)	4,693,470
부채	2,062,629	1,046,874	1,269,920	(789,164)	3,590,259

(제4기 2021년 1~12월) (단위 : 백만원)

구분	중공업부문	건설부문	공통부문	연결조정	합계
매출액	1,794,420	1,276,991	23,288	-	3,094,699
영업손익	38,687	117,789	(2,407)	(34,003)	120,066
자산	2,751,562	1,151,596	694,144	(574,601)	4,022,701

부채	1,619,501	820,217	1,055,357	(509,516)	2,985,559

※ 공통 판매비/관리비 및 자산의 합리적 배부기준
1) 공통 판매비와 관리비의 경우 효성중공업㈜는 내부적인 배부기준(매출액비, 인원비 등)에 의거 적절히 배부하고 있고, 효성중공업㈜ 종속회사의 경우 각 법인별 배부 기준에 따라 나누고 있습니다.
2) 공통자산의 경우 직접귀속이 가능한 자산(재고자산, 고정자산, 투자자산 등)은 해당부서에 직접 귀속되나, 전사 공통관리가 필요한 자산 및 자산귀속이 불분명한 자산은 내부적인 기준에 따라 사업부문별로 배부하고 있습니다.

(2) 사업부문별 현황

1) 중공업 부문

[산업의 특성]
전력산업은 발전소에서 생산된 전기를 소비지까지 효율적으로 수송하고, 안전하게 사용할 수 있도록 공급하기 위해 배분・제어・감시하는데 필요한 전기기기를 생산, 판매하는 산업입니다.
초고압 변압기와 차단기, 중저압 변압기와 전장품 등은 전력계통의 핵심 기자재이며,전동기, 발전기, 기어 등의 회전기기와 산업설비 역시 공공시설과 산업시설에서 전기에너지를 운동에너지로 전환시키는 중요한 동력원입니다.
이러한 전력기자재 및 산업설비는 국가의 전력계통망 구축 및 SOC(사회간접자본) 사업에 공급되는 제품으로 고도의 기술력과 숙련된 노동력을 필요로 하는 기술집약적 산업이며 초기 진입장벽이 높은 산업입니다.

[산업의 성장성]
효성중공업㈜ 사업에 큰 영향을 미치는 전 세계 전력 수요는 러시아-우크라이나 사태로 인한 에너지 공급 위기와 경기 둔화에 따라 연평균 2% 수준의 증가세를 보이고 있습니다.다만, 중국 및 인도 등 신흥국의 전력 수요는 지속적인 경제 성장과 산업화에 따른 전력소비 증가로 연평균 5~6% 수준의 가파른 증가세를 이어가고 있습니다.
한편 세계 각국은 에너지 수급 불균형 및 기후변화에 대응하기 위해 새로운 에너지원개발에 적극적으로 나서고 있으며, 재생 에너지 발전량의 연평균 증가율은 10%에 달할 것으로 전망됩니다. 이와 같이 신재생 에너지의 급격한 성장세와 환경 정책 강화로 인해 태양광, 풍력, 수소 충전 시스템 등 신재생 에너지 및 고효율 전동기와 같은 에너지 절감 제품에 대한 수요가 증가하고 있습니다. 또한 신재생 에너지 발전 증가에 대비해 전력 계통의 안정성을 확보할 수 있는 신기술을 적용한 제품에 대한 투자도 증가할 것으로 전망됩니다.

[경기변동의 특성]
국내 발전 및 송배전시장은 정부 정책 및 국가 전력수급 기본계획에 따라 투자가 결정되므로 경기변동에 크게 영향을 받지 않으며, 노후설비의 교체 및 유지보수 위주로시장이 형성되어 있습니다. 그러나 일반 민수시장은 경기변동에 따라 기업체의 투자 규모와 시기가 영향을 받을 수 있습니다.
글로벌 시장은 각국 전력 정책 및 세계 경제의 영향을 받으며, 해당 지역 및 국가의 특수성이 투자결정에 영향을 미칩니다.

[시장여건]
국내 송배전시장은 신규 투자 보다는 노후화된 설비 교체 위주의 시장이 형성되어 있으며,

'2050 탄소중립'과 '원전 계속 운전' 등 정부의 에너지 정책에 따라 전력 인프라 구축을 위한 친환경 기자재 발주 및 안정적인 전력 공급을 위한 계통 안정화 설비에 대한 수요가 증가할 것으로 예상됩니다.
효성중공업㈜는 전력 공급 불안 해소 및 효율적인 전력망 구축을 위해 에너지저장시스템(Energy Storage System), 무효전력 보상장치(STATCOM), 직류송전시스템(HVDC/MVDC/LVDC), IT 기반 전력설비 자산관리 솔루션 등을 개발하여 공급하고 있습니다.
일반 민수시장은 내수시장 침체 및 원자재가 상승, 금리 인상 등의 요인으로 기업체의 투자 규모가 감소하였으나 풍력 발전 및 데이터센터 등 신규시장 수요 증가로 관련 배전 설비에 대한 투자가 증가할 것으로 예상됩니다.
효성중공업㈜는 저탄소 친환경 디지털 사회로의 변화에 대응하여 풍력발전소 및 데이터센터에 배전변압기 및 전장품 등의 기자재를 공급하고 있으며, 나아가 수소와 해상 풍력, 데이터센터 관련 신규 사업을 추진 중에 있습니다.
글로벌 시장은 북미 시장의 경우 변압기 교체 수요 및 송전설비 투자가 지속되고 있으며, 친환경 정책 기조에 따라 신재생 에너지 발전이 확대되어 초고압 변압기 시장의 호황이 지속될 것으로 전망됩니다.
유럽 지역의 경우 러시아-우크라이나 전쟁의 장기화로 에너지 수급 불균형이 지속됨에 따라 이에 대응하기 위해 노후 전력설비 교체 등 전력망 인프라 투자를 확대하고, 전력부문의 탈탄소화 및 재생에너지 확대 등 강력한 친환경 정책을 시행하고 있습니다.
중동 지역의 경우 대규모 스마트도시 구축 프로젝트를 추진 중인 사우디아라비아를 비롯한 다수의 중동 국가들이 국가 전력망을 확충하고 신재생 에너지 발전을 확대해 나가고 있어 대규모 전력 기자재 발주가 증가할 것으로 전망됩니다.

[경쟁우위요소]
효성중공업㈜가 영위하는 전력기기 및 회전기기 시장은 제품의 안정성 및 신뢰성이 중요함에 따라 기술 및 품질 수준이 제품의 경쟁력을 좌우합니다. 특히 고압 전력기기의 경우, 시장 진출을 위해서는 각종 전력 규제 적용 및 국가별 규격 확보 등 초기 진입장벽이 높아 오랜 기간 실적을 축적한 글로벌 선진업체 위주의 시장이 형성되어 있습니다. 최근 중국과 인도 등 후발업체가 가격 경쟁력을 토대로 글로벌 시장에 참여함에 따라 가격 경쟁이 심화되고 있으며, 이에 대응하기 위해 주요 선진업체들은 중국 등 아시아 국가에 생산 거점을 설립하여 가격 경쟁력을 확보하고 있습니다.
효성중공업㈜의 전력사업 부문은 지난 반 세기가 넘는 기간 동안 변압기와 차단기, 전장품을 주력 품목으로 공급하며 국내 송변전설비 산업을 주도해 왔으며, 국내 시장에서의 오랜 노하우를 바탕으로 엄격한 기술 수준이 요구되는 유럽, 미주, 중동, 아시아 등 글로벌 시장에 진출하여 뛰어난 품질과 안정성을 인정받고 있습니다.
전동기 사업 부문 또한 과거 축적된 기술력을 바탕으로 에너지 저감 정책에 부합하는프리미엄 고효율 제품을 개발하여 시장을 확대해 나가고 있으며 산업용 발전설비, 선박용 발전기, 수소충전소 등 다양한 산업의 기반이 되는 핵심 제품을 생산하여 국가 기간산업 발전에 기여하고 있습니다.

2) 건설 부문
[산업의 특성]
건설산업은 토지를 바탕으로 노동, 자본, 자재와 경영관리 등의 생산요소를 결합하여내구적인 구축물을 생산하는 2차 산업으로서 국민생활의 근간을 이루는 주택의 건설에서부터 도로를 비롯한 각종 산업기반시설의 건설에 이르기까지 광범위한 고정자본의 형성 및 사회간접자본시설의 확충을 직접적으로 담당하는 국가경제의 기간산업입니다.

[산업의 성장성]
국가 기간 인프라시설이 완비되고, 주택보급률이 높아지면서 우리나라 건설 시장도 유지, 보수 중심의 선진국형으로 변화할 것으로 예상하고 있습니다.
그러나 첨단기술과의 융합, 남북한 관계개선, 지속가능한 국토로의 지속 개조 등을 통해 볼 때 잠재적 성장성이 계속 존재할 것으로 예상됩니다.

[경기변동의 특성]
건설업은 기본적으로 수주산업이고, 타산업의 경제활동 상황, 기업설비투자, 가계의 주택구매력 및 정부의 건설투자 계획 등 건설수요의 증대에 의하여 생산 활동이 파생된다는 산업적 특성을 가지고 있습니다. 또한 정부가 건설업을 국내 경기 조절의 주요한 정책수단으로 활용하기 때문에 거시 경제지표에 크게 영향을 받기도 합니다.

[시장여건]
주요 시장중 하나인 주택시장은 가계부채 관리를 위한 정부 정책 영향 등으로 향후 시장상황은 유동적이며 전반적인 경기 침체 속에서 공공부문의 수익성 악화와 민간부문의 건설사간 경쟁 심화 등으로 인하여 지속적인 성장 및 발전이 쉽지 않은 상황입니다. 그러나 삶의 질 향상에 따른 각종 시설의 개발/유지/보수 요구는 꾸준히 발생할 것이며 나아가 환경 및 사회 복지 관련 부문의 건설 수요 역시 증가할 것으로 예상됩니다.

[경쟁우위요소]
건설업은 완전경쟁 시장으로서 타 산업에 비해 진입이 쉬운 편으로 타 업체와의 경쟁에서 비교우위를 점하기 위해서는 Project 관리능력, 브랜드가치, Project Financing능력, 기술력 향상을 통한 수주경쟁력, 분양성 확보를 도모하는 것이 우선과제라고 판단되는 바 이에 대한 꾸준한 노력이 필요하다고 판단됩니다.

(3) 신규사업의 내용과 전망

전력사업부문의 전력공급, 에너지 절감 기술과 건설부문의 시공경험을 바탕으로 데이터센터 사업에 진출합니다. 데이터 사용량 급증으로 처리, 저장을 위한 데이터센터의 수요가 증가할 전망입니다. 데이터 센터는 전력, 공조 등의 설비가 중요한 건축물로 효성중공업㈜의 관련 경쟁력과 해외 선진사와의 파트너십을 통해 신성장동력으로 육성하고자 합니다.
산업설비와 가스충전 시스템 사업의 오랜 경험을 바탕으로 수소충전소 사업을 10년 이상 영위해 왔으며, 액화수소 플랜트 건설 및 수소충전소 건설, 운영 등 수직계열화된 수소사업을 확대해 나갈 계획입니다.
효성중공업㈜는 정관상 사업목적 추가를 통해 신규사업을 추진하고 있으며, 보다 상세한 내용은 효성중공업㈜ 사업보고서 'Ⅰ.회사의개요 5. 정관에 관한 사항'을 참고하시기 바랍니다.

[효성중공업㈜의 내용]
효성중공업㈜ 사업보고서 'Ⅰ.회사의개요 2.회사의연혁 (8) 그 밖의 경영활동과 관련된 중요한 사항의 발생내용', 'Ⅵ.이사회등 회사의 기관에 관한 사항 1.이사회에 관한 사항 (2) 이사회 중요의결사항 및 사외이사 참석현황', 'Ⅺ. 그 밖에 투자자 보호를 위하여 필요한 사항 1.공시내용 진행 및 변경상황'을 참고하시기 바랍니다.

[효성중공업㈜ 주요종속회사의 내용]
최근 3사업연도 중 효성중공업㈜ 주요종속회사의 신규사업 내용은 없습니다.

(4) 회사의 상표 및 고객관리 정책

효성중공업㈜는 건설부문의 "효성해링턴플레이스", 중공업부문의 발전기 브랜드인 "HICO", 고효율전동기 브랜드 "e-plus", 태양광발전 연계 저용량 ESS(Energy Storage System, 에너지저장장치) 브랜드 "E-pack", 태양광 및 ESS용 PCS제품 브랜드인 "GENTOPIA" 등의 브랜드를 다수 보유하고 있으며, 이러한 브랜드를 통해 기업 이미지 제고 뿐만 아니라 글로벌 기업으로서의 입지를 굳건히 하고 있습니다.

(5) 지적재산권 보유 현황

작성기준일(2023.12.31) 현재 효성중공업㈜가 보유하고 있는 지적재산권은 총 398개이며, 최근 3사업연도(2021년 ~ 2023년)에 취득한 지적재산권은 아래와 같습니다

사업부문	종류	근거법령	지적재산권 종류		계
			특허	디자인	
중공업	전력기기	특허법	50	-	50

※상세 현황은 '상세표-5. 효성중공업㈜ 지적재산권 보유 현황(상세)' 참조

■ 효성첨단소재㈜

가. 회사의 상표 및 고객관리 정책

효성첨단소재㈜는 오랜 역사를 통해 취득한 사업 노하우와 업계 선두의 기술력을 바탕으로 산업자재 부문의 탄섬, ALKEX등 다수의 브랜드를 보유하고 있으며, 이러한 브랜드를 사용함으로써 기업 이미지 제고 뿐만 아니라 글로벌 기업으로의 입지를 굳건히 해나가고 있습니다.

나. 지적재산권 보유 현황

[효성첨단소재㈜의 내용]
작성기준일(2023.12.31) 현재 효성첨단소재㈜가 보유하고 있는 지적재산권은 총 184개이며, 최근 3사업연도(2021년~2023년)에 취득한 지적재산권은 아래와 같습니다.

사업부문	종류	근거법령	상용화여부		계
			상용화	개발완료	
산업자재	산업용 원사 등	특허법	28	5	33

※상세 현황은 '상세표-7. 효성첨단소재㈜ 지적재산권 보유 현황(상세)' 참조

[효성첨단소재㈜의 주요종속회사의 내용]

주요종속회사	회사의 상표 및 고객관리 정책	지적재산권 보유현황	비고
Global Safety Textiles GmbH	GST Safety Textiles GmbH는 오랜 기간 동안 축적된 사업의 경험과 제품력을 기반으로 에어백용 원단에 관한 우수한 품질을 인정받고 있습니다. 특히 전방 사업자에 대한 Captive 판매없이 탁월한 Quality와 고객관리를 통해 유럽 내부는 물론 global 기업이미지 제고에 큰 역할을 하고 있습니다.	GST Safety Textiles GmbH은 67건의 지적재산권(등록 특허 53건, 출원중인 특허 14건)을 보유하고 있습니다.	-

다. 사업부문별 현황

효성첨단소재㈜는 수익을 창출하는 재화와 용역의 성격, 이익 창출단위, 제품 및 제조 공정의 특징, 시장 및 판매방법의 특징, 사업부문 구분의 계속성 등을 고려하여 경영의 다각화 실태를 적절히 반영할 수 있도록 3개의 사업부문(산업자재, 섬유, 기타)을 중심으로 사업의 개요를 작성하였습니다.

(1) 산업자재 부문

[산업의 특성]
산업용 섬유는 자동차용, 토목건축용, 농업용, 공업용, 운송용, 포장용, 스포츠용 등 의류산업을 제외한 전 산업에서 다양한 용도로 사용되고 있으며, 고객들의 경량화, 고기능화, 고급화 요구에 따라 소재 및 신제품 개발을 통해 사업 영역이 지속 확대되고 있습니다. 이에 따라 제품 개발을 위한 지속적인 R&D 투자가 필요하며, 제품을 납품하기 위해 고객에게 Approval을 받아야 하는 과정이 있어 진입장벽이 높은 산업입니다.

[산업의 성장성]
효성첨단소재㈜의 주요 제품이자 뛰어난 품질을 바탕으로 세계 시장을 이끌고 있는 폴리에스터 타이어코드 및 Seatbelt용 원사, Airbag용 원단과 자동차용 카페트 사업은 자동차 시장의 성장과 더불어 동반 성장이 예상됩니다. 이외에도 아라미드, 탄소섬유와 같은 High tech. 신소재 제품의 개발 및 사업화를 통해 지속 성장이 예상됩니다.

[경기변동의 특성]
효성첨단소재㈜는 자동차와 연관된 제품을 다수 생산하고 있어, 경제 상황에 따른 자동차 수요의 변화가 사업에 영향을 줄 수 있습니다. 하지만 전 세계적으로 고루 분포된 매출 비중과 장기공급계약으로 진행되고 있는 사업의 특성상, 자동차 수요 변화로 인한 단기적인 영향은 크지 않습니다.

[시장여건]
주요 목표시장은 자동차 산업으로 타이어보강재의 경우 Global 타이어 제조업체가, Seatbelt용 원사와 Airbag용 원사 및 원단의 경우 주요 Global tier 1 부품업체가, 자동차용 카페트 사업은 Global tier 1 성형업체 및 Global 자동차 제조업체가 주요 고객입니다. 각 부품의 품질이 탑승자의 생명과 직결되는 자동차 산업의 특성상 제품 개발 단계에서부터 고객사와 공동개발 등 협력관계를 유지하고 있으며, 이후에도 긴밀한 협조체제 하에 제조, 판매하고 있으므로 상대적으로 안정적인 판매가 이루어져 수요에 대한 변동요인은 많지 않습니다.

[경쟁우위요소]
효성첨단소재㈜는 타이어보강재, 각종 산업용 원사, 상업용/자동차용 카페트 등을 종합 제조할 수 있는 생산규모와 기술력을 갖추었으며, 지속적인 해외생산 거점의 확대로 해외의 고객들에게 안정적인 납품 및 경쟁력 있는 가격의 제품을 제공할 수 있습니다. 효성첨단소재㈜는 업계의 선두주자로서 산업용 원사의 경량화, 고기능화, 다양화에 앞장 서고 있을 뿐 아니라, 탄소섬유 등 신규제품 개발을 적극적으로 추진하여 변화하는 산업용 원사시장을 이끌어나가고 있습니다.

(2) 섬유 부문
섬유 부문은 스판덱스, 폴리에스터원사로 구성되어 있습니다.

[산업의 특성]
스판덱스는 섬유 산업의 반도체로 불릴 정도로 화학섬유 업계에서 높은 부가가치를 자랑하는 품목입니다. 수영복, 스타킹, 여성 속옷 등 신축을 요구하는 의류에 사용되며 지속적인 탄력의 유지 등을 위해 높은 기술을 요구하는 진입장벽이 높은 산업입니다. 폴리에스터 산업은 다른 산업에 비해 신규 진입이 용이하여 경쟁이 심한 특징이 있으나, 효성첨단소재㈜는 지속적인 고부가가치 차별화제품 개발을 통해 경쟁우위를 확보하고 있습니다.

[산업의 성장성]
의류산업의 성장과 함께 폴리에스터 수요는 지속적으로 증가하고 있으며, 신축성 원단 수요의 증가 추세에 따라 향후 스판덱스의 수요 역시 꾸준한 증가가 예상되고 있습니다.

[경기변동의 특성]
시황 변화에 따른 수요의 변화는 있으나 섬유 산업은 장기적으로 지속적인 성장세를 유지하고 있습니다.

[시장여건]
섬유 산업은 중간재를 생산/공급하는 산업으로서 공급 안정성, 품질, 고객과의 관계가 매우 중요한 시장 특성을 가지고 있습니다.

[경쟁우위요소]
경쟁력을 좌우하는 요인은 공급 안정성, 품질, 서비스(A/S, T/S 등)이며, 특히 스판덱스의 Creora는 시장을 Leading하는 Global M/S 1위 브랜드로서의 지위를 유지하고 있으며, 해외 Site의 지속적인 증설, R&D활동, Sales Channel 구축을 통하여 이를확고히 하고자 노력하고 있습니다. 또한 폴리에스터 부분은 고객의 요구에 맞는 고부가 가치 차별화 제품을 지속 개발, 판매함으로써 경쟁 우위를 확보하고 있습니다.

(3) 기타 부문
기타 부문은 나일론필름 등으로 구성되어 있습니다.

[산업의 특성]
나일론 필름은 산소투과도가 낮고 우수한 내열성, 내한성, 내핀홀성의 특징을 지니고있어 식품 및 의약품을 장기 보관하기에 적합한 필름이며, 전방산업의 시장 상황 및 기술발전의 영향을 받고 있습니다.

[산업의 성장성]

중국내 1인 가구의 증가에 따라 가정간편식(HMR) 수요가 증가하고, 고령화에 따른 의약품 포장 솔루션에 대한 요구가 높아지고 있으며, 전기자동차 등 모빌리티 및 가전IT용 등 2차전지 셀파우치 시장 성장 등으로 향후 지속 성장이 예상되는 산업입니다.

[경기변동의 특성]
중간재로 사용되는 제품의 특성상 식음료, 의약품, 2차전지 등 전방산업의 경기변동에 영향을 받습니다.

[시장여건]
효성첨단소재㈜는 중국 내 주요 나일론 필름 생산자로써, 품질/기술력 향상을 통해 원가 경쟁력을 확보하고 소비자 요구에 맞는 제품 개발을 진행하여 중국 내 판매를 지속 확대하고 있습니다.

[경쟁우위요소]
중국 시장의 오랜 경험을 통한 영업력 및 생산 기술 축적을 바탕으로 안정적인 품질을 유지하고 있으며, 지속적인 연구 개발을 통한 다양한 제품군 공급으로 소비자 요구를 만족시키고 있습니다.

효성첨단소재㈜ 및 효성첨단소재㈜의 주요종속회사의 사업부문별 현황을 요약하면 아래와 같습니다.

사업 부문	법인명	주요 재화 및 용역	주요 고객	사업의 내용	비고
산업 자재	효성첨단소재㈜	타이어코드, 산업용원사, 카페트, 탄소섬유, 아라미드 등	한국타이어 금호타이어 등	타이어코드 및 산업용 원사, 탄소섬유, 아라미드 등 제조 및 판매	-
	Hyosung Vietnam Co., Ltd.	타이어코드, 스틸코드 등	굿이어, 미쉐린 등	타이어코드, 스틸코드 제조 및 판매,	-
	Hyosung Steel Cord (Qingdao) Co., Ltd.	스틸코드, 카매트	한국타이어(중국), 금호타이어(중국) 등	스틸코드, 카매트 제조 및 판매	-
	Hyosung Chemical Fiber (Jiaxing) Co., Ltd.	타이어코드, 산업용원사 등	한국타이어(중국), 금호타이어(중국), jinda, shenda 등	타이어코드, 산업용원사 제조 및 판매	-
	Global Safety Textiles GmbH	에어백 원단 및 쿠션	TRW, Autoliv, KSS 등	에어백 원단 제조 및 판매, 에어백 쿠션 판매	-
	GST Global GmbH	지주회사	-	에어백 원단/쿠션 제조 및 판매 회사 지분 Holding Company	-
	GST Automotive Safety(Changshu) Co. Ltd	에어백 원단 및 쿠션	TRW, Autoliv, KSS 등	에어백 원단 제조 및 판매, 에어백 쿠션 판매	-
	GST Safety Textiles RO S.R.L.	에어백 원단 및 쿠션	TRW, Autoliv, KSS 등	에어백 원단 제조 및 판매, 에어백 쿠션 판매	-
	Hyosung Luxembourg S.A	타이어코드	굿이어, 미쉐린 등	타이어코드 제조 및 판매	-
	Hyosung Quang Nam Co., Ltd	타이어코드, 에어백 등	Hyundai, Toyoda Gosei	타이어코드, 에어백 제조 및 판매,	-
	Hyosung Carbon Materials (Jiangsu) Co., Ltd.	탄소섬유	-	탄소섬유 제조 및 판매	-
섬유	Hyosung Vietnam Co., Ltd	스판덱스	Sunray macao 등	스판덱스 제조 및 판매	-
	Hyosung Chemical Fiber (Jiaxing) Co.,	폴리에스터원사	huachun, shuhua 등	폴리에스터 원사 제조 및 판매	-

	Ltd.				
기타	Hyosung Chemical Fiber (Jiaxing) Co., Ltd.	나일론필름	yongshen yongxin 등	필름 제조 및 판매	-

라. 사업부문별 요약 재무현황

(제6기 2023년 1월~12월) (단위 : 백만원)

구분	산업자재	섬유	기타	연결조정	합계
매출액	3,166,450	360,305	133,965	(458,389)	3,202,331
영업손익	162,861	113	(3,934)	13,334	172,374
자산	3,284,540	265,973	113,753	(629,864)	3,034,402
부채	2,108,162	194,884	40,883	(59,621)	2,284,308

(제5기 2022년 1월~12월) (단위 : 백만원)

구분	산업자재	섬유	기타	연결조정	합계
매출액	3,794,214	519,759	163,738	(636,338)	3,841,373
영업손익	310,494	2,390	11,258	(9,072)	315,070
자산	3,168,552	264,335	122,371	(620,545)	2,934,713
부채	2,101,188	134,109	39,921	(140,062)	2,135,156

(제4기 2021년 1월~12월) (단위 : 백만원)

구분	산업자재	섬유	기타	연결조정	합계
매출액	3,318,564	745,160	139,117	(605,064)	3,597,777
영업손익	263,645	170,027	13,860	(10,222)	437,310
자산	3,057,552	312,871	103,261	(565,002)	2,908,682
부채	1,922,057	281,499	46,034	(62,497)	2,187,093

※ 공통 판매비/관리비 및 자산의 합리적 배부기준

1) 공통 판매비와 관리비의 경우 효성첨단소재㈜는 내부적인 배부기준(매출액비, 인원비 등)에 의거 적절히 배부하고 있고, 효성첨단소재㈜의 종속회사의 경우 각 법인별 배부 기준에 따라 나누고 있습니다.

2) 공통자산의 경우 직접귀속이 가능한 자산(재고자산, 고정자산, 투자자산 등)은 해당부서에 직접 귀속되나, 전사 공통관리가 필요한 자산 및 자산귀속이 불분명한 자산은 내부적인 기준에 따라 사업부문별로 배부하고 있습니다.

마. 신규사업의 내용과 전망

최근 3사업연도의 효성첨단소재㈜ 및 효성첨단소재㈜의 종속회사의 신규사업의 내용과 전망은 다음과 같습니다.

[효성첨단소재㈜의 내용]
효성첨단소재㈜ 사업보고서의 'Ⅰ.회사의개요 2.회사의연혁 사.그 밖의 경영활동과 관련된 중요한 사항의 발생내용, 'Ⅵ.이사회등 회사의 기관에 관한 사항 1.이사회에 관한 사항 나.이사회 중요의결사항 및 사외이사 참석현황'을 참고하시기 바랍니다.

[효성첨단소재㈜의 주요종속회사의 내용]
최근 3사업연도 중 효성첨단소재㈜의 주요종속회사의 신규사업 내용은 없습니다.

■ 효성화학㈜

(1) 사업부문별 요약 재무현황

(단위 : 백만원)

구 분	제6기 (2023년 1~12월)	제5기 (2022년 1~12월)	제4기 (2021년 1~12월)
	화학 사업부문	화학 사업부문	화학 사업부문
매출액	2,791,629	2,878,558	2,519,965
영업이익	(188,836)	(336,727)	136,574
자 산	3,115,611	3,131,119	3,044,049
부 채	3,053,727	3,016,502	2,554,749

※ 공통 판매비와관리비 및 자산의 합리적 배부기준
1) 공통 판매비와관리비의 경우 효성화학㈜는 내부적인 배부기준(매출액비, 인원비 등)에 의거 적절히 배부하고 있고, 효성화학㈜ 종속회사의 경우 각 법인별 배부 기준에 따라 나누고 있습니다.
2) 공통자산의 경우 직접귀속이 가능한 자산(재고자산, 고정자산, 투자자산 등)은 해당부서에 직접 귀속되나, 전사 공통관리가 필요한 자산 및 자산귀속이 불분명한 자산은 내부적인 기준에 따라 사업부문별로 배부하고 있습니다.

(2) 사업부문별 현황

[산업의 특성]
석유화학 산업은 대규모 투자를 필요로 하는 자본집약 산업으로 유가에 민감하게 반응하며, 세계 경기 및 수급 상황에 따라 호황과 불황이 반복되는 경기 순환형 산업입니다. 최근 중국의 자급률 확대와 글로벌 환경규제 강화에 따른 변화로 미래 경쟁력 확보를 위해 고부가가치 기능성 수지 개발, 폐플라스틱 재활용 고도화 등의 중요성이 높아지고 있습니다. 전자소재 및 필름 산업은 디스플레이, 포장/광학 등 전방산업의 시장 상황 및 기술 발전의 영향을 받고 있으며, 특수가스는 고순도 제품을 제조하기 위한 정밀 정제 기술과 상용화기술 확보가 중요한 산업입니다.

[산업의 성장성]
석유화학 산업은 중국 시장 성장 영향으로 범용제품의 가치 하락에 따른 차별화 제품개발에 대한 투자가 확대될 것으로 전망됩니다. 전자소재 산업은 대면적 디스플레이 및 OLED 시장의 성장과 다양한 모바일 제품의 수요 증가가 예상됩니다. 따라서 수입산 전자소재에 대한 국산화, 대체 소재 개발 및 중국시장 확대 가능성으로 지속적인 성장이 예상됩니다.

[경기변동의 특성]
화학섬유 원료인 TPA나 대표적인 범용수지인 PP는 국제유가와 세계 경기 변동에 민감하며 원재료 가격 등락에 연동하여 변동됩니다. 또한 정기보수 및 증설에 따른 공급과 계절적 요인에 기인한 수요 변동이 제품가격에 영향을 미칩니다. 전자소재 및필름 부문은 중간재로 사용되는 제품의 특성상 디스플레이, 반도체 등 전방산업의 경기변동에 영향을 받습니다.

[시장여건]
중국의 범용 석유화학제품 자급률 제고에 따른 수급환경 변화로 대규모 신증설이 추진되고 있으며, 공급 증가에 따른 경쟁 심화가 예상되므로 품질/기술력 향상을 통한 특화품 판매 확대가 필요합니다.
디스플레이 산업의 경우 중국 정부의 지원하에 LCD의 생산거점이 이동되고 있으며,국내는 High-end 제품인 OLED 위주로 시장이 확대되고 있습니다. 현재 전 세계적인고금리, 물가 인상 등 높은 인플레이션에 따라 IT기기, TV 등 디스플레이 수요가 침체되었고 비수기 진입으로 업계가 고전하고 있으나, 이러한 대내외 환경변화에 대응하여 차량용 디스플레이 등 차세대 기술개발을 추진하며 하반기 시장 회복을 기대하고 있습니다.

[경쟁우위요소]
석유화학은 규모의 경제가 작용하는 산업으로 대량 생산 체제에 기반한 가격 경쟁력 및 기술력 향상과 품질우위를 바탕으로 특화 제품의 확대가 중요합니다. 원가경쟁력 확보를 위해 프로필렌 자급 체제 구축을 완료하여 수익 개선을 위한 활동을 하고 있으며, 전자소재 및 필름 부분은 차별화 제품 개발과 안정적인 공급 체계를 구축하여 사업을 확대하고 있습니다.
최근 전세계적인 친환경 트렌드와 고객들의 니즈를 반영하여 효성화학㈜는 축적된 기술력을 바탕으로 폐기되던 플라스틱을 재활용하여 고품질의 Recycle Polypropylene으로재탄생시켜 환경을 살리는 Circular Economy를 실현하기 위해 노력하고 있으며, EGS 환경정책 변화에 발맞춰 Recycle 소재를 적용한 다양한 친환경 필름 제품개발을 통해 시장내 경쟁력 제고와 성장 기반을 강화해 가고 있습니다.

(3) 신규사업의 내용과 전망

폴리프로필렌의 해외시장 확대를 위해 베트남 남부 바리아붕따우성에 투자를 진행하여 프로판 조달에서 폴리프로필렌 생산에 이르는 수직계열화 체계를 구축하기위한 공장을 건립하였습니다. '20년 폴리프로필렌 공장을 가동하여 베트남 내수 시장 및 동남아 시장과 유럽, 러시아 등에 수출 판매를 확대 하고 있으며, '21년 하반기 폴리프로필렌 증설 라인과 프로필렌 공장 및 LPG 저장시설인 Cavern의 본격 가동으로 수익을 증대해 나가고 있습니다.

산업구조의 디지털 전환 가속화로 반도체 시장이 성장함에 따라 반도체 세정용 가스인 NF3의 수요가 증가하고 있습니다. 효성화학㈜는 NF3의 경쟁력 강화 및 고객 수요 대처를 위해 충청북도 옥산공장에 연산 2,000톤 규모의 생산라인 증설을 '21년 9월부터 진행하고 있으며, 2024년 가동 예정입니다.

중국의 식품 안전법 시행 강화와 방부제 등 식품용 첨가제 사용 기준 강화로 식품 포장용으로 산소 투과도가 낮은 나일론 필름의 사용이 증가되고 있어 이에 대응하고자 연산 36,000톤 규모의 공장을 신설하였으며, 이중 18,000톤의 생산라인을 2023년 12월부터 가동하고 있습니다.

신규사업과 관련한 내용은 효성화학㈜ 사업보고서 ' Ⅰ. 회사의 개요 2. 회사의 연혁 (7) 그 밖에 경영활동과 관련된 중요한 사항의 발생내용', 'Ⅵ. 이사회 등 회사의 기관에 관한 사항 1. 이사회에 관한 사항 (2) 이사회 중요의결사항 및 사외이사 참석현황'을 참조하시기 바랍니다.

(4) 회사의 상표 및 고객관리 정책

효성화학㈜는 오랜 역사를 통해 취득한 사업 노하우와 업계 선두의 기술력을 바탕으로 PP 브랜드 TOPILENE, 필름 브랜드 Filmore, 폴리케톤 브랜드 POKETONE 등의 브랜드를 보유하고 있으며, 이러한 브랜드를 사용함으로써 기업 이미지 제고 뿐만 아니라 글로벌 기업으로의 입지를 굳건히 해나가고 있습니다.

(5) 지적재산권 보유 현황

[효성화학㈜의 내용]

(2023년 12월 31일 현재) (단위 : 건)

출원지	등록					출원(출원완료)					총계
	특허	실용신안	디자인	상표	소계	특허	실용신안	디자인	상표	소계	
국내	929	-	-	-	929	1,767	-	-	-	1,767	2,696
해외	203	-	-	-	203	365	-	-	-	365	568
소계	1,132	-	-	-	1,132	2,132	-	-	-	2,132	3,264

- 주요 지적재산권 현황

사업부문	종 류	취득일	내 용	근거법령	소요인력	상용화여부
화학	폴리케톤	2023.12.08	내수성이 우수한 이-클립 레일 체결장치용 폴리케톤 절연블록	특허법	3명	O
	필름	2023.11.15	고투명 윈도우용 폴리에스테르 필름	특허법	3명	O
	필름	2023.08.29	폴리에스테르 필름	특허법	1명	상용화 준비중
	프로필렌	2023.06.15	신규한 내부 전자 공여체를 포함하는 올레핀 중합용 고체 촉매 및 이의 제조 방법	특허법	2명	상용화 준비중
	필름	2023.05.22	광학 필름 및 이를 포함하는 패널	특허법	4명	상용화 준비중
	폴리케톤	2022.04.12	난연성 및 경제성이 향상된 폴리케톤 조성물	특허법	2명	O
	프로필렌	2022.03.03	박막 아크릴 필름 및 이의 제조방법	특허법	7명	상용화 준비중
	프로필렌	2021.10.27	가열 튜브 모듈 및 이를 포함하는 파이어 히터	특허법	7명	O
	폴리케톤	2021.08.11	폴리케톤 및 폴리올레핀을 포함하는 다층구조의 관	특허법	4명	상용화 준비중
	폴리케톤	2021.07.12	저온충격성 및 유연성이 우수한 폴리케톤 플렉시블 튜브	특허법	3명	상용화 준비중
	필름	2021.06.09	+C 플레이트 광학 특성을 갖는 셀룰로오스 에스테르 필름	특허법	4명	상용화 준비중
	폴리케톤	2021.05.10	접착 수지 조성물 및 이를 포함하는 다층 압출 제품	특허법	3명	상용화 준비중
	필름	2021.04.01	밀착성이 우수한 실리콘 이형 필름	특허법	1명	O
	폴리케톤	2021.03.10	내화학성이 향상된 폴리케톤 조성물, 이의 제조방법 및 이를 포함하는 장갑 이송용 부품	특허법	4명	상용화 준비중
	폴리케톤	2021.01.05	폴리케톤계 포장재용 다층 필름 및 그 제조방법	특허법	4명	상용화 준비중
	폴리케톤	2021.02.04	폴리케톤 수도 계량기	특허법	4명	O
	폴리케톤	2021.02.04	고체산 및 이의 제조방법	특허법	4명	상용화 준비중
	필름	2021.01.11	아크릴 수지 필름 제조 방법	특허법	5명	상용화 준비중
	폴리프로필렌	2021.01.07	폴리올레핀 중합용 촉매 조성물, 그의 제조방법 및 이를 이용한 폴리올레핀의 제조방법	특허법	5명	상용화 준비중
	프로필렌	2021.02.19	파이어 히터	특허법	7명	O
	프로필렌	2021.02.26	프로판 탈수소화 촉매의 제조방법	특허법	7명	O
	폴리케톤	2020.11.12	고체산을 이용한 폴리케톤의 제조방법	특허법	3명	상용화 준비중
	폴리케톤	2020.11.11	폴리올레핀카보네이트계 접착부재를 포함하는 포장재용 다층 필름 및 그 제조방법	특허법	4명	상용화 준비중
	폴리케톤	2020.10.08	황변이 개선된 폴리케톤 수지 조성물 및 그의 제조 방법	특허법	3명	상용화 준비중
	폴리프로필렌	2020.09.09	지글러-나타 전촉매 조성물 및 올레핀 중합방법	특허법	5명	O
	프로필렌	2020.07.09	분산도가 우수한 탈수소 촉매의 제조방법	특허법	7명	O
	폴리프로필렌	2020.06.12	촉매 재생 장치 및 방법	특허법	7명	O
	폴리케톤	2020.06.10	난연성 및 가공성이 향상된 폴리케톤 조성물	특허법	7명	O
	폴리프로필렌	2020.05.14	탈수소 촉매의 제조방법	특허법	7명	O
	프로필렌	2020.03.11	탈수소화 장치 및 방법	특허법	7명	O

	필름	2020.02.06	트리아세틸셀룰로오스 필름	특허법	4명	상용화 준비중
	프로필렌	2019.09.19	탈수소화 장치 및 방법	특허법	7명	O
	폴리케톤	2019.09.09	내마모성이 우수한 폴리케톤 조성물	특허법	4명	상용화 준비중
	필름	2019.09.09	저투습 편광판	특허법	8명	상용화 준비중
	폴리프로필렌	2019.02.18	복합 촉매 담체, 탈수소 촉매 및 그의 제조방법	특허법	7명	상용화 준비중
	필름	2019.01.03	내응력(耐應力) 내백화(耐白化) 필름	특허법	6명	상용화 준비중
	필름	2019.01.03	코팅 아크릴 필름	특허법	6명	상용화 준비중
	필름	2018.12.07	아크릴 필름	특허법	6명	O
	필름	2018.12.07	IPS LCD 패널	특허법	6명	O
	폴리케톤	2018.12.07	저온 충격성이 우수한 폴리케톤 플렉시블 튜브	특허법	3명	O
	필름	2018.08.29	코팅 아크릴 필름	특허법	5명	O
	폴리케톤	2018.07.10	폴리케톤 에어컨 로터	특허법	3명	O
	필름	2018.04.20	잔류 접착률 개선 실리콘 이형 필름	특허법	3명	O

[효성화학㈜ 주요종속회사의 내용]
해당사항 없습니다.

■ 효성투자개발㈜

가. 회사의 상표 및 고객관리 정책 : 해당사항 없음

나. 지적재산권 보유 현황 : 해당사항 없음

다. 사업부문 현황
① 산업의 특성
부동산임대업은 주택, 오피스텔, 토지 등의 다양한 부동산을 조성 혹은 개량한 후 부동산 자산의 임대를 통해 수익을 창출하는 업종입니다. 부동산임대업의 경우 투자규모가 비교적 큰 자본집약적 산업으로 사업장의 입지가 매출 및 수익에 많은 영향을 미치며, 제품의 차별화에 많은 비용이 소요되고, 품질경쟁보다는 가격경쟁에 의존하는 산업입니다.

② 시장여건
2020년 이후 2022년 상반기까지 코로나 19 등으로 인한 경기침체에 따른 우려에도 불구하고 상업용 부동산 거래는 증가해왔으며, 단위 면적당 거래 가격 역시 상승하는 등 전반적인 호조세를 보여왔습니다. 그러나 2022년 하반기 금리 인상으로 인한 자금조달 경색이 영향을 미치며 거래량 및 거래 규모가 감소하는 등 부동산 시장은 위축된 모습을 보였습니다.
이러한 고금리 여파가 이어지며 2023년 전국의 부동산 거래량은 국토교통부가 실거래가를 공개한 2006년 이후 최저수치를 기록하였으며, 역대 최고치를 달성한 2020년 이후 3년 연속 감소세를 이어가며 절반수준으로 급락하였습니다.
향후 경기가 회복되더라도 비대면 소비의 확대, 근무 형태의 변화, 디지털 전환의 가속화 등 코로나19가 가져온 변화가 상업용 부동산 임대 시장에 미칠 영향도 주요한 변수가 된다고 볼 수 있습니다.

③ 경쟁우위요소
부동산임대업의 특성상 자금력에 의존하며 시장진출입이 자유로운 완전경쟁시장입니다. 건물입지, 규모, 임대가격이 경쟁의 중요한 요소로 작용하며, 시장참여자가 다양하고 특정하기 어려워 시장점유율 등에 대한 구체적 통계치를 측정하기가 불가능한 실정입니다.

라. 주요 재무정보

(단위 : 백만원)

구분	제51기 (2023년 1~12월)	제50기 (2022년 1~12월)	제49기 (2021년 1~12월)
매출액	450	411	528
영업손익	(486)	(652)	(466)
자산	67,599	137,297	108,464
부채	8,510	18,139	11,309

※ 2023년 재무정보는 외부감사인의 감사가 완료되지 않은 자료입니다.

마. 신규산업 등의 내용 및 전망 : 해당사항 없음

III. 재무에 관한 사항

1. 요약재무정보

- 연결 재무제표는 2021년 4월 30일 종속기업인 Hyosung Holdings USA, Inc. 가 종속기업인 HICO America Sales & Tech.의 지분 전체를 효성중공업㈜의 종속기업인 Hyosung HICO, Ltd.에 매각함에 따라 HICO America Sales & Tech.에서 발생한 손익을 중단영업 손익으로 분류(제67기)하였습니다.
  또한, 당사의 2019년 1월 1일자 지주사 전환으로 2019년부터 지분법 평가손익을 매출액으로 인식하였습니다.
  기업회계기준서 제1016호 '유형자산' 개정에 따라 관계 기업에 대한 지분법 평가 금액이 변경되어 제 67기(2021년) 연결 재무제표가 재작성되었습니다.
- 별도 재무제표의 경우, 2020년 1월부터 종속・관계・공동기업 투자의 평가방법을 원가법에서 지분법으로 변경하였습니다.
  기업회계기준서 제1016호 '유형자산' 개정에 따라 관계 기업에 대한 지분법 평가 금액이 변경되어 제 67기(2021년) 별도 재무제표가 재작성되었습니다.
- 아래 요약연결재무정보/요약별도재무정보 중 제69기 재무정보는 주주총회 승인전 재무제표 기준이며, 향후 정기주주총회에서 재무제표 승인 관련 안건이 부결되거나 수정이 발생한 경우 정정보고서를 통해 그 내용 및 사유 등을 반영할 예정입니다.

가. 요약 연결 재무정보

(단위 : 원)

구 분	제69기 (2023년 12월말)	제68기 (2022년 12월말)	제67기 (2021년 12월말)
[유동자산]	1,766,631,178,074	2,060,065,764,290	1,906,511,663,624
현금 및 현금성자산	147,661,908,119	143,609,621,970	181,959,761,970
매출채권 및 기타채권 (주1)	626,562,020,386	651,788,185,459	739,642,901,741
재고자산	778,475,640,210	907,203,580,146	696,361,682,668
기타 (주2)	213,931,609,359	357,464,376,715	288,547,317,245
[비유동자산]	3,322,227,123,771	3,207,218,956,218	3,348,910,296,343
장기매출채권 및 기타채권	30,754,947,057	28,025,364,040	29,791,534,548
유형자산	1,018,923,261,581	999,987,877,617	1,000,115,579,741
투자부동산	253,304,485,476	261,252,317,534	263,732,699,599
무형자산	66,415,146,328	66,625,895,758	67,740,035,256
관계기업 및 공동기업투자	1,659,708,744,846	1,603,525,277,527	1,783,374,194,145
기타	293,120,538,483	247,802,223,742	204,156,253,054
자산 총계	5,088,858,301,845	5,267,284,720,508	5,255,421,959,967
[유동부채]	1,708,893,344,984	1,811,856,720,954	1,561,238,723,227
매입채무 및 기타채무	546,449,924,792	510,532,059,769	538,403,168,542
차입금	965,626,537,623	1,085,634,295,495	837,517,264,008

기타	196,816,882,569	215,690,365,690	185,318,290,677
[비유동부채]	603,732,896,278	558,123,375,790	704,360,986,728
장기매입채무 및 기타채무	22,293,424,345	18,711,805,316	15,069,923,686
장기차입금	158,671,895,216	159,693,398,534	270,436,383,160
기타	422,767,576,717	379,718,171,940	418,854,679,882
부채 총계	2,312,626,241,262	2,369,980,096,744	2,265,599,709,955
[자본금]	105,355,125,000	105,355,125,000	105,355,125,000
[자본잉여금]	768,274,388,088	768,258,294,970	768,180,659,416
[자본조정]	(4,674,707,336,172)	(4,674,949,965,035)	(4,677,376,253,663)
[기타포괄손익누계액]	(53,336,493,587)	(57,959,318,137)	(69,244,069,918)
[이익잉여금]	6,319,076,517,041	6,414,344,637,566	6,495,881,950,956
[비지배지분]	311,569,860,213	342,255,849,400	367,024,838,221
자본 총계	2,776,232,060,583	2,897,304,623,764	2,989,822,250,012
구 분	2023년 1~12월	2022년 1~12월	2021년 1~12월
매출액 및 지분법손익	3,436,688,023,238	3,719,325,523,137	3,536,522,769,098
매출총이익	408,818,850,301	375,363,744,716	934,939,764,115
영업이익	94,366,525,424	64,887,143,335	638,142,530,054
법인세비용차감전이익	23,591,868,134	20,858,603,953	636,490,109,238
계속영업이익	(438,141,363)	24,807,189,262	540,584,403,282
중단영업이익(손실)	-	-	(2,418,114,430)
총당기순이익	(438,141,363)	24,807,189,262	538,166,288,852
지배기업지분 당기순이익	68,232,761	15,647,815,532	435,815,084,587
비지배지분 당기순이익(손실)	(506,374,124)	9,159,373,730	102,351,204,265
기본주당순이익	3	786	21,890
희석주당순이익	3	786	21,890
연결에 포함된 회사수	29개사	28개사	28개사

※ 연결에 포함된 회사수는 ㈜효성이 포함된 숫자입니다.
※ 제67기 ~ 제69기 요약 연결재무정보는 K-IFRS 연결재무제표 기준으로 작성 하였습니다.
※ 상기 기본주당순이익은 연결재무제표상 지배기업 소유주지분 기준 당기순이익을 연결그룹이 매입하여 자기주식으로 보유하고 있는 보통주를 제외한 당기의 가중 평균 유통보통주식수로 나누어 산정하였습니다.
※ 기업회계기준서 제1016호 '유형자산' 개정에 따라 관계 기업에 대한 지분법 평가 금액이 변경되어 제 67기(2021년) 재무제표가 재작성되었습니다.
(주1~2) 재무정보이용자들에게 목적 적합한 정보 제공을 하기 위해 당기에 미청구공사 및 초과청구공사 공시 계정의 분류를 변경하여, 상기 요약 연결재무정보의 제68기(2022년 12월말), 제67기(2021년 12월말) 연결 [유동자산]매출채권 및 기타채권, [유동자산]기타 값도 조정되었습니다.

나. 요약 재무정보 (별도재무제표 기준)

(단위 : 원)

구 분	제69기 (2023년 12월말)	제68기 (2022년 12월말)	제67기 (2021년 12월말)
[유동자산]	287,137,920,045	404,999,998,223	421,181,485,048
현금 및 현금성자산	37,983,049,873	27,215,043,918	32,893,938,249
매출채권 및 기타채권 (주1)	95,667,296,252	131,834,699,069	139,633,759,693
재고자산	13,022,962,854	12,209,918,476	8,645,269,017
기타 (주2)	140,464,611,066	233,740,336,760	240,008,518,089
[비유동자산]	2,609,568,773,905	2,577,660,267,693	2,690,647,840,404
장기매출채권 및 기타채권	23,745,025,171	14,031,106,456	35,668,267,809
유형자산	532,983,835,899	538,257,676,688	543,456,710,065
투자부동산	6,272,307,529	6,158,309,341	6,742,548,924
무형자산	37,613,127,007	40,204,566,366	42,392,258,336
종속기업, 관계기업 및 공동기업투자	1,894,039,402,904	1,903,256,767,072	2,008,205,822,988
기타	114,915,075,395	75,751,841,770	54,182,232,282
자산총계	2,896,706,693,950	2,982,660,265,916	3,111,829,325,452
[유동부채]	112,002,195,777	131,289,206,972	158,807,519,617
매입채무 및 기타채무	78,171,749,114	94,625,387,730	107,711,844,308
차입금	605,359,780	243,236,085	828,406,422
기타	33,225,086,883	36,420,583,157	50,267,268,887
[비유동부채]	289,102,624,007	268,011,700,405	300,516,656,844
장기매입채무 및 기타채무	27,138,389,077	25,916,008,624	21,892,719,023
장기차입금	355,240,000	491,120,000	627,000,000
기타	261,608,994,930	241,604,571,781	277,996,937,821
부채총계	401,104,819,784	399,300,907,377	459,324,176,461
[자본금]	105,355,125,000	105,355,125,000	105,355,125,000
[자본잉여금]	701,775,338,438	701,759,208,396	701,597,907,977
[자본조정]	(4,672,496,391,889)	(4,672,739,020,752)	(4,675,165,309,380)
[기타포괄손익누계액]	(35,051,311,262)	(39,563,309,400)	(50,557,522,622)
[이익잉여금]	6,396,019,113,879	6,488,547,355,295	6,571,274,948,016
자본총계	2,495,601,874,166	2,583,359,358,539	2,652,505,148,991
종속・관계・공동기업 투자주식의 평가방법	지분법	지분법	지분법
구 분	2023년 1~12월	2022년 1~12월	2021년 1~12월
매출액 및 지분법손익	533,219,577,706	749,995,533,888	1,050,666,275,399
매출총이익	63,574,614,390	43,218,250,474	514,549,375,994
영업이익(손실)	(8,003,816,530)	(29,311,421,913)	440,157,396,163

법인세비용차감전이익(손실)	18,662,836,099	(17,757,391,560)	454,526,880,004
당기순이익	2,795,454,144	14,338,747,473	430,873,056,669
당기총포괄이익	1,576,074,722	57,677,746,501	484,113,128,851
기본주당순이익	140	720	21,642
희석주당순이익	140	720	21,642

※ 제67기 ~ 제69기 요약 재무정보는 K-IFRS 별도재무제표 기준으로 작성 하였습니다.

※ 당사는 2020년 1월부터 종속・관계・공동기업 투자의 평가방법을 원가법에서 지분법으로 변경하였습니다.

※ 기업회계기준서 제1016호 '유형자산' 개정에 따라 관계 기업에 대한 지분법 평가 금액이 변경되어 제 67기(2021년) 재무제표가 재작성되었습니다.

(주1~2) 재무정보이용자들에게 목적 적합한 정보 제공을 하기 위해 당기에 미청구공사 및 초과청구공사 공시 계정의 분류를 변경하여, 상기 요약 별도재무정보의 제68기(2022년 12월말), 제67기(2021년 12월말) 별도 [유동자산]매출채권 및 기타채권, [유동자산]기타 값도 조정되었습니다.

2. 연결재무제표

2-1. 연결 재무상태표

연결 재무상태표

제 69 기 2023.12.31 현재

제 68 기 2022.12.31 현재

제 67 기 2021.12.31 현재

(단위 : 원)

	제 69 기	제 68 기	제 67 기
자산			
유동자산	1,766,631,178,074	2,060,065,764,290	1,906,511,663,624
현금및현금성자산	147,661,908,119	143,609,621,970	181,959,761,970
매출채권및기타채권	626,562,020,386	651,788,185,459	739,642,901,741
기타유동금융자산	143,807,773,409	269,849,894,402	206,961,694,609
기타유동자산	56,808,602,917	65,005,203,201	65,774,798,526
재고자산	778,475,640,210	907,203,580,146	696,361,682,668
당기법인세자산	13,315,233,033	22,609,279,112	15,810,824,110
비유동자산	3,322,227,123,771	3,207,218,956,218	3,348,910,296,343
장기매출채권및기타채권	30,754,947,057	28,025,364,040	29,791,534,548
유형자산	1,018,923,261,581	999,987,877,617	1,000,115,579,741
투자부동산	253,304,485,476	261,252,317,534	263,732,699,599
무형자산	66,415,146,328	66,625,895,758	67,740,035,256
관계기업및공동기업투자	1,659,708,744,846	1,603,525,277,527	1,783,374,194,145
순확정급여자산	14,633,932,099	32,528,032,640	0
기타비유동금융자산	199,174,815,957	158,070,974,233	149,785,244,235
기타비유동자산	34,344,214,126	32,406,059,801	32,271,049,580
이연법인세자산	44,967,576,301	24,797,157,068	22,099,959,239
자산총계	5,088,858,301,845	5,267,284,720,508	5,255,421,959,967
부채			
유동부채	1,708,893,344,984	1,811,856,720,954	1,561,238,723,227
매입채무및기타채무	546,449,924,792	510,532,059,769	538,403,168,542
단기차입금및유동성장기차입금	965,626,537,623	1,085,634,295,495	837,517,264,008
기타유동금융부채	44,127,756,536	39,230,983,802	23,426,356,413

유동당기법인세부채	11,318,023,547	26,591,522,342	27,851,476,792
기타 유동부채	141,371,102,486	149,867,859,546	134,040,457,472
비유동부채	603,732,896,278	558,123,375,790	704,360,986,728
장기매입채무및기타채무	22,293,424,345	18,711,805,316	15,069,923,686
장기차입금	158,671,895,216	159,693,398,534	270,436,383,160
순확정급여부채	381,107,013	305,024,040	2,094,351,744
이연법인세부채	286,963,024,334	269,376,019,882	308,954,111,921
비유동당기법인세부채	3,813,296,950	0	0
기타비유동금융부채	117,501,765,211	97,006,323,951	95,845,488,544
기타 비유동 부채	14,108,383,209	13,030,804,067	11,960,727,673
부채총계	2,312,626,241,262	2,369,980,096,744	2,265,599,709,955
자본			
지배기업의 소유주에게 귀속되는 자본	2,464,662,200,370	2,555,048,774,364	2,622,797,411,791
자본금	105,355,125,000	105,355,125,000	105,355,125,000
주식발행초과금	451,188,179,769	451,188,179,769	451,188,179,769
이익잉여금	6,319,076,517,041	6,414,344,637,566	6,495,881,950,956
기타자본구성요소	(4,410,957,621,440)	(4,415,839,167,971)	(4,429,627,843,934)
비지배지분	311,569,860,213	342,255,849,400	367,024,838,221
자본총계	2,776,232,060,583	2,897,304,623,764	2,989,822,250,012
자본과부채총계	5,088,858,301,845	5,267,284,720,508	5,255,421,959,967

2-2. 연결 손익계산서

연결 손익계산서

제 69 기 2023.01.01 부터 2023.12.31 까지

제 68 기 2022.01.01 부터 2022.12.31 까지

제 67 기 2021.01.01 부터 2021.12.31 까지

(단위 : 원)

	제 69 기	제 68 기	제 67 기
수익(매출액)	3,436,688,023,238	3,719,325,523,137	3,536,522,769,098
매출원가	3,027,869,172,937	3,343,961,778,421	2,601,583,004,983
매출총이익	408,818,850,301	375,363,744,716	934,939,764,115
판매비와관리비	297,606,213,119	289,443,126,802	277,361,770,340
연구개발비	16,846,111,758	21,033,474,579	19,435,463,721
영업이익(손실)	94,366,525,424	64,887,143,335	638,142,530,054

기타이익	18,942,512,561	32,716,182,950	29,657,184,807
기타손실	12,574,003,649	16,042,438,364	16,794,291,330
금융수익	174,829,720,144	158,463,125,394	63,896,366,956
금융원가	251,972,886,346	219,165,409,362	78,411,681,249
법인세비용차감전순이익(손실)	23,591,868,134	20,858,603,953	636,490,109,238
법인세비용(수익)	24,030,009,497	(3,948,585,309)	95,905,705,956
계속영업이익(손실)	(438,141,363)	24,807,189,262	540,584,403,282
중단영업이익(손실)			(2,418,114,430)
당기순이익(손실)의 귀속			
지배기업지분순이익(손실)	68,232,761	15,647,815,532	435,815,084,587
비지배지분순이익(손실)	(506,374,124)	9,159,373,730	102,351,204,265
지배기업의 지분에 대한 주당이익(손실)			
계속영업기본주당이익(손실) (단위 : 원)	3	786.0	22,011
중단영업기본주당이익(손실) (단위 : 원)			(121)

2-3. 연결 포괄손익계산서

연결 포괄손익계산서

제 69 기 2023.01.01 부터 2023.12.31 까지

제 68 기 2022.01.01 부터 2022.12.31 까지

제 67 기 2021.01.01 부터 2021.12.31 까지

(단위 : 원)

	제 69 기	제 68 기	제 67 기
당기순이익(손실)	(438,141,363)	24,807,189,262	538,166,288,852
기타포괄손익	(245,310,101)	64,225,037,546	74,679,238,199
후속적으로 당기손익으로 재분류되지 않는 항목			
기타포괄손익-공정가치측정지분상품 평가손익	(2,013,202,011)	(7,681,060,058)	(2,107,533,329)
순확정급여부채의 재측정요소	(1,561,364,409)	12,242,209,135	(16,087,672,918)
관계기업의 순확정급여부채의 재측정 지분	(4,400,382,936)	17,476,374,605	(5,317,515,538)

후속적으로 당기손익으로 재분류되는 항목			
관계기업투자평가손익	3,602,479,306	26,753,555,572	83,879,575,756
해외사업환산손익	4,127,159,949	15,433,958,292	14,312,384,228
포괄손익	(683,451,464)	89,032,226,808	612,845,527,051
총포괄손익의 귀속			
지배기업소유주지분	(1,052,977,975)	59,169,145,543	488,348,154,331
비지배지분	369,526,511	29,863,081,265	124,497,372,720

2-4. 연결 자본변동표

연결 자본변동표

제 69 기 2023.01.01 부터 2023.12.31 까지

제 68 기 2022.01.01 부터 2022.12.31 까지

제 67 기 2021.01.01 부터 2021.12.31 까지

(단위 : 원)

	자본						
	지배기업의 소유주에게 귀속되는 지분					비지배지분	자본 합계
	자본금	주식발행초과금	이익잉여금	기타자본구성요소	지배기업의 소유주에게 귀속되는 지분 합계		
2021.01.01 (기초)	105,355,125,000	451,188,179,769	6,180,531,010,357	(4,503,806,257,603)	2,233,268,057,523	281,055,227,183	2,514,323,284,706
기업회계기준서 제1016호 개정효과							
개정 후	105,355,125,000	451,188,179,769	6,180,531,010,357	(4,503,806,257,603)	2,233,268,057,523	281,055,227,183	2,514,323,284,706
당기순이익(손실)	0	0	435,815,084,587	0	435,815,084,587	102,351,204,265	538,166,288,852
순확정급여부채의 재측정요소	0	0	(15,613,174,036)	0	(15,613,174,036)	(474,498,882)	(16,087,672,918)
관계기업의 재측정요소에 대한 지분	0	0	(5,317,515,538)	0	(5,317,515,538)	0	(5,317,515,538)
기타포괄손익-공정가치측정지분상품 평가손익	0	0	0	(1,020,996,872)	(1,020,996,872)	(1,086,536,457)	(2,107,533,329)
관계기업투자평가손익	0	0	0	62,843,112,144	62,843,112,144	21,036,463,612	83,879,575,756
해외사업환산손익	0	0	0	11,641,644,046	11,641,644,046	2,670,740,182	14,312,384,228
연차배당	0	0	(99,547,020,000)	0	(99,547,020,000)	(38,552,877,864)	(138,099,897,864)
자기주식 거래로 인한 증감	0	0	0	0	0	0	0
연결범위의변동	0	0	0	0	0	0	0
기타	0	0	13,565,586	714,654,351	728,219,937	25,116,182	753,336,119
2021.12.31 (기말)	105,355,125,000	451,188,179,769	6,495,881,950,956	(4,429,627,843,934)	2,622,797,411,791	367,024,838,221	2,989,822,250,012
2022.01.01 (기초)	105,355,125,000	451,188,179,769	6,498,302,166,897	(4,429,596,485,948)	2,625,248,985,718	367,024,838,221	2,992,273,823,939
기업회계기준서 제1016호 개정효과	0	0	(2,420,215,941)	(31,357,986)	(2,451,573,927)	0	(2,451,573,927)
개정 후	105,355,125,000	451,188,179,769	6,495,881,950,956	(4,429,627,843,934)	2,622,797,411,791	367,024,838,221	2,989,822,250,012
당기순이익(손실)	0	0	15,647,815,532	0	15,647,815,532	9,159,373,730	24,807,189,262

순확정급여부채의 재측정요소	0	0	10,002,760,681	0	10,002,760,681	2,239,448,454	12,242,209,135
관계기업의 재측정요소에 대한 지분	0	0	17,476,374,605	0	17,476,374,605	0	17,476,374,605
기타포괄손익-공정가치측정지분상품 평가손익	0	0	0	(6,739,686,804)	(6,739,686,804)	(941,373,254)	(7,681,060,058)
관계기업투자평가손익	0	0	0	7,691,475,057	7,691,475,057	19,062,080,515	26,753,555,572
해외사업환산손익	0	0	0	15,090,406,472	15,090,406,472	343,551,820	15,433,958,292
연차배당	0	0	(129,411,126,000)	0	(129,411,126,000)	(54,620,550,000)	(184,031,676,000)
자기주식 거래로 인한 증감							
연결범위의변동	0	0	0	0	0	(2,513,974)	(2,513,974)
기타	0	0	4,746,861,792	(2,253,518,762)	2,493,343,030	(9,006,112)	2,484,336,918
2022.12.31 (기말)	105,355,125,000	451,188,179,769	6,414,344,637,566	(4,415,839,167,971)	2,555,048,774,364	342,255,849,400	2,897,304,623,764
2023.01.01 (기초)	105,355,125,000	451,188,179,769	6,414,344,637,566	(4,415,839,167,971)	2,555,048,774,364	342,255,849,400	2,897,304,623,764
기업회계기준서 제1016호 개정효과							
개정 후	105,355,125,000	451,188,179,769	6,414,344,637,566	(4,415,839,167,971)	2,555,048,774,364	342,255,849,400	2,897,304,623,764
당기순이익(손실)	0	0	68,232,761	0	68,232,761	(506,374,124)	(438,141,363)
순확정급여부채의 재측정요소	0	0	(1,343,652,350)	0	(1,343,652,350)	(217,712,059)	(1,561,364,409)
관계기업의 재측정요소에 대한 지분	0	0	(4,400,382,936)	0	(4,400,382,936)	0	(4,400,382,936)
기타포괄손익-공정가치측정지분상품 평가손익	0	0	0	(1,752,218,684)	(1,752,218,684)	(260,983,327)	(2,013,202,011)
관계기업투자평가손익	0	0	0	2,790,977,912	2,790,977,912	811,501,394	3,602,479,306
해외사업환산손익	0	0	0	3,584,065,322	3,584,065,322	543,094,627	4,127,159,949
연차배당	0	0	(89,592,318,000)	0	(89,592,318,000)	(35,475,000,000)	(125,067,318,000)
자기주식 거래로 인한 증감							
연결범위의변동	0	0	0	0	0	4,419,484,302	4,419,484,302
기타	0	0	0	258,721,981	258,721,981	0	258,721,981
2023.12.31 (기말)	105,355,125,000	451,188,179,769	6,319,076,517,041	(4,410,957,621,440)	2,464,662,200,370	311,569,860,213	2,776,232,060,583

2-5. 연결 현금흐름표

연결 현금흐름표

제 69 기 2023.01.01 부터 2023.12.31 까지

제 68 기 2022.01.01 부터 2022.12.31 까지

제 67 기 2021.01.01 부터 2021.12.31 까지

(단위 : 원)

	제 69 기	제 68 기	제 67 기
영업활동으로 인한 현금흐름	398,841,163,285	168,209,187,483	(71,291,486,305)

계속영업 당기순이익	(438,141,363)	24,807,189,262	540,584,403,282
중단영업 당기순이익	0	0	(2,418,114,430)
비현금항목 조정	203,438,603,119	243,386,023,809	(302,893,995,440)
운전자본 조정	209,890,131,914	(222,139,444,671)	(280,455,635,062)
법인세납부	(36,838,923,851)	(49,557,746,840)	(47,370,117,772)
이자지급	(104,400,536,074)	(46,920,920,289)	(18,696,422,156)
이자수취	37,325,181,899	10,577,248,102	3,986,364,818
배당금수취	89,864,847,641	208,056,838,110	35,972,030,455
투자활동으로 인한 현금흐름	(104,873,922,900)	(154,264,034,033)	(71,542,534,289)
단기대여금의 회수	2,284,422,286	2,539,463,317	21,010,717
단기보증금의 감소	998,393,784	1,771,082,241	4,391,157,835
기타금융자산의 처분	99,337,618,503	6,599,289,406	7,717,630,860
장기대여금의 회수	354,265,111	296,167,048	0
장기보증금의 감소	2,485,899,502	597,772,434	6,479,915,443
유형자산의 처분	12,410,536,374	12,871,094,721	5,281,603,720
투자부동산의 처분	0	0	1,499,664,600
무형자산의 처분	1,000	433,831,856	5,259,365,777
연결범위의 변동으로 인한 현금유입	1,932,506,846	0	5,691,404,247
관계기업의 처분	0	0	15,318,200,127
단기대여금의 대여	(1,134,489,494)	(1,453,723,589)	(233,527,446)
단기보증금의 증가	(1,258,096,560)	(700,000)	(93,412,197)
기타금융자산의 취득	(97,476,119,006)	(87,615,228,365)	(2,067,119,062)
장기대여금의 대여	(1,846,726,390)	(1,970,985,016)	(544,697,637)
장기보증금의 증가	(3,912,164,586)	(1,199,809,834)	(9,693,826,066)
유형자산의 취득	(44,820,335,145)	(65,865,217,490)	(99,258,099,738)
투자부동산의 취득	(71,010,060)	0	(3,933,175,400)
무형자산의 취득	(3,297,182,383)	(6,915,141,689)	(7,260,033,502)
연결범위의 변동으로 인한 현금유출	(54,588)	(2,312,140,838)	0
관계기업의 취득	(70,759,657,153)	(11,943,000,000)	0
기타비유동자산의 취득	(101,730,941)	(96,788,235)	(118,596,567)
재무활동으로 인한 현금흐름	(286,878,835,951)	(63,357,751,373)	95,681,780,327
단기차입금의 차입	3,069,115,578,340	291,699,789,873	487,996,966,154
장기차입금 차입 및 사채의 발행	484,382,776,530	90,859,617,610	45,097,239,900
정부보조금의 수령	2,624,430,411	1,653,985,986	2,612,654,665

단기차입금의 상환	(3,191,747,202,133)	0	(244,997,060,993)
장기차입금 및 사채의 상환	(472,542,736,900)	(38,656,474,690)	(20,000,000,000)
유동성장기차입금의 상환	(17,327,192,320)	(205,425,880,000)	(8,135,880,000)
배당금의 지급	(125,067,318,000)	(184,031,676,000)	(138,099,897,864)
리스부채의 상환	(35,141,615,711)	(19,456,734,813)	(27,857,986,472)
정부보조금의 상환	(1,175,556,168)	(379,339)	(934,255,063)
현금및현금성자산의 환율변동으로 인한 효과	(3,036,118,285)	11,062,457,923	7,097,389,628
현금및현금성자산의 순증감	4,052,286,149	(38,350,140,000)	(40,054,850,639)
기초의 현금및현금성자산	143,609,621,970	181,959,761,970	222,014,612,609
기말의 현금및현금성자산	147,661,908,119	143,609,621,970	181,959,761,970

3. 연결재무제표 주석

1. 기업정보와 한국채택국제회계기준 준수 사실 기재 - 연결 (연결)

지배기업의 명칭

1. 일반사항

주식회사 효성 이하 지배기업과 종속기업 이하 지배기업과 종속기업을 연결그룹은 화학 섬유류의 제조, 가공 및 판매, 수출입업 및 대행, 전자기계 기구 및 부품의 제작, 판매업 그리고 전기기기 제조 및 판매업과 토목건설업, 금융업 등을 주요영업으로 하여 왔습니다.

기업의 영업과 주요 활동의 내용에 대한 설명

지배기업은 2018년 6월 1일을 분할기일로 하여 자회사의 지분관리 및 투자 등을 수행하는 사업부문을 영위할 존속법인인 주식회사 효성과 섬유, 무역 사업부문, 중공업 건설 사업부문, 산업자재 사업부문, 화학 사업부문을 각각 영위할 분할신설법인인 효성티앤씨 주식회사, 효성중공업 주식회사, 효성첨단소재 주식회사, 효성화학 주식회사로 인적분할되었습니다.

주요 사업 소재지

당기말 현재 연결그룹은 안양 등에 공장을 두고 있으며, 상기 공장 외에 미주, 유럽 및 아시아 각국에 해외 현지법인을 두고 있습니다.

주요 주주현황

당기말 현재 지배기업의 주요 주주현황은 다음과 같습니다.

	조석래	조현준	조현상	송광자	조양래 등	기타	자기주식	전체 합계
주식수	2,135,823	4,623,736	4,513,596	101,387	153,126	8,381,736	1,161,621	21,071,025
지분율	0.1014	0.2194	0.2142	0.0048	0.0073	0.3978	0.0551	1.0000

종속기업 현황

당기말 현재 종속기업 현황은 다음과 같습니다.

		지분율	설립국가	결산월	업종	타 기업에 대한 의결권을 과반미만 보유하더라도 그 기업을 지배한다는 결정을 내린 유의적인 판단과 가정에 대한 기술
전체 종속기업	효성굿스프링스 주식회사	1.0000	한국	12월	액체 펌프 제조업	
	태안솔라팜 주식회사	1.0000	한국	12월	태양광발전사업	
	효성투자개발 주식회사	0.5875	한국	12월	부동산 임대업	
	공덕경우개발 주식회사	0.7333	한국	12월	부동산 임대업	
	효성티앤에스 주식회사	0.5402	한국	12월	ATM기 제조	
	주식회사 에이티엠플러스	0.5311	한국	12월	CD VAN사업	
	엔에이치씨엠에스 주식회사	1.0000	한국	12월	ATM기 현금수송	
	주식회사 엔에이치테크	1.0000	한국	12월	ATM기 유지보수, 인테리어	
	효성에프엠에스 주식회사	1.0000	한국	12월	전자지불 결제대행	
	주식회사 에프엠케이	1.0000	한국	12월	자동차 판매 및 정비업	
	하나대체투자랜드칩사모부동산투자신탁39호	1.0000	한국	12월	부동산서비스업	
	Hyosung Solutions S DE RL DE CV	1.0000	멕시코	12월	금융자동화기기 제조, 판매	
	Hyosung Financial System Huizhou Co.,LTD	1.0000	중국	12월	금융자동화기기 제조, 판매	
	HYOSUNG FINANCIAL SYSTEM VINA Co.,Ltd	1.0000	베트남	12월	금융자동화기기 제조, 판매	
	Hyosung USA Inc.	1.0000	미국	12월	타이어보강재 생산	
	Hyosung Brasil Participacoes LTDA	1.0000	브라질	12월	타이어보강재 생산 및 판매업	
	Hyosung Holdings USA, Inc.	1.0000	미국	12월	미국지주회사	
	Hyosung Mexico S. de R.L. de C.V.	1.0000	멕시코	12월	임대업	
	GST Safety Textiles Mexico S. de R.L.	1.0000	멕시코	12월	에어백 쿠션 및 원단 제조, 판매	

	de C.V					
	Nautilus Hyosung America Inc.	1.0000	미국	12월	ATM기 판매 유지보수	
	Hyosung RUS	1.0000	러시아	12월	ATM판매	
	Hyosung Resource Australia PTY Ltd.	1.0000	호주	12월	광산개발	
	HYOSUNG TNS RUS L.L.C	1.0000	러시아	12월	ATM판매	
	뉴스타공덕제삼차 주식회사	0.0000	한국	12월	기타 금융업	자산유동화를 위한 구조화기업 내지 투자신탁으로 소유지분율이 과반수 미만이나 연결그룹이 해당기업에 대한 실질적인 힘과 변동이익에 노출되어 있으므로 지배력이 있는 것으로 판단하였습니다.
	뉴스타공덕제사차 주식회사	0.0000	한국	12월	기타 금융업	자산유동화를 위한 구조화기업 내지 투자신탁으로 소유지분율이 과반수 미만이나 연결그룹이 해당기업에 대한 실질적인 힘과 변동이익에 노출되어 있으므로 지배력이 있는 것으로 판단하였습니다.
	효성벤처스 주식회사	1.0000	한국	12월	신기술사업 투자 및 관리	
	HYOSUNG GLOBAL LOGISTICS VINA CO., Ltd	1.0000	베트남	12월	물류업	
	효성토요타 주식회사	0.6000	한국	12월	자동차 판매 및 정비업	

종속기업 관련 재무정보 요약

주요 연결대상 종속기업의 당기말 및 전기말 현재 요약재무상태표와 동일로 종료되는 회계연도의 요약포괄손익계산서는 다음과 같습니다.

당기 (단위 : 백만원)

	효성티앤에스 주식회사	Hyosung USA Inc.	Hyosung Holdings USA, Inc.	효성굿스프링스 주식회사	공덕경우개발 주식회사	하나대체투자랜드칩사모부동산투자신탁39호	주식회사 에프엠케이
자산	1,100,333	344,457	316,718	201,039	201,992	161,394	179,267
부채	842,116	159,990	246,450	128,391	236,479	161,799	140,233
자본	258,217	184,467	70,268	72,648	(34,487)	(405)	39,034
영업수익	1,104,255	962,214	344,578	225,621	22,703	7,991	222,146
당기순이익(손실)	(25,438)	4,133	(17,039)	5,925	(5,463)	(1,824)	(2,159)

포괄손익	(26,120)	6,837	(16,690)	5,789	(5,480)	(1,824)	(2,505)

전기 (단위 : 백만원)

	효성티앤에스 주식회사	Hyosung USA Inc.	Hyosung Holdings USA, Inc.	효성굿스프링스 주식회사	공덕경우개발 주식회사	하나대체투자랜드칩사모부동산투자신탁39호	주식회사 에프엠케이
자산	1,086,563	473,034	337,303	207,819	204,458	163,404	151,051
부채	803,486	295,403	251,720	139,159	233,465	161,004	108,512
자본	283,077	177,631	85,583	68,660	(29,007)	2,400	42,539
영업수익	995,026	1,054,456	346,674	202,775	21,408	7,012	216,394
당기순이익(손실)	(10,855)	21,958	(2,754)	3,627	(1,097)	(1,811)	3,024
포괄손익	(5,287)	32,494	(1,883)	6,458	(1,071)	(1,811)	3,946

연결대상범위에 포함된 종속기업

당기 중 연결재무제표의 작성대상에 포함된 종속기업은 다음과 같습니다.

	HYOSUNG GLOBAL LOGISTICS VINA CO., Ltd	효성토요타 주식회사
사유	신규 설립	추가 취득

연결대상범위에서 제외된 종속기업

당기 중 연결재무제표의 작성대상에서 제외된 종속기업은 다음과 같습니다.

	Hyosung SRL
사유	청산

2. 회계정책 목록 - 연결 (연결)

연결재무제표작성기준

2. 중요한 회계정책

다음은 연결재무제표의 작성에 적용된 중요한 회계정책입니다. 이러한 정책은 별도의 언급이 없다면, 표시된 회계기간에 계속적으로 적용됩니다.

2.1 연결재무제표 작성기준

연결그룹의 연결재무제표는 '주식회사 등의 외부감사에 관한 법률'에 따라 제정된 한국채택국제회계기준에 따라 작성되었습니다.

연결재무제표는 공정가치로 평가된 일부 자산을 제외하고는 역사적원가를 기준으로 작성되었습니다. 본 연결재무제표는 원화로 표시되어 있으며 다른 언급이 있는 경우를 제외하고는 원 단위로 표시되어 있습니다.

연결기준

2.3 연결기준

연결재무제표는 매 회계연도 12월 31일 현재 연결그룹의 재무제표로 구성되어 있습니다. 지배력은 피투자자에 대한 관여로 변동이익에 노출되거나 변동이익에 대한 권리가 있고 피투자자에 대하여 자신의 힘으로 그러한 이익에 영향을 미치는 능력이 있을 때 획득됩니다. 구체적으로 연결그룹이 다음을 모두 갖는 경우에만 피투자자를 지배합니다.
 피투자자에 대한 힘 즉, 피투자자의 관련활동을 지시하는 현재의 능력을 갖게 하는 현존 권리
 피투자자에 대한 관여로 인한 변동이익에 대한 노출 또는 권리
 투자자의 이익금액에 영향을 미치기 위하여 피투자자에 대하여 자신의 힘을 사용하는 능력

피투자자의 의결권의 과반수 미만을 보유하고 있는 경우 연결그룹은 피투자자에 대한 힘을 갖고 있는지를 평가할 때 다음을 포함한 모든 사실과 상황을 고려하고 있습니다.
 투자자와 다른 의결권 보유자간의 계약상 약정
 그 밖의 계약상 약정에서 발생하는 권리
 연결그룹의 의결권 및 잠재적 의결권

연결그룹은 지배력의 세 가지 요소 중 하나 이상에 변화가 있음을 나타내는 사실과 상황이 있는 경우 피투자자를 지배하는지 재평가합니다. 종속기업에 대한 연결은 연결그룹이 종속기업에 대한 지배력을 획득하는 시점부터 지배력을 상실하기 전까지 이루어집니다. 기중 취득하거나 처분한 종속기업의 자산, 부채, 수익 및 비용은 연결그룹이 지배력을 획득한 날부터 연결그룹이 종속기업을 더 이상 지배하지 않게 된 날까지 포괄손익계산서에 포함하고 있습니다.

당기순손익과 기타포괄손익의 각 구성요소는 비지배지분이 부의 잔액이 되더라도지배기업의 소유주와 비지배지분에 귀속시키고 있습니다. 필요한 경우 종속기업의 회계정책을 연결그룹과 일치시키기 위하여 종속기업의 재무제표를 수정하여 사용하고 있습니다. 연결그룹 간의 거래로 인해 발생한 모든 연결그룹의 자산, 부채, 자본, 수익, 비용 및 현금흐름은 전액 제거하고 있습니다.
지배력을 상실하지 않는 종속기업에 대한 지배기업의 소유지분 변동은 자본거래로 회계처리하고 있습니다.

지배기업이 종속기업에 대한 지배력을 상실한 경우 지배력을 상실한 날에 종속기업의 자산, 영업권 포함, 부채, 비지배지분 및 자본의 기타 항목을 제거하고 그에 따른 손익을 당기손익으로 인식하고 있습니다. 이전의 종속기업에 대한 잔여 투자는 공정가치로 인식하고 있습니다.

관계기업투자 및 공동기업투자의 회계정책에 대한 기술

2.4 관계기업 및 공동기업투자

관계기업은 지배기업이 유의적인 영향력을 보유하는 기업입니다. 유의적인 영향력은 피투자자의 재무정책과 영업정책에 관한 의사결정에 참여할 수 있는 능력이지만 그러한 정책의 지배력이나 공동지배력은 아닙니다.

공동기업은 약정의 공동지배력을 보유하는 당사자들이 그 약정의 순자산에 대한 권리를 보유하는 공동약정입니다. 공동지배력은 약정의 지배력에 대한 계약상 합의된 공유로서, 관련활동에 대한 결정에 지배력을 공유하는 당사자들 전체의 동의가 요구될 때에만 존재합니다.

연결그룹은 관계기업 및 공동기업투자에 대하여 지분법을 적용하여 회계처리하고 있습니다. 관계기업 및 공동기업투자는 최초 취득원가로 인식되며, 취득일 이후 관계기업이나 공동기업의 순자산변동액 중 연결그룹의 지분 해당액을 인식하기 위하여 장부금액을 가감하고 있습니다. 관계기업 및 공동기업과 관련된 영업권은 해당 투자자산의 장부금액에 포함되며 상각 또는 별도의 손상검사를 수행하지 아니하고 있습니다.

관계기업 및 공동기업의 영업에 따른 손익 중 연결그룹의 지분 해당분은 손익계산서에 직접 반영되며 기타포괄손익의 변동은 연결그룹의 기타포괄손익의 일부로 표시하고 있습니다. 관계기업이나 공동기업의 자본에 직접 반영된 변동이 있는 경우 연결그룹의 지분 해당분은 연결자본변동표에 반영하고 있습니다. 연결그룹과 관계기업 및 공동기업간 거래에 따른 미실현손익은 연결그룹의 지분 해당분 만큼 제거하고 있습니다.
관계기업 및 공동기업에 대한 이익은 세효과 및 관계기업 및 공동기업의 비지배지분을 차감한 후의 연결그룹의 지분에 해당하는 부분을 연결손익계산서에 표시하고 있습니다.

관계기업 및 공동기업의 보고기간은 연결그룹의 보고기간과 동일하며 연결그룹과 동일한 회계정책의 적용을 위해 필요한 경우 연결재무제표를 조정하고 있습니다.

지분법을 적용한 이후, 연결그룹은 관계기업 및 공동기업투자에 대하여 추가적인 손상차손을 인식할 필요가 있는지 결정합니다. 연결그룹은 매 보고기간말에 관계기업 및 공동기업투자가 손상된 객관적인 증거가 있는지 판단하고, 그러한 객관적인 증거가 있는 경우 관계기업 및 공동기업투자의 회수가능액과 장부금액과의 차이를 손상차손으로 하여 연결손익계산서에 인식하고 있습니다.

연결그룹은 관계기업에 대하여 유의적인 영향력을 상실하거나, 공동기업에 대하여 공동지배력을 상실할 때에 종전 관계기업이나 공동기업에 대한 잔여 보유 지분이 있다면 그 잔여 지분을 공정가치로 측정하고 있으며, 유의적인 영향력 및 공동지배력을상실한 때의 관계기업 및 종속기업 투자의 장부금액과 잔여지분의 공정가치 및 처분대가와의 차이는 당기손익으로 반영하고 있습니다.

유동성 비유동성 분류에 대한 기술

2.5 유동성, 비유동성분류

연결그룹은 자산과 부채를 유동, 비유동으로 연결재무상태표에 구분하여 표시하고 있습니다.

자산은 다음의 경우에 유동자산으로 분류하고 있습니다.
정상영업주기 내에 실현될 것으로 예상되거나, 정상영업주기 내에 판매하거나 소 비할 의도가 있다.
주로 단기매매목적으로 보유하고 있다.
보고기간 후 12개월 이내에 실현될 것으로 예상한다.
현금이나 현금성자산으로서, 교환이나 부채 상환 목적으로의 사용에 대한 제한기 간이 보고기간 후 12개월 이상이 아니다.
그 밖의 모든 자산은 비유동자산으로 분류하고 있습니다.

부채는 다음의 경우에 유동부채로 분류하고 있습니다.
정상영업주기 내에 결제될 것으로 예상하고 있다.
주로 단기매매목적으로 보유하고 있다.
보고기간 후 12개월 이내에 결제하기로 되어 있다.
보고기간 후 12개월 이상 부채의 결제를 연기할 수 있는 무조건의 권리를 가지고 있지 않다.
그 밖의 모든 부채는 비유동부채로 분류하고 있습니다.

이연법인세부채는 비유동부채로 분류하고 있습니다.

공정가치측정의 회계정책에 대한 기술

2.6 공정가치 측정

연결그룹은 금융상품을 보고기간말 현재의 공정가치로 평가하고 있습니다. 공정가치는 측정일에 시장참여자 사이의 정상거래에서 자산을 매도하면서 수취하거나 부채를 이전하면서 지급하게 될 가격입니다. 공정가치측정은 자산을 매도하거나 부채를 이전하는 거래가 다음 중 어느 하나의 시장에서 이루어지는 것으로 가정하고 있습니다.
자산이나 부채의 주된 시장
자산이나 부채의 주된 시장이 없는 경우에는 가장 유리한 시장
연결그룹은 주된 또는 가장 유리한 시장에 접근할 수 있어야 합니다.

자산이나 부채의 공정가치는 시장참여자가 경제적으로 최선의 행동을 한다는 가정하에 시장참여자가 자산이나 부채의 가격을 결정할 때 사용하는 가정에 근거하여 측정하고 있습니다.

비금융자산의 공정가치를 측정하는 경우에는 시장참여자가 경제적 효익을 창출하기 위하여 그 자산을 최고 최선으로 사용하거나 혹은 최고 최선으로 사용할 다른 시장참여자에게 그 자산을 매도하는 시장참여자의 능력을 고려하고 있습니다.

연결그룹은 상황에 적합하며 관련된 관측가능한 투입변수의 사용을 최대화하고 관측가능하지 않은 투입변수의 사용을 최소화하면서 공정가치를 측정하는데 충분한 자료가 이용가능한 가치평가기법을 사용하고 있습니다.
연결재무제표에서 공정가치로 측정되거나 공시되는 모든 자산과 부채는 공정가치 측정에 유의적인 가장 낮은 수준의 투입변수에 근거하여 다음과 같은 공정가치 서열체계로 구분됩니다.
수준1 동일한 자산이나 부채에 대한 접근가능한 활성시장의 조정되지 않은 공시가격
수준2 공정가치 측정에 유의적인 가장 낮은 수준의 투입변수가 직접적으로 또는 간접적으로 관측가능한 투입변수를 이용한 공정가치
수준3 공정가치 측정에 유의적인 가장 낮은 수준의 투입변수가 관측가능하지 않은 투입변수를 이용한 공정가치

연결재무제표에 반복적으로 공정가치로 측정되는 자산과 부채에 대하여 연결그룹은 매 보고기간말 공정가치 측정에 유의적인 가장 낮은 수준의 투입변수에 기초한 분류에 대한 재평가를 통해 서열체계의 수준 간의 이동이 있는지 판단합니다.

공정가치 공시 목적상 연결그룹은 성격과 특성 및 위험에 근거하여 자산과 부채의 분류를 결정하고 공정가치 서열체계의 수준을 결정하고 있습니다.

공정가치로 측정되거나 공정가치가 공시되는 금융상품의 공정가치에 대한 공시는 다음의 주석에 설명되어 있습니다.
공정가치측정 서열체계의 양적 공시 주석 5
투자부동산 주석 13

외화거래의 회계정책에 대한 기술

2.7 외화환산

연결그룹은 연결재무제표에 포함되는 항목들을 영업활동이 이루어지는 주된 경제환경에서의 통화 기능통화인 대한민국 원화를 기능통화로 하여 측정하고 있습니다. 연결재무제표는 대한민국 원화로 표시되어 있습니다.

거래와 잔액
연결그룹은 연결재무제표 작성에 있어서 기능통화 외의 통화로 이루어진 거래는 거래일의 환율을 적용하여 기록하고 있습니다.

기능통화의 회계정책에 대한 기술

화폐성 외화자산 및 부채는 보고기간말 현재의 기능통화 환율로 환산하고 있으며, 이에 따라 발생하는 환산차이는 당기손익에 반영하고 있습니다.

한편, 역사적원가로 측정하는 외화표시 비화폐성 항목은 최초 거래 발생일의 환율을, 공정가치로 측정하는 외화표시 비화폐성 항목은 공정가치 측정일의 환율을 적용하여 인식하고 있습니다. 비화폐성 항목의 환산에서 발생하는 손익은 해당 항목의 공정가치 변동으로 인한 손익의 인식항목과 동일하게 기타포괄손익 또는 당기손익으로 인식하고 있습니다.

관련 자산, 비용, 수익 또는 그 일부의 최초 인식에 적용할 환율을 결정하기 위한 거래일은 연결그룹이 대가를 선지급하거나 선수취하여 비화폐성자산이나 비화폐성부채를 최초로 인식한 날입니다. 선지급이나 선수취가 여러 차례에 걸쳐 이루어지는 경우, 연결그룹은 대가의 선지급이나 선수취로 인한 거래일을 각각 결정합니다.

금융자산의 회계정책에 대한 기술

2.8 금융상품

금융상품은 거래당사자 어느 한쪽에게는 금융자산이 생기게 하고 거래상대방에게 금융부채나 지분상품이 생기게 하는 모든 계약입니다.

금융자산

최초 인식과 측정
금융자산은 최초 인식시점에 후속적으로 상각후원가로 측정되는 금융자산, 기타포괄손익-공정가치 측정 금융자산, 그리고 당기손익-공정가치 측정 금융자산으로 분류됩니다.

최초 인식시점에 금융자산의 분류는 금융자산의 계약상 현금흐름 특성과 금융자산을관리하기 위한 연결그룹의 사업모형에 따라 달라집니다. 유의적인 금융요소가 포함되지 않거나 실무적 간편법을 적용하는 매출채권을 제외하고는, 연결그룹은 금융자산을 최초에 공정가치로 측정하며, 당기손익-공정가치로 측정하는 금융자산의 경우가 아니라면 거래원가를 가감합니다. 유의적인 금융요소가 포함되지 않거나 실무적 간편법을 적용하는 매출채권은 기업회계기준서 제1115호에 따라 결정된 거래원가로 측정합니다.

금융자산을 상각후원가 또는 기타포괄손익-공정가치로 측정하기 위해서는 현금흐름이 원리금만으로 구성SPPI되어야 합니다. 이 평가는 SPPI 테스트라고 하며, 개별상품 수준에서 수행됩니다.

금융자산의 관리를 위한 연결그룹의 사업모형은 현금흐름을 발생시키기 위해 금융자산을 관리하는 방법과 관련됩니다. 사업모형은 현금흐름의 원천이 금융자산의 계약상 현금흐름의 수취인지, 매도인지 또는 둘 다 인지를 결정합니다.

시장의 합의나 규제에 의해 설정된 기간 프레임 내에서 금융자산을 이전하는 것이 요구되는 금융자산의 매입 또는 매도의 정형화된 거래는 거래일에 인식됩니다. 즉, 연결그룹이 금융자산을 매입하거나 매도하기로 약정한 날을 의미합니다.

후속측정
후속 측정을 위해 금융자산은 아래 네 가지의 범주로 분류됩니다.
상각후원가 측정 금융자산 채무상품
누적 손익을 당기손익으로 재순환하는 기타포괄손익-공정가치 측정 금융자산 채 무상품
제거시 누적 손익을 당기손익으로 재순환하지 않는 기타포괄손익-공정가치 측정 금융자산 지분상품
당기손익-공정가치 측정 금융자산

상각후원가 측정 금융자산 채무상품
상각후원가 측정 금융자산은 후속적으로 유효이자율 EIR법을 사용하여 측정되며, 손상을 인식합니다. 자산의 제거, 변경 또는 손상에서 발생하는 이익과 손실은 당기손익으로 인식됩니다.

상각후원가 측정 금융자산은 매출채권및기타채권, 금융리스채권, 기타금융자산을 포함합니다.

기타포괄손익-공정가치 측정 금융자산 채무상품
연결그룹은 아래의 조건을 모두 충족하는 채무상품을 기타포괄손익-공정가치 금융자산으로 측정합니다.

계약상 현금흐름의 수취와 금융자산의 매도 둘 다를 통해 목적을 이루는 사업모형 하에서 금융자산을 보유하고,
금융자산의 계약 조건에 따라 특정일에 원리금 지급만으로 구성되어 있는 현금흐 름이 발생

기타포괄손익-공정가치 측정 채무상품에서, 이자수익, 외화환산손익, 그리고 손상 또는 환입은 상각후원가 측정 금융자산과 동일한 방법으로 계산되어 당기손익으로 인식됩니다. 나머지 공정가치 변동부분은 기타포괄손익으로 인식됩니다. 금융자산의제거 시, 기타포괄손익으로 인식한 공정가치 누적 변동분은 당기손익으로 재순환됩니다.

기타포괄손익-공정가치 측정 금융자산 지분상품
최초 인식 시점에, 연결그룹은 기업회계기준서 제1032호 '금융상품 표시'에서의 지분의 정의를 충족하고 투자 목적으로 보유하고 있지 않은 지분상품을 기타포괄손익-공정가치로 측정하도록 하는 취소 불가능한 선택을 할 수 있습니다.

이러한 금융자산에서 발생하는 손익은 당기손익으로 재순환되지 않습니다. 배당은 연결그룹이 배당을 받을 권리가 확정되었을 때 연결손익계산서에 기타수익으로 인식되나, 금융자산의 원가 중 일부를 회수하여 이익을 얻는 경우에는 기타포괄손익으로처리됩니다. 기타포괄손익-공정가치 측정 지분상품은 손상을 인식하지 않습니다.

연결그룹은 비상장 지분상품에 대해서도 취소불가능한 선택을 할 수 있습니다.

당기손익-공정가치 측정 금융자산
당기손익-공정가치 측정 금융자산은 단기매매항목, 최초 인식시에 당기손익-공정가치로 측정하도록 지정된 금융자산 또는 공정가치로 측정하도록 요구되는 금융자산을 포함합니다. 단기간 내에 매도하거나 재구매할 목적으로 취득한 금융자산은 단기매매항목으로 분류됩니다. 분리된 내재파생상품을 포함한 파생상품은 효과적인 위험회피수단으로 지정되지 않았다면 단기매매항목으로 분류됩니다. 현금흐름이 원리금 지급만으로 구성되지 않은 금융자산은 사업모형에 관계없이 당기손익-공정가치 측정 금융자산으로 분류 및 측정됩니다. 상기 문단에서 서술된 것과 같이 채무상품이 상각후원가 또는 기타포괄손익-공정가치 측정 금융자산으로 분류됨에도 불구하고 회계 불일치를 제거하거나 유의적으로 감소시킬 수 있다면 채무상품을 당기손익-공정가치로 측정하도록 지정할 수 있습니다.

당기손익-공정가치 측정 금융자산은 연결재무상태표에 공정가치로 표시되며, 공정가치의 순변동은 연결손익계산서에서 당기손익으로 인식됩니다.

이 범주는 파생상품과 공정가치의 변동을 기타포괄손익으로 처리하는 취소불가능한선택을 하지 않은 상장 지분상품을 포함합니다. 상장 지분상품에 대한 배당은 권리가 확정된 시점에 당기손익으로 인식합니다.

금융상품의 제거에 대한 회계정책에 대한 기술

제거
금융자산 또는, 금융자산의 일부 또는 비슷한 금융자산의 집합의 일부는 다음과 같은 상황에서 우선적으로 제거됩니다.
금융자산의 현금흐름을 수취할 권리가 소멸되거나
연결그룹이 금융자산의 현금흐름을 수취할 권리를 양도하거나 양도 pass-through 계약에 따라 수취한 현금흐름 전체를 중요한 지체 없이 제3자에게 지급할 의무 가 있다. 이 경우에 연결그룹은 금융자산의 보유에 따른 위험과 보상의 대부분을 이전하거나 금융자산의 보유에 따른 위험과 보상의 대부분을 이전하지도 보유하지도 않으나 자산에 대한 통제를 이전

연결그룹이 금융자산의 현금흐름을 수취할 권리를 이전하거나 양도pass-through 계약을 체결할 때, 자산을 소유함에 따른 위험과 보상을 유지하는지를 평가합니다. 연결그룹이 금융자산의 위험과 보상의 대부분을 보유하지도 이전하지도 않았다면, 해당 금융자산에 지속적으로 관여하는 정도까지 그 금융자산을 계속 인식합니다. 이 경우에, 연결그룹은 관련된 부채를 인식합니다. 양도된 자산과 관련된 부채는 연결그룹이 보유한 권리와 의무를 반영하여 측정합니다.

보증을 제공하는 형태인 지속적관여는, 양도된 자산의 장부금액과 수취한 대가 중 상환을 요구 받을 수 있는 최대 금액 중 낮은 금액으로 측정됩니다.

금융자산 손상의 회계정책에 대한 기술

금융자산의 손상
금융자산의 손상과 관련된 자세한 공시 사항은 아래 주석에 제공됩니다.
유의적인 가정에 대한 공시 주석 4
매출채권및기타채권 주석 9

연결그룹은 당기손익-공정가치 항목을 제외한 모든 채무상품에 대하여 기대신용손실ECL에 대한 충당금을 인식합니다. 기대신용손실은 계약상 수취하기로 한 현금흐름과 연결그룹이 수취할 것으로 예상하는 모든 현금흐름의 차이를 최초의 유효이자율로 할인하여 추정합니다. 예상되는 현금흐름은 보유한 담보를 처분하거나 계약의 필수 조건인 그 밖의 신용 보강으로부터 발생하는 현금흐름을 포함합니다.

기대신용손실은 두 개의 stage로 인식합니다. 최초 인식 이후 신용위험의 유의적인 증가가 없는 신용 익스포저에 대하여, 기대신용손실은 향후 12개월 내에 발생할 가능성이 있는 채무불이행 사건으로부터 발생하는 신용손실 12개월 기대신용손실을 반영합니다. 최초 인식 이후 신용위험의 유의적인 증가가 있는 신용 익스포저에 대하여, 손실충당금은 채무불이행 사건이 발생하는 시기와 무관하게 익스포저의 남은 존속기간에 대한 기대신용손실 전체기간 기대신용손실을 측정하도록 요구됩니다.

매출채권과 계약자산에 대하여, 연결그룹은 기대신용손실 계산에 간편법을 적용할 수 있습니다. 따라서, 연결그룹은 신용위험의 변동을 추적하지 않는 대신에, 각 결산일에 전체기간 기대신용손실에 해당하는 금액으로 손실충당금을 인식합니다. 연결그룹은 특정 채무자에 대한 미래전망정보와 경제적 환경을 반영하여 조정된 과거 신용손실 경험에 근거하여 충당금 설정률표를 설정합니다.

기타포괄손익-공정가치 측정 채무상품에 대하여, 연결그룹은 낮은 신용위험 간편법을 적용합니다. 매 결산일에, 연결그룹은 과도한 원가나 노력 없이 이용할 수 있는 합리적이고 뒷받침될 수 있는 모든 정보를 사용하여 채무상품이 낮은 신용위험을 가지고 있다고 고려되는지를 평가합니다. 이러한 평가를 위해서, 연결그룹은 채무상품의 내부 신용 등급을 재평가합니다.

연결그룹은 기타포괄손익-공정가치 측정 채무상품이 최상위 투자등급에 해당하는 상장채권만으로 구성되어 있다면 낮은 신용 위험 투자자산으로 평가됩니다. 연결그룹의 정책은 이러한 상품을 12개월 기대신용손실로 측정하는 것입니다. 그러나, 최초 인식 이후에 신용위험의 유의적인 증가가 있다면 손실충당금은 전체기간 기대신용손실에 근거하여 산출됩니다. 연결그룹은 채무상품의 신용위험이 유의적으로 증가했는지를 결정하고 기대신용손실을 측정하기 위해 신용평가기관의 등급을 사용합니다.

금융부채의 회계정책에 대한 기술

금융부채

최초 인식과 측정
금융부채는 최초 인식 시점에 당기손익-공정가치 측정 금융부채, 대출과 차입, 미지급금 또는 효과적인 위험회피 수단으로 지정된 파생상품으로 적절하게 분류됩니다.

모든 금융부채는 최초에 공정가치로 인식되고, 대여금, 차입금 및 미지급금의 경우에는 직접 관련된 거래원가를 차감합니다.

연결그룹의 금융부채는 매입부채와 기타 미지급금, 당좌차월을 포함한 대여 및 차입을 포함합니다.

후속측정
금융부채의 측정은 아래에서 언급된 분류에 따릅니다.

당기손익-공정가치 측정 금융부채
당기손익-공정가치 측정 금융부채는 단기매매금융부채와 최초 인식시점에 당기손익-공정가치로 측정하도록 지정된 금융부채를 포함합니다.

금융부채가 단기간 내에 재매입할 목적으로 발생한 경우에는 단기매매항목으로 분류됩니다. 이 범주는 또한 기업회계기준서 제1109호에서 정의된 위험회피관계에 있는 위험회피수단으로 지정되지 않은 파생상품을 포함합니다. 또한 분리된 내재파생상품은 위험회피에 효과적인 수단으로 지정되지 않았다면 단기매매항목으로 분류됩니다.

단기매매항목인 금융부채에서 발생하는 손익은 당기손익으로 인식됩니다.

당기손익-공정가치 항목으로 지정된 금융부채는 기업회계기준서 제1109호의 기준을 충족하는 경우에 최초 인식 시점에만 지정됩니다. 연결그룹은 어떤 금융부채도 당기손익-공정가치 항목으로 지정하지 않았습니다.

대여금 및 차입금
최초 인식 이후에, 이자부 대여금과 차입금은 후속적으로 유효이자율법을 사용하여 상각후원가로 측정됩니다. 부채가 제거되거나 유효이자율 상각 절차에 따라 발생하는 손익은 당기손익으로 인식됩니다.

상각후원가는 유효이자율의 필수적인 부분인 수수료나 원가에 대한 할인이나 할증액을 고려하여 계산됩니다.

제거
금융부채는 지급 의무의 이행, 취소, 또는 만료된 경우에 제거됩니다. 기존 금융부채가 대여자는 동일하지만 조건이 실질적으로 다른 금융부채에 의해 교환되거나, 기존 부채의 조건이 실질적으로 변경된 경우에, 이러한 교환이나 변경은 최초의 부채를 제거하고 새로운 부채를 인식하고 각 장부금액의 차이는 당기손익으로 인식합니다.

금융상품 상계의 회계정책에 대한 기술

금융상품의 상계
금융자산과 금융부채는 인식한 자산과 부채에 대해 법적으로 집행 가능한 상계 권리를 현재 가지고 있거나, 차액으로 결제하거나 자산을 실현하는 동시에 부채를 결제할의도가 있는 경우에 연결재무상태표에서 상계하여 순액으로 표시됩니다.

현금 및 현금성자산 구성요소 결정의 회계정책에 대한 기술

2.9 현금및현금성자산

연결재무상태표 상의 현금및현금성자산은 보통예금과 소액현금 및 취득당시 만기가 3개월 이내인 단기성 예금으로 구성되어 있습니다.

파생금융상품의 회계정책에 대한 기술

2.10 파생상품
파생상품은 파생상품계약 체결 시점에 공정가치로 최초 인식되며 이후 공정가치로 재측정됩니다. 위험회피회계의 적용요건을 충족하지 않는 파생상품의 공정가치변동은 금융수익 또는 금융비용으로 손익계산서에 인식됩니다.

재고자산 측정의 회계정책에 대한 기술

2.11 재고자산

재고자산은 취득원가와 순실현가능가치 중 낮은 금액으로 표시하고 있습니다. 한편 재고자산별 취득원가는 매입원가, 전환원가 및 재고자산을 현재의 장소에 현재의 상태로 이르게 하는 데 발생한 기타원가를 포함하고 있습니다. 재고자산의 단위원가는 개별법을 적용하는 미착품 및 일부 상품을 제외하고는 이동평균법 일부 종속기업은 총평균법 또는 선입선출법에 따라 결정하고 있습니다.

매각예정 분류된 비유동자산이나 처분자산집단 및 중단영업의 회계정책에 대한 기술

2.12 매각예정비유동자산 또는 처분자산집단
연결그룹은 비유동자산 또는 처분자산집단의 장부금액이 계속사용이 아닌 매각거래나 분배를 통하여 주로 회수될 것이라면, 매각예정으로 분류하고 있습니다. 매각예정으로 분류된 비유동자산과 처분자산집단은 매각부대원가 차감 후 공정가치와 장부금액 중 작은 금액으로 측정하고 있습니다. 매각부대원가는 자산 또는 처분자산집단의처분에 직접 귀속되는 증분원가 금융원가와 법인세비용 제외입니다.

매각예정으로의 분류 조건은 매각이 비유동자산 또는 처분자산집단이 현재의 상태에서 즉시 매각가능하고 그 매각가능성이 매우 높은 경우에 충족되는 것으로 보고 있습니다. 매각을 완료하기 위하여 요구되는 조치들은 그 매각이 유의적으로 변경되거나 철회될 가능성이 낮음을 보여야 하며, 매각예정으로 분류한 시점에서 1년 이내에 매각이 완료될 것으로 예상되어야 합니다.

매각예정으로 분류된 유형자산과 무형자산은 감가상각 또는 상각하지 않고 있습니다.

매각예정 또는 분배예정으로 분류된 자산과 부채는 재무상태표에서 별도의 유동항목으로 표시하고 있습니다.

유형자산의 회계정책에 대한 기술

2.13 유형자산

건설중인자산은 취득원가에서 손상차손누계액을 차감한 잔액으로, 유형자산은 원가에서 감가상각누계액과 손상차손누계액을 차감하여 표시하고 있습니다. 이러한 원가에는 자산의 인식요건을 충족한 대체원가 및 장기건설 프로젝트의 차입원가를 포함하고 있습니다. 유형자산의 주요 부분이 주기적으로 교체될 필요가 있는 경우 연결그룹은 그 부분을 개별자산으로 인식하고 해당 내용연수동안 감가상각하고 있습니다. 유형자산의 경제적 사용이 종료된 후에 원상회복을 위하여 자산을 제거, 해체하거나, 부지를 복원하는 데 소요될 것으로 추정되는 비용이 충당부채의 인식요건을 충족하는 경우 그 지출의 현재가치를 유형자산의 취득원가에 포함하고 있습니다.

고객으로부터 이전받은 유형자산은 최초 측정시 통제를 획득한 날의 공정가치로 측정하고 있습니다.

유형자산은 처분하는 때 즉, 취득자가 해당 자산을 통제하게 되는 날 또는 사용이나 처분을 통하여 미래경제적효익이 기대되지 않을 때 제거합니다. 유형자산의 제거로 인하여 발생하는 손익은 순매각금액과 장부금액의 차이로 결정되며, 자산을 제거할 때 당기손익으로 인식합니다.

연결그룹은 유형자산의 잔존가치, 내용연수 및 감가상각방법을 적어도 매 회계연도말에 재검토하고, 변경시 변경효과는 전진적으로 인식합니다.

특히, 연결그룹은 내용연수 및 잔존가치 추정치를 검토할 때 보건, 안전 및 환경 법규의 영향을 고려합니다. 또한 연결그룹은 물리적 위험과 전환위험을 포함한 기후 관련위험을 고려합니다. 구체적으로, 연결그룹은 기후 관련 법률 및 규제가 연결그룹의 화석연료 기반 기계 및 장비의 사용을 금지 또는 제한하거나 연결그룹의 건물과 설비에 추가적인 에너지 효율성 요구 사항을 부과하는 등의 방식으로 내용연수나 잔존가치에 영향을 미칠 수 있는지 여부를 결정합니다.

내용연수

토지를 제외한 자산은 취득원가에서 잔존가치를 차감한 금액에 대하여 다음의 추정 내용연수에 걸쳐 정액법으로 상각됩니다.

				내용연수 기술, 유형자산
유형자산	건물	범위	상위범위	60
			하위범위	10
	구축물		상위범위	40
			하위범위	5
	기계장치		상위범위	30
			하위범위	3
	차량운반구		상위범위	10
			하위범위	3
	공구와비품		상위범위	15
			하위범위	3
	사용권자산		상위범위	30
			하위범위	1

차입원가의 회계정책에 대한 기술

2.14 차입원가

의도된 용도로 사용하거나 판매가능한 상태에 이르게 하는 데 상당한 기간을 필요로 하는 자산의 취득, 건설 또는 생산과 직접 관련된 차입원가는 당해 자산 원가의 일부로 자본화하고 있습니다. 기타 차입원가는 발생시 비용으로 계상하고 있습니다. 차입원가는 이자금의 차입과 관련되어 발생된 이자와 기타 원가로 구성되어 있습니다.

정부보조금에 대한 회계정책에 대한 기술

2.15 정부보조금

정부보조금은 보조금의 수취와 정부보조금에 부수되는 조건의 이행에 대한 합리적인확신이 있는 경우에 인식하고 있습니다. 자산관련보조금은 자산의 장부금액을 계산할 때 차감하여 표시되며, 수익관련보조금은 인식 시점에 '기타수익'으로 표시되거나, 정부보조금의 교부 목적과 관련된 비용에서 차감하여 표시됩니다.

무형자산 및 영업권의 회계정책에 대한 기술

2.16 무형자산

연결그룹은 개별적으로 취득한 무형자산은 취득원가로 계상하고 사업결합으로 취득하는 무형자산은 취득시점의 공정가치로 계상하며 최초취득 이후 상각누계액과 손상차손누계액을 직접 차감하여 표시하고 있습니다. 한편 개발비를 제외한 내부적으로 창출된 무형자산은 발생시점에 비용항목으로 하여 당기손익에 반영하고 있습니다.

무형자산은 유한한 내용연수를 가진 무형자산과 비한정 내용연수를 가진 무형자산으로 구분되는 바 유한한 내용연수를 가진 무형자산은 해당 내용연수에 걸쳐 상각하고 손상징후가 파악되는 경우 손상여부를 검토하고 있습니다. 또한 내용연수와 상각방법은 적어도 매 회계연도말에 그 적정성을 검토하고 있으며 예상 사용기간의 변경이나 경제적효익의 예상소비형태 변화 등으로 인하여 변경이 필요한 경우에는 회계추정의 변경으로 회계처리하고 있습니다. 무형자산상각비는 해당 무형자산의 기능과 일관된 비용항목으로 하여 당기손익에 반영하고 있습니다.

한편 비한정 내용연수를 가진 무형자산은 상각하지 아니하되 매년 개별적으로 또는 현금창출단위에 포함하여 손상검사를 수행하고 있습니다. 또한 매년 해당 무형자산에 대하여 비한정 내용연수를 적용하는 것이 적절한지를 검토하고 적절하지 않은 경우 전진적인 방법으로 유한한 내용연수로 변경하고 있습니다.

무형자산은 처분하는 때 즉, 취득자가 해당 자산을 통제하게 되는 날 또는 사용이나 처분으로부터 미래경제적효익이 기대되지 않을 때 제거합니다. 연결그룹은 무형자산제거시 순매각금액과 장부금액의 차이로 인한 손익은 제거시점의 당기손익에 반영하고 있습니다.

무형자산의 내용연수

	영업권 이외의 무형자산					
	산업재산권		시설이용권		기타무형자산	
	범위					
	상위범위	하위범위	상위범위	하위범위	상위범위	하위범위

내용연수 기술, 영업권 외의 무형자산	20	5	50	3	5	5

투자부동산의 회계정책에 대한 기술

2.17 투자부동산

임대수익이나 투자차익을 목적으로 보유하고 있는 부동산은 투자부동산으로 분류됩니다. 투자부동산은 최초 인식시점에 원가로 측정되며, 최초 인식 후에는 원가에서 감가상각누계액과 손상차손누계액을 차감한 금액으로 표시됩니다. 토지를 제외한 투자부동산 중 건물은 추정 경제적 내용연수 40년에 걸쳐 정액법으로 상각됩니다.

연결그룹은 투자부동산을 처분 즉, 취득자가 해당 자산을 통제하게 되는 날하거나 사용을 통하여 더 이상 미래경제적효익을 얻을 수 없을 것으로 예상되는 경우 연결재무제표에서 제거하고 있으며 이로 인하여 발생되는 순처분금액과 장부금액의 차이는제거시점의 당기손익에 반영하고 있습니다. 투자부동산의 제거로 인해 발생하는 손익에 포함될 대가는 기업회계기준서 제1115호의 거래가격 산정에 관한 요구사항에 따라 산정됩니다.

또한 해당 자산의 사용목적이 변경된 경우에 한하여 투자부동산에서 다른 계정으로 대체하거나 다른 계정에서 투자부동산으로 대체하고 있습니다.

비금융자산 손상의 회계정책에 대한 기술

2.18 비금융자산의 손상
연결그룹은 매 보고기간말에 자산의 손상을 시사하는 징후가 존재하는지 검토하고 있습니다. 그러한 징후가 존재하는 경우 또는 매년 자산에 대한 손상검사가 요구되는경우 연결그룹은 자산의 회수가능액을 추정하고 있습니다. 자산의 회수가능액은 자산 또는 현금창출단위의 순공정가치와 사용가치 중 큰 금액이며 개별자산별로 결정하나 해당 개별자산의 현금유입이 다른 자산이나 자산집단의 현금유입과 거의 독립적으로 창출되지 않는 경우 해당 개별자산이 속한 현금창출단위별로 결정됩니다. 자산의 장부금액이 회수가능액을 초과하는 경우 자산은 손상된 것으로 보며 자산의 장부금액을 회수가능액으로 감소시키게 됩니다.
사용가치는 해당 자산의 기대 미래현금흐름의 추정치를 화폐의 시간가치와 해당 자산의 위험에 대한 시장의 평가를 반영한 세전할인율로 할인한 현재가치로 평가하고 있습니다. 순공정가치는 최근 거래가격을 고려하고 있습니다. 그러한 거래가 식별되지 않는 경우 적절한 평가모델을 사용하여 결정하고 있습니다. 이러한 계산에는 평가배수, 상장주식의 시가 또는 기타 공정가치 지표를 이용하고 있습니다.

연결그룹은 개별자산이 배부된 각각의 현금흐름창출단위에 대하여 작성된 구체적인 재무예산, 예측을 기초로 손상금액을 계산하고 있습니다. 재무예산, 예측은 일반적으로 5년간의 기간을 다루며 더 긴 기간에 대해서는 장기성장률을 계산하여 5년 이후의 기간에 적용하고 있습니다.

손상차손은 손상된 자산의 기능과 일관된 비용항목으로 하여 당기손익에 반영하고 있습니다.

영업권을 제외한 자산에 대하여 매 보고기간말에 과거에 인식한 자산의 손상차손이 더 이상 존재하지 않거나 또는 감소하였다는 것을 시사하는 징후가 있는지 여부를 평가하며 그러한 징후가 있는 경우 회수가능액을 추정하고 있습니다. 과거에 인식한 영업권을 제외한 자산의 손상차손은 직전 손상차손의 인식시점 이후 해당 자산의 회수가능액을 결정하는데 사용된 추정치에 변화가 있는 경우에 한하여 손상차손을 인식하지 않았을 경우의 자산의 장부금액의 상각 후 잔액을 한도로 장부금액을 회수가능액으로 증가시키고 이러한 손상차손환입은 당기손익에 반영하고 있습니다.

영업권이나 비한정 내용연수를 가진 무형자산은 상각하지 아니하고 매년 손상검사를실시하고 있습니다.

영업권에 대한 손상검사는 해당 영업권과 관련된 각각의 현금창출단위 또는 현금창출단위집단의 회수가능액을 추정하는 방식으로 수행되고 있으며 현금창출단위의 회수가능액이 장부금액에 미달하는 경우 손상차손을 인식하고 영업권에 대하여 인식한 손상차손은 이후에 환입하지 않습니다.

연결그룹은 물리적 위험과 전환위험을 포함한 기후 위험이 유의적인 영향을 미칠 수 있는지 평가하며, 이러한 위험을 사용가치 평가 시 현금흐름 예측에 포함합니다. 기후 관련 위험이 사용가치에 미치는 영향에 대한 자세한 내용은 주석 2.27를 참조합니다.

충당부채의 회계정책에 대한 기술

2.19 충당부채

과거사건의 결과로 존재하는 현재의 법적의무 또는 의제의무 이행을 위하여 경제적효익을 갖는 자원이 유출될 가능성이 높으며 그 의무의 이행에 소요되는 금액의 신뢰성 있는 추정이 가능한 경우 충당부채를 인식하고 있습니다. 충당부채를 결제하기 위하여 필요한 지출액의 일부 또는 전부를 제3자가 변제할 것이 예상되는 경우 연결그룹이 의무를 이행한다면 변제를 받을 것이 거의 확실하게 되는 때에 한하여 변제금액을 인식하고 별도의 자산으로 회계처리하고 있습니다. 충당부채와 관련하여 연결손익계산서에 인식되는 비용은 제3자의 변제와 관련하여 인식한 금액과 상계하여 표시하고 있습니다.

화폐의 시간가치 효과가 중요한 경우 충당부채는 부채의 특유위험을 반영한 현행 세전 이자율로 할인하고 있습니다. 충당부채를 현재가치로 평가하는 경우, 기간 경과에따른 장부금액의 증가는 금융원가로 인식하고 있습니다.

또한 과거사건은 발생하였으나 불확실한 미래사건의 발생여부에 의해서 존재여부가 확인되는 잠재적인 의무가 있는 경우 또는 과거사건이나 거래의 결과 현재 의무가 존재하나 자원이 유출될 가능성이 매우 높지 않거나 당해 의무를 이행하여야 할 금액을신뢰성 있게 추정할 수 없는 경우 우발부채로 주석기재하고 있습니다.

온실가스 배출부채
연결그룹은 국내의 온실가스 배출권 거래제에 따라 무상할당 배출권을 수령하였습니다. 연결그룹은 실제 배출량에 대응하여 동일한 수량의 배출권을 제출하여야 합니다. 연결그룹은 무상할당 배출권에 대하여 순부채접근법으로 회계처리합니다. 연결그룹은 할당받은 배출권을 명목 금액 즉, 0으로 인식합니다. 연결그룹은 배출이 이루어지면 충당부채를 인식합니다. 연결그룹은 할당받은 배출권으로 배출부채를 결제할 계획이므로 충당부채를 측정할 때 수령한 배출권의 가치를 고려합니다. 따라서 배출한도를 초과하기 전까지는 재무상태표의 충당부채와 손익계산서에 미치는 영향은 없습니다. 배출원가는 매출원가로 인식하고 있습니다. 배출권을 다른 당사자로부터 구매하는 경우 배출권 획득 원가는 충당부채의 측정에 고려됩니다.

법인세의 회계정책에 대한 기술

2.20 법인세

당기법인세
당기 및 과거기간의 당기법인세부채과 자산은 보고기간말까지 제정되었거나 실질적으로 제정된 세율 및 세법을 사용하여 과세당국에 납부할 과세당국으로부터 환급받을 것으로 예상되는 금액으로 측정하고 있습니다.

자본에 직접 반영되는 항목과 관련된 당기법인세는 자본에 반영되며 연결손익계산서에 반영되지 않습니다. 경영진은 주기적으로 관련 세법 규정의 해석과 관련해서 법인세 환급액에 대한 회수가능성을 평가하여 필요한 경우 충당금을 설정하고 있습니다.

이연법인세의 회계정책에 대한 기술

이연법인세
연결그룹은 자산 및 부채의 재무보고 목적상 장부금액과 세무기준액의 차이인 일시적차이에 대하여 이연법인세자산과 이연법인세부채를 인식하고 있습니다.

연결그룹은 다음의 경우를 제외하고 모든 가산할 일시적차이에 대하여 이연법인세부채를 인식하고 있습니다.
영업권을 최초로 인식할 때 이연법인세부채가 발생하는 경우
자산 또는 부채를 최초로 인식하는 거래로서 사업결합거래가 아니고 거래 당시 회계이익이나 과세소득에 영향을 미치지 아니하는 거래에서 이연법인세부채가 발생하는 경우
종속기업, 관계기업 및 조인트벤처에 대한 투자지분과 관련한 가산할 일시적차이 로서 동 일시적차이의 소멸시점을 통제할 수 있고 예측가능한 미래에 일시적차이 가 소멸하지 않을 가능성이 높은 경우

또한 다음의 경우를 제외하고는 차감할 일시적차이, 미사용 세액공제와 세무상결손금이 사용될 수 있는 과세소득의 발생가능성이 높은 경우 이연법인세자산을 인식하고 있습니다.
자산 또는 부채를 최초로 인식하는 거래로서 사업결합거래가 아니고 거래 당시 회계이익이나 과세소득에 영향을 미치지 아니하는 거래에서 이연법인세자산이 발생하는 경우
·종속기업, 관계기업 및 조인트벤처에 대한 투자지분과 관련한 차감할 일시적차이 로서 동 일시적차이가 예측가능한 미래에 소멸할 가능성이 높지 않거나 동 일시적차이가 사용될 수 있는 과세소득이 발생할 가능성이 높지 않은 경우

이연법인세자산의 장부금액은 매 보고기간말에 검토하며 이연법인세자산의 일부 또는 전부에 대한 혜택이 사용되기에 충분한 과세소득이 발생할 가능성이 더 이상 높지않다면 이연법인세자산의 장부금액을 감액시키고 있습니다. 또한 매 보고기간말마다인식되지 않은 이연법인세자산에 대하여 재검토하여, 미래 과세소득에 의해 이연법인세자산이 회수될 가능성이 높아진 범위까지 과거 인식되지 않은 이연법인세자산을인식하고 있습니다.

이연법인세자산 및 부채는 보고기간말까지 제정되었거나 실질적으로 제정된 세율및 세법에 근거하여 당해 자산이 실현되거나 부채가 결제될 회계기간에 적용될 것으로 기대되는 세율을 사용하여 측정하고 있습니다.

당기손익 이외로 인식되는 항목과 관련된 당기법인세와 이연법인세는 당기손익 이외의 항목으로 인식하고 있습니다. 이연법인세 항목은 해당 거래에 따라서 기타포괄손익으로 인식하거나 자본에 직접 반영하고 있습니다.

사업결합의 일부로 취득한 세무상 효익이 그 시점에 별도의 인식기준을 충족하지 못하였으나 취득일에 존재하는 사실과 상황에 대한 새로운 정보의 결과 측정기간 동안 인식된 경우에는 해당 이연법인세효익을 인식하고 있습니다. 인식된 취득 이연법인세효익은 취득과 관련된 영업권의 장부금액을 감소시키는데 적용되며 영업권의 장부금액이 영0인 경우에는 남아 있는 이연법인세효익을 당기손익으로 인식하고 있습니다.

연결그룹은 당기법인세자산과 당기법인세부채를 상계할 수 있는 법적으로 집행가능한 권리를 가지고 있고 과세대상기업이 동일한 경우 혹은 과세대상기업은 다르지만 당기법인세부채와 자산을 순액으로 결제할 의도가 있거나, 유의적인 금액의 이연법인세부채가 결제되거나 이연법인세자산이 회수될 미래의 각 회계기간마다 자산을 실현하는 동시에 부채를 결제할 의도가 있는 경우에 이연법인세자산과 이연법인세부채가 동일한 과세당국과 관련이 있는 경우에만 이연법인세자산과 이연법인세

부채를 상계하여 표시하고 있습니다.

법인세 이외 세금의 회계정책에 대한 기술

판매세
수익, 비용 및 자산은 관련 판매세를 차감한 순액으로 인식하고 있습니다. 다만, 자산 또는 용역의 구매와 관련한 판매세가 과세당국으로부터 환급받을 수 없는 경우에는 관련 자산의 취득원가의 일부 또는 비용항목의 일부로 인식하고 관련 채권과 채무는 판매세를 포함한 금액으로 표시하고 있습니다.

과세당국으로부터 환급받을 또는 과세당국에 납부해야 할 판매세의 순액은 연결재무상태표의 채권 또는 채무에 포함되어 있습니다.

종업원급여의 회계정책에 대한 기술

2.21 종업원급여

연결그룹의 퇴직연금제도는 확정기여제도와 확정급여제도로 구분됩니다.

확정기여제도

확정기여제도는 연결그룹이 고정된 금액의 기여금을 별도 기금에 지급하는 퇴직연금제도이며, 기여금은 종업원이 근무 용역을 제공하였을 때 비용으로 인식됩니다.

확정급여제도

연결그룹은 근속연수나 급여수준 등의 요소에 의하여 종업원이 퇴직할 때 지급받을 퇴직급여가 정해지는 확정급여제도를 운영하고 있습니다.

확정급여제도의 급여원가는 예측단위적립방식을 이용하여 각각의 제도에 대해 결정됩니다. 보험수리적손익, 순이자에 포함된 금액을 제외한 사외적립자산의 수익 및 순이자에 포함된 금액을 제외한 자산인식상한효과의 변동으로 구성된 재측정요소는 발생 즉시 기타포괄손익으로 인식하고 있으며 후속적으로 당기손익으로 재분류하지 아니하고 있습니다.

과거근무원가는 다음 중 이른 날에 비용으로 인식하고 있습니다.
제도의 개정이나 축소가 발생할 때
관련되는 구조조정원가나 해고급여를 인식할 때

순이자는 순확정급여부채 또는 자산에 할인율을 곱하여 결정하고 있습니다. 연결그룹은 근무원가와 순확정급여부채의 순이자를 매출원가 및 판매비와 관리비의 항목으로 당기손익으로 인식하고 있습니다.

수익인식 회계정책에 대한 기술

2.22 고객과의 계약에서 생기는 수익

수행의무의 식별

연결그룹은 시설대여 및 금융자동화기기 제조 판매업, 타이어보강재 제조 판매업 등 다양한 사업을 영위하고 있습니다. 기업회계기준서 제1115호에 따라 연결그룹은 고객과의 계약에서 구별되는 수행의무를 식별하고 있으며, 각각의 수행의무를 한 시점에 이행하는지, 기간에 걸쳐 이행하는지에 따라 연결그룹의 수익인식 시점을 변경하여 적용하고 있습니다.

한 시점에 이행하는 수행의무

재화의 판매에 따른 수익은 자산을 이전하여 수행의무를 이행할 때 인식하고 있으며, 한 시점에 이행하는 수행의무는 고객에게 재화나 용역에 대한 통제를 이전하는 시점에 이행되고 있습니다.
기간에 걸쳐 이행하는 수행의무

기업회계기준서 제1115호에 따라 기업이 수행하여 만들어지거나 가치가 높아지는 대로 고객이 통제하는 자산을 기업이 만들거나 그 자산 가치를 높이는 경우와 기업이 수행하여 만든 자산이 기업 자체에는 대체 용도가 없고, 지금까지 의무수행을 완료한부분에 대해 집행 가능한 지급청구권이 기업에 있는 경우 진행기준을 적용하여 수익을 인식하고 있습니다.

투입법을 이용한 진행률 측정

연결그룹은 기간에 걸쳐 이행하는 수행의무에는 투입법으로 진행률 측정방법을 적용하고 있습니다. 고객에게 재화나 용역에 대한 통제를 이전하는 과정에서 기업의 수행정도를 나타내지 못하는 투입물의 영향은 투입법에서 제외하고 있습니다. 또한, 수행의무의 산출물을 합리적으로 측정할 수 없으나 원가는 회수될 것으로 예상한다면, 산출물을 합리적으로 측정할 수 있을 때까지 발생원가 범위에서만 수익을 인식하고 있습니다. 한편, 계약 개시 시점에 재화가 구별되지 않고, 고객이 재화와 관련된 용역을 제공받는 때 보다 유의적으로 이른 시점에 그 재화를 통제할 것으로 예상되며, 이전되는 재화의 원가가 수행의무를 완전히 이행하기 위해 예상되는 총 원가와 비교하여 유의적인데다, 기업이 제삼자에게서 재화를 조달받고 그 재화의 설계와 생산에 유의적으로 관여하지 않는다고 예상한다면, 수행의무를 이행하기 위해 사용한 재화의 원가와 동일한 금액을 수익으로 인식하고 있습니다.

계약체결 증분원가

기업회계기준서 제1115호에 따르면 고객과의 계약체결 증분원가가 회수될 것으로 예상된다면 자산으로 인식합니다. 계약체결 증분원가는 고객과 계약을 체결하기 위해 들인 원가로서 계약을 체결하지 않았다면 들지 않았을 원가입니다. 계약 체결 여부와 무관하게 드는 계약체결원가는 계약 체결 여부와 관계없이 고객에게 그 원가를 명백히 청구할 수 있는 경우가 아니라면 발생시점에 비용으로 인식합니다.
변동대가

연결그룹은 받을 권리를 갖게 될 대가를 더 잘 예측할 것으로 예상하는 기댓값 방법을 사용하여 변동대가를 추정하고, 반품기한이 경과할 때 이미 인식한 누적 수익금액중 유의적인 부분을 되돌리지 않을 가능성이 매우 높은 금액까지만 변동대가를 거래가격에 포함하여 수익을 인식합니다. 기업이 받았거나 받을 대가 중에서 권리를 갖게될 것으로 예상하지 않는 금액은 환불부채로 계상합니다.

유의적인 금융요소

기업회계기준서 제1115호 적용 시 거래가격을 산정할 때, 계약 당사자들 간에 합의한 지급시기 때문에 고객에게 재화나 용역을 이전하면서 유의적인 금융 효익이 고객이나 기업에 제공되는 경우, 그 고객이 그 재화나 용역 대금을 현금으로 결제했다면 지급하였을 가격을 반영하는 금액으로 수익을 인식하여야 합니다.

리스의 회계정책에 대한 기술

2.23 리스

연결그룹은 계약에서 대가와 교환하여, 식별되는 자산의 사용 통제권을 일정기간 이전하게 하는지를 고려하여 계약의 약정시점에, 계약자체가 리스인지, 계약이 리스를 포함하는지를 판단합니다.

리스이용자
연결그룹은 단기리스와 소액 기초자산 리스를 제외한 모든 리스에 대하여 하나의 인식과 측정 접근법을 적용합니다. 연결그룹은 리스료 지급의무를 나타내는 리스부채와 기초자산의 사용권을 나타내는 사용권자산을 인식합니다.

사용권자산
연결그룹은 리스개시일 즉, 기초자산이 사용가능한 시점에 사용권자산을 인식합니다. 사용권자산은 원가로 측정하고, 후속 측정 시 원가모형을 적용하였습니다. 원가모형을 적용하기 위하여 감가상각누계액과 손상차손누계액을 차감하고, 리스부채의 재측정에 따른 조정을 반영합니다. 사용권자산의 원가는 인식된 리스부채 금액, 최초직접원가, 그리고 받은 리스 인센티브를 차감한 리스개시일이나 그 전에 지급한 리스료를 포함합니다. 사용권자산은 리스기간과 자산의 추정된 내용연수 중 짧은 기간에 걸쳐 정액기준으로 감가상각됩니다.

리스기간 종료시점에 연결그룹에게 기초자산의 소유권이 이전되는 경우나 사용권자산의 원가에 연결그룹이 매수선택권을 행사할 것임이 반영되는 경우, 감가상각은 자산의 기초자산의 추정된 내용연수를 사용하여 계산됩니다.

사용권자산도 손상의 대상이 되며 주석 2.18 비금융자산의 손상에 대한 회계정책에서 설명하였습니다.

리스부채
리스 개시일에, 연결그룹은 리스기간에 걸쳐 지급될 리스료의 현재가치로 리스부채를 측정합니다. 리스료는 고정리스료 실질적인 고정리스료를 포함하고, 받을 리스 인센티브는 차감, 지수나 요율에 따라 달라지는 변동리스료 및 잔존가치보증에 따라 지급될 것으로 예상되는 금액으로 구성됩니다. 리스료는 또한 연결그룹이 매수선택권을 행사할 것이 상당히 확실한 경우에 그 매수선택권의 행사가격과 리스기간이 연결그룹의 종료선택권 행사를 반영하는 경우에 그 리스를 종료하기 위하여 부담하는 금액을 포함합니다. 지수나 요율에 따라 달라지는 변동리스료가 아닌 변동리스료는 재고자산을 생산하는데 발생된 것이 아니라면 리스료 발생을 유발하는 사건 또는 조건이 발생한 기간의 비용으로 인식합니다.

연결그룹은 리스료의 현재가치를 계산할 때, 리스의 내재이자율을 쉽게 산정할 수 없기 때문에 리스개시일의 증분차입이자율을 사용합니다. 리스개시일 이후 리스부채 금액은 이자를 반영하여 증가하고 지급한 리스료를 반영하여 감소합니다. 또한, 리스부채의 장부금액은 리스기간의 변경, 리스료의 변경 예를 들어, 리스료를 산정할 때 사용한 지수나 요율의 변동으로 생기는 미래 리스료의 변동 또는 기초자산을 매수하는 선택권 평가에 변동이 있는 경우 재측정됩니다.

연결그룹의 리스부채는 이자부 차입금에 포함됩니다.

단기리스와 소액 기초자산 리스
연결그룹은 리스에 단기리스 즉, 이러한 리스는 리스기간이 리스개시일로부터 12개월 이하이고 매수선택권을 포함하지 않음에 대한 인식 면제 규정을 적용합니다. 또한 연결그룹은 소액자산으로 간

주되는 리스에 소액자산 리스에 대한 인식 면제 규정을 적용합니다. 단기리스와 소액자산 리스에 대한 리스료는 리스기간에 걸쳐 정액기준으로 비용으로 인식합니다.

리스제공자
연결그룹은 기초자산의 소유에 따른 위험과 보상의 대부분을 이전하지 않는 리스를 운용리스로 분류합니다. 리스료 수익은 리스기간에 걸쳐 정액 기준으로 인식하며, 영업 성격에 따라 연결손익계산서에서 매출에 포함됩니다. 운용리스 체결과정에서 부담하는 리스개설직접원가를 기초자산의 장부금액에 더하고 리스료 수익과 같은 기준으로 리스기간에 걸쳐 비용으로 인식합니다. 조건부 임대료는 임대료를 수취하는 시점에 매출로 인식합니다.

자기주식의 회계정책에 대한 기술

2.24 자기주식

연결그룹은 자기주식을 자본에서 차감하여 회계처리하고 있습니다. 자기주식의 취득, 매각, 발행 또는 취소에 따른 손익은 연결손익계산서에 반영하지 않으며 장부금액과 처분대가의 차이는 기타자본잉여금으로 회계처리하고 있습니다.

배당금의 회계정책에 대한 기술

2.25 현금배당

연결그룹은 배당을 지급하기 위해 분배가 승인되고 더 이상 기업에게 재량이 없는 시점에 부채를 인식하고 있습니다. 주주에 대한 분배는 주주에 의한 승인을 필요로 합니다. 대응되는 금액은 자본에 직접 반영하고 있습니다.

연결재무제표 승인에 대한 기술

2.26 연결재무제표 승인

연결그룹의 연결재무제표는 2024년 2월 23일자로 이사회에서 최종 승인되었으며, 정기주주총회에서 수정 승인될 수 있습니다.

기후 관련 위험에 대한 기술

2.27 기후 관련 위험

연결그룹은 추정과 가정에 기후 관련 위험을 고려합니다. 이 평가에는 물리적 위험과 전환위험이 연결그룹에 미칠 수 있는 광범위한 영향이 포함됩니다.

연결그룹은 저탄소 경제로 전환한 후에도 비즈니스 모델과 제품을 계속 사용할 수 있다고 판단하지만 기후 관련위험은 재무제표의 여러 항목에서 고려된 추정 및 가정의 불확실성을 증가시킵니다. 기후 관련 위험이 현시점의 측정에 중요한 영향을 미치지 않더라도 연결그룹은 새로운 기후 관련 법률과 같은 기후 관련 변화와 개발을 주의깊게 모니터링 하고 있습니다. 기후 관련 위험이 직접적인 영향을 미치는 주요 항목과 고려사항은 다음과 같습니다.

유형자산의 내용연수. 자산의 잔존가치와 예상 내용연수를 검토할 때 연결그룹은 자산의 사용을 제한하거나 상당한 자본적 지출을 요구할 수 있는 기후 관련 법률 및 규정 등 기후 관련 위험을 고려합니다. 자세한 내용은 주석 2.13을 참조 바랍니다.
비금융자산의 손상. 기후 관련 법률 및 규정, 연결그룹의 제품에 대한 수요 변화 등과 같은 전환 위험은 여러 가지 방식으로 사용가치에 영향을 미칠 수 있습니다.
온실가스 배출. 연결그룹은 매년 무상할당 배출권을 받고, 그 대가로 실제 배출량 에 해당하는 배출권을 제출해야 합니다. 연결그룹은 할당된 배출권에 대해 순부채접근법을 채택하였습니다. 자세한 내용은 주석 2.19를 참조 바랍니다.

3. 회계정책, 회계추정의 변경 및 오류에 대한 공시 - 연결 (연결)

	보험계약	회계추정치의 정의	회계정책 공시	단일 거래에서 자산과 부채가 동시에 생기는 경우의 이연법인세	필라2 모범규칙
최초 적용하는 IFRS 명칭	기업회계기준서 제1117호 보험계약	기업회계기준서 제1008호 회계정책, 회계추정의 변경 및 오류 개정 - 회계추정치의 정의	기업회계기준서 제1001호 재무제표 표시 개정 - 회계정책 공시	기업회계기준서 제1012호 법인세 - 단일 거래에서 자산과 부채가 동시에 생기는 경우의 이연법인세	기업회계기준서 제1012호 법인세 개정 - 국제조세개혁 - 필라2 모범규칙
최초 적용하는 IFRS의 경과규정에 따른 회계정책의 변경 여부에 대한 기술					

회계정책 변경의 성격에 대한 기술	이 기준서는 보험계약의 인식과 측정, 표시와 공시를 포함하는 보험계약에 대한 포괄적인 새로운 회계기준입니다. 기준서 제1117호 '보험계약'은 기준서 제1104호 '보험계약'을 대체합니다. 이 기준서는 보험계약을 발행한 기업의 유형과 관계없이 모든 유형의 보험계약 예, 생명보험, 손해보험, 원수보험계약 및 재보험계약에 적용되고, 특정 보증과 재량적 참가 특성이 있는 투자계약에도 적용되며, 적용범위에서 제외되는 계약은 매우 적습니다. 이 기준서의 전반적인 목적은 보험계약에 대해 더 유용하고 일관되며 연관된 회계 측면을 모두 고려한 포괄적인 회계모형을 보험계약자에게 제공하는 것입니다. 이 기준서의 핵심은 일반모형에 기초하며, 다음의 사항이 추가됩니다. 직접 참가 특성이 있는 계약에 대한 특수한 적용 변동수수료접근법 주로 보장기간이 단기인 계약에 대한 간편법 보험료배분접근법 이 개정사항이 연결그룹의 재무제표에 미치는 영향은 없습니다.	이 개정사항은 회계추정치의 변경, 회계정책의 변경과 오류수정을 명확히 구분하고있습니다. 또한 개정 기준서는 연결그룹이 회계추정치를 개발하기 위한 측정기법과 투입변수를 사용하는 방법을 명확히 하고 있습니다. 이 개정사항이 연결그룹의 재무제표에 미치는 영향은 없습니다.	이 개정사항은 연결그룹의 중요성 판단을 회계정책 공시에 적용하는데 참고할 수 있는 요구사항과 지침을 제공합니다. 개정사항은 기업이 더 유용한 회계정책을 공시할 수 있도록 '유의적인' 회계정책의 공시를 '중요한' 회계정책의 공시로 변경해서 중요한 회계정책을 공시하도록 요구하고, 연결그룹이 공시할 회계정책을 정할 때 중요성 개념을 어떻게 적용해야 하는지에 대한 지침을 제공합니다. 이 개정사항은 연결그룹의 회계정책 공시에 영향이 있으나 연결그룹의 재무제표 항목의 측정, 인식 및 표시에 미치는 영향은 없습니다.	이 개정사항은 기업회계기준서 제1012호에 따른 최초 인식 예외의 적용범위를 축소하여 리스와 사후처리 및 복구 관련 부채와 같이 동일한 금액으로 가산할 일시적차이와 차감할 일시적차이가 생기는 거래에 적용하지 않도록 하였습니다. 이 개정사항이 연결그룹의 재무제표에 미치는 영향은 없습니다.	이 개정사항은 OECD의 글로벌최저한세 필라2 모범규칙의 시행에 따라 도입되었으며 다음의 내용을 포함합니다. 한시적으로 의무적용하는 예외 규정으로서 필라2 모범규칙을 시행하기 위하여 제정된 세법에 따라 발생하는 이연법인세 자산·부채를 인식·공시하지 않는 예외 규정 시행일 이전에 정보이용자가 필라2 모범규칙 시행에 따른 재무적 영향을 예측하 는데에 도움이 될 수 있는 공시 요구사항 이연법인세 예외 의무규정과 예외 규정 적용 사실의 공시는 즉시 시행됩니다. 나머지 공시 요구사항은 2023년 1월 1일 이후 시작하는 회계연도부터 적용되지만 2023년 12월 31일 또는 그 이전에 종료되는 중간기간에는 적용되지 않습니다. 동 개정사항에 따라 연결그룹은 필라2 법인세에 대한 이연법인세자산 및 부채를 인식하고 정보를 공시하는데 의무 예외규정을 적용하였습니다. 연결그룹이 영업활동을 수행 중인 일부 국가에서 필라 2 법률이 제정되었거나 실질적

					으로 제정되었습니다. 연결그룹은 제정되었거나 실질적으로 제정된 법률의 범위에 포함됩니다. 그러나 법률은 보고기간말에 임박하여 제정되었습니다. 따라서, 2023 년 12 월 31일 현재 연결그룹은 필라 2 법인세에 대한 잠재적 익스포저를 아직 평가하는 중에 있으며, 현재 필라 2 법인세에 대한 잠재적 익스포저 관련 정보를 알지 못하거나 합리적으로 추정할 수 없습니다. 연결그룹은 2024년 12월 31일에 종료하는 연차재무제표에서 잠재적 익스포저를 보고할 수 있을 것으로 예상하고 있습니다.
최초 적용하는 IFRS의 경과규정에 대한 기술					
미래기간에 영향을 미칠수 있는 최초 적용하는 IFRS의 경과규정에 대한 설명					
제정되거나 개정된 IFRS가 조기 적용된다는 사실 기술					

적용되지 않은 새로운 기준 또는 해석에 대한 설명

제정・공표되었으나 아직 시행되지 않은 회계기준

연결그룹의 재무제표 발행승인일 현재 제정 또는 공표되었으나 아직 시행되지 않아 연결그룹이 채택하지 않은 한국채택국제회계기준의 제, 개정내역은 다음과 같습니다.

기업회계기준서 제1116호 '리스' 개정 판매후리스에서 발생하는 리스부채
기업회계기준서 제1116호 '리스'개정사항은 판매자-리스이용자가 판매후리스 거래에서 생기는 리스부채 측정 시, 계속 보유하는 사용권에 대해서는 어떠한 차손익 금액도 인식하지 않는다는 요구사항을 명확히 하였습니다. 이 개정사항은 2024년 1월 1일 이후 최초로 시작되는 회계연도부터 적용하되 기업회계기준서 제1116호의 최초적용일 후에 체결된 판매후리스 거래에 소급하여 적용합니다. 조기 적용이 허용되며 그 사실은 공시되어야 합니다. 이 개정사항은 연결그룹의 재무제표에 중요한 영향을 미치지 않을 것으로 예상됩니다.

기업회계기준서 제1001호 '재무제표 표시' 개정 - 부채의 유동, 비유동 분류
기업회계기준서 제1001호 문단 69~76에 대한 개정사항은 부채의 유동, 비유동 분류에 대한 다음의 요구사항을 명확히 합니다.
결제를 연기할 수 있는 권리의 의미
연기할 수 있는 권리가 보고기간말 현재 존재
기업이 연기할 수 있는 권리의 행사 가능성은 유동성 분류에 영향을 미치지 않음
전환부채의 내재파생상품 자체가 지분상품일 경우에만 부채의 조건이 유동성 분류에 영향을 미치지 않음
또한, 기업이 차입약정으로 인해 발생한 부채를 비유동부채로 분류하고, 결제를 연기할 수 있는 권리가 보고기간 후 12개월 이내에 약정사항을 준수하는지 여부에 좌우될 때, 관련 정보 공시 요구사항이 도입되었습니다. 이 개정사항은 2024년 1월 1일 이후 최초로 시작되는 회계연도부터 적용하며 소급 적용합니다. 연결그룹은 개정사항이 현행 실무에 미칠 영향과 기존의 대출 약정에 재협상이 필요한지를 평가하고 있습니다.
기업회계기준서 제1007호 '현금흐름표', 제1107호 '금융상품:공시' 개정 공급자 금융약정
공급자금융약정의 특징을 기술하고 그러한 약정에 대한 추가 공시를 요구하는 기업회계기준서 제1007호 '현금흐름표', 제1107호 '금융상품: 공시'가 개정되었습니다. 이 개정사항은 공급자금융약정이 기업의 부채와 현금흐름 및 유동성위험에 미치는 영향을 재무제표이용자가 이해할 수 있도록 도움을 주기 위한 것입니다. 이 개정사항은 2024년 1월 1일 이후 최초로 시작되는 회계연도부터 적용됩니다. 조기적용이 허용되며 그 사실은 공시되어야 합니다. 이 개정사항은 연결그룹의 재무제표에 중요한 영향을 미치지 않을 것으로 예상됩니다.

기업회계기준서 제1021호 '환율변동효과', 제1101호 '한국채택국제회계기준의 최초채택' 개정 교환가능성 결여
다른 통화와의 교환가능성을 평가하고 교환가능성 결여 시 현물환율을 추정하도록 하며 그러한 영향에 대한 추가 공시를 요구하는 기업회계기준서 제1021호 '환율변동효과', 제 1101호 '한국채택국제회계기준의 최초채택'이 개정되었습니다. 이 개정사항은 다른 통화 와의 교환가능성 결여로 기업이 노출되는 위험 및 영향을 재무제표이용자가 이해할 수 있도록 도움을 주기 위한 것입니다. 이 개정사항은 2025년 1월 1일 이후 최초로 시작되는 회계연도부터 적용됩니다. 조기적용이 허용되며 그 사실은 공시되어야 합니다. 이 개정사항은 연결그룹의 재무제표에 중요한 영향을 미치지 않을 것으로 예상됩니다.

4. 중요한 회계적 판단, 추정 및 가정 - 연결 (연결)

경영진은 연결재무제표 작성시 보고기간말 현재 수익, 비용, 자산 및 부채에 대한 보고금액과 우발

부채에 대한 주석공시사항에 영향을 미칠 수 있는 판단, 추정 및 가정을 하여야 합니다. 그러나 이러한 추정 및 가정의 불확실성은 향후 영향을 받을 자산 및 부채의 장부금액에 중요한 조정을 유발할 수 있습니다.

다음 회계연도내에 자산과 부채의 장부금액에 중요한 조정을 유발할 수 있는 중요한 위험을 내포한 보고기간말 현재의 미래에 대한 중요한 가정 및 추정의 불확실성에 대한 기타 주요 원천은 다음과 같습니다. 가정 및 추정은 연결재무제표를 작성하는 시점에 입수가능한 변수에 근거하고 있습니다. 현재의 상황과 미래에 대한 가정은 시장의 변화나 연결그룹의 통제에서 벗어난 상황으로 인해 변화할 수 있습니다. 그러한 변화가 발생시 이를 가정에 반영하고 있습니다.

비금융자산 손상

연결그룹은 매 보고일에 모든 비금융자산에 대하여 손상징후의 존재 여부를 평가합니다. 영업권과 비한정 내용연수의 무형자산에 대해서는 매년 또는 손상징후가 있는 경우에 손상검사를 수행합니다. 기타비금융자산에 대해서는 장부금액이 회수가능하지 않을 것이라는 징후가 있을 때 손상검사를 수행합니다. 사용가치를 계산하기 위하여 경영자는 해당 자산이나 현금창출단위로부터 발생하는 미래기대현금흐름을 추정하고 동 미래기대현금흐름의 현재가치를 계산하기 위한 적절한 할인율을 선택하여야합니다.

퇴직급여제도

확정급여퇴직연금제도의 원가와 퇴직연금채무의 현재가치는 보험수리적 평가방법을 통해 결정됩니다. 보험수리적 평가방법의 적용을 위해서는 다양한 가정을 세우는 것이 필요합니다. 이러한 가정의 설정은 할인율, 미래임금상승률, 사망률 및 미래연금상승률의 결정 등을 포함합니다. 평가방법의 복잡성과 기본 가정 및 장기적인 성격으로 인해 확정급여채무는 이러한 가정들에 따라 민감하게 변동됩니다. 모든 가정은 매 보고기간말마다 검토됩니다.

적절한 할인율을 결정하기 위하여 경영진은 AA등급 이상의 회사채의 이자율을 참조하고 있습니다. 사망률은 공개적으로 활용가능한 표에 기초하고 있으며 미래임금상승률 및 미래연금상승률은 연결그룹의 평균임금상승율에 기초하고 있습니다.

금융상품의 공정가치

활성시장이 없는 금융상품의 공정가치는 현금흐름할인법을 포함한 평가기법을 적용하여 산정하였습니다. 이러한 평가기법에 사용된 입력요소에 관측가능한 시장의 정보를 이용할 수 없는 경우 공정가치의 산정에 상당한 추정이 요구됩니다. 이러한 판단에는 유동성위험, 신용위험, 변동성 등에 대한 입력변수의 고려가 포함됩니다. 이러한 요소들에 대한 변화는 금융상품의 공정가치에 영향을 줄 수 있습니다.

증분차입이자율의 산정

연결그룹은 리스의 내재이자율을 쉽게 산정할 수 없으므로, 리스부채를 측정하기 위해 증분차입이자율을 사용합니다. 증분차입이자율은 연결그룹이 비슷한 경제적 환경에서 비슷한 기간에 걸쳐 비슷한 담보로 사용권자산과 가치가 비슷한 자산 획득에 필요한 자금을 차입한다면 지급해야 하는 이자율입니다. 따라서 증분차입이자율은 관측가능한 요율이 없거나(금융거래를 하지 않는 종속기업의 경우) 리스 조건을 반영하기 위하여 조정되어야 하는 경우(예를 들어, 리스가 종속기업의 기능통화가 아닌 경우에 측정이 요구되는 연결그룹이 '지불해야 하는' 사항을 반영합니다. 연결그룹은 가능한 경우(시장이자율과 같은) 관측가능한 투입변수를 이용하여 증분차입이자율을측정해야 합니다.

이연법인세 및 법인세

이연법인세자산・부채의 인식과 측정은 경영진의 판단을 필요로 합니다. 특히, 이연법인세자산의 인식여부와 인식범위는 미래상황에 대한 가정과 경영진의 판단에 의해영향을 받게 됩니다. 또한 연결그룹은 "투자 상생 협력 촉진을 위한 조세특례" 에 따라 세법에서 정하는 방법으로 계산된 법인세를 추가로 부담하게 됩니다. 이에 따라 연결그룹은 법인세를 측정할 때 환류세제에 따른 세효과를 반영하고 있는 바, 연결그룹이 향후 부담할 법인세는 각 연도의 투자, 임금증가 등의 수준에 따라 달라질 수 있습니다.

매출채권 및 기타채권에 대한 손실충당금의 계산 설정

연결그룹은 매출채권및기타채권에 대한 손실충당금을 산정하기 위해 채권의 연령, 과거 대손경험 및 기타 경제・산업환경 요인들을 고려하여 손실발생액을 추정하고 있습니다.

5. 범주별 금융상품 - 연결 (연결)

금융자산의 공시

당기말 및 전기말 현재 범주별 금융자산의 내역은 다음과 같습니다.

당기 (단위 : 백만원)

				금융자산	제외된 계약자산
금융자산, 범주	당기손익인식금융자산	금융자산, 분류	현금및현금성자산	0	
			매출채권및기타채권	0	
			기타유동금융자산	124,657	
			장기매출채권및기타채권	0	
			기타비유동금융자산	87,263	
		금융자산, 분류		211,920	
	공정가치평가를 기타포괄손익으로 인식하는 금융자산	금융자산, 분류	현금및현금성자산	0	
			매출채권및기타채권	0	
			기타유동금융자산	0	
			장기매출채권및기타채권	0	
			기타비유동금융자산	23,333	
		금융자산, 분류		23,333	
	상각후원가로 측정하는 금융자산, 범주	금융자산, 분류	현금및현금성자산	147,662	
			매출채권및기타채권	608,970	17,592
			기타유동금융자산	19,151	
			장기매출채권및기타채권	30,755	
			기타비유동금융자산	88,579	
		금융자산, 분류		895,117	
금융자산, 범주				1,130,370	

전기 (단위 : 백만원)

				금융자산	제외된 계약자산
금융자산, 범주	당기손익인식금융자산	금융자산, 분류	현금및현금성자산	0	
			매출채권및기타채권	0	
			기타유동금융자산	210,246	
			장기매출채권및기타채권	0	

			기타비유동금융자산	19,416	
		금융자산, 분류		229,662	
	공정가치평가를 기타포괄손익으로 인식하는 금융자산	금융자산, 분류	현금및현금성자산	0	
			매출채권및기타채권	0	
			기타유동금융자산	48	
			장기매출채권및기타채권	0	
			기타비유동금융자산	37,657	
		금융자산, 분류		37,705	
	상각후원가로 측정하는 금융자산, 범주	금융자산, 분류	현금및현금성자산	143,610	
			매출채권및기타채권	635,682	16,106
			기타유동금융자산	59,556	
			장기매출채권및기타채권	28,025	
			기타비유동금융자산	100,998	
		금융자산, 분류		967,871	
금융자산, 범주				1,235,238	

금융부채의 공시

당기말 및 전기말 현재 범주별 금융부채의 내역은 다음과 같습니다.

당기 (단위 : 백만원)

				금융부채	제외된 사용자 의무금액, 매입채무및기타채무
금융부채, 범주	당기손익인식금융부채	금융부채, 분류	매입채무및기타채무	0	
			단기차입금및유동성장기차입금	0	
			기타유동금융부채	351	
			장기매입채무및기타채무	0	
			장기차입금	0	
			기타비유동금융부채	0	
		금융부채, 분류		351	
	상각후원가로 측정하는 금융부채, 범주	금융부채, 분류	매입채무및기타채무	531,088	
			단기차입금및유동성장기차입금	965,627	
			기타유동금융부채	43,777	
			장기매입채무및기타채무	21,561	
			장기차입금	158,672	
			기타비유동금융부채	117,502	
		금융부채, 분류		1,838,227	
금융부채, 범주				1,838,578	16,094

전기 (단위 : 백만원)

				금융부채	제외된 사용자 의무

					금액, 매입채무및기타채무
금융부채, 범주	당기손익인식금융부채	금융부채, 분류	매입채무및기타채무	0	
			단기차입금및유동성장기차입금	0	
			기타유동금융부채	993	
			장기매입채무및기타채무	0	
			장기차입금	0	
			기타비유동금융부채	0	
		금융부채, 분류		993	
	상각후원가로 측정하는 금융부채, 범주	금융부채, 분류	매입채무및기타채무	496,724	
			단기차입금및유동성장기차입금	1,085,634	
			기타유동금융부채	38,238	
			장기매입채무및기타채무	17,930	
			장기차입금	159,693	
			기타비유동금융부채	97,006	
		금융부채, 분류		1,895,225	
금융부채, 범주				1,896,218	14,590

금융상품 범주별 순손익

당기 및 전기 중 발생한 범주별 금융상품 순손익 내역은 다음과 같습니다.

당기 (단위 : 백만원)

	상각후원가로 측정하는 금융자산, 범주	당기손익인식금융자산	기타포괄손익-공정가치로 측정하는 금융자산, 범주	상각후원가로 측정하는 금융부채, 범주	파생상품자산및부채
이자수익	14,261	0	0	0	0
이자비용	0	0	0	(85,942)	0
외환차손익	14,790	0	0	(6,292)	0
외화환산손익	236	0	0	(11,182)	0
매출채권처분손실	(13,926)	0	0	0	0
대손상각비	(3,141)	0	0	0	0
기타의대손충당금환입	(1)	0	0	0	0
Nego수수료	(143)	0	0	0	0
당기손익-공정가치측정금융상품처분손익	0	6	0	0	0
당기손익-공정가치측정금융상품평가손익	0	10,135	0	0	0
배당금수익	0	148	1,241	0	0
기타포괄손익-공정가치측정금융자산평가손익	0	0	(2,013)	0	0
파생상품평가손익	0	0	0	0	293

파생상품거래손익	0	0	0	0	621

전기 (단위 : 백만원)

	상각후원가로 측정하는 금융자산, 범주	당기손익인식금융자산	기타포괄손익-공정가치로 측정하는 금융자산, 범주	상각후원가로 측정하는 금융부채, 범주	파생상품자산및부채
이자수익	10,089	0	0	0	0
이자비용	0	0	0	(48,354)	0
외환차손익	21,168	0	0	148	0
외화환산손익	(32,919)	0	0	(730)	0
매출채권처분손실	(9,484)	0	0	0	0
대손상각비	(180)	0	0	0	0
기타의대손충당금환입	110	0	0	0	0
Nego수수료	(14)	0	0	0	0
당기손익-공정가치측정금융상품처분손익	0	328	0	0	0
당기손익-공정가치측정금융상품평가손익	0	926	0	0	0
배당금수익	0	455	4,232	0	0
기타포괄손익-공정가치측정금융자산평가손익	0	0	(7,681)	0	0
파생상품평가손익	0	0	0	0	125
파생상품거래손익	0	0	0	0	(1,985)

상각후원가로 측정하는 금융자산 및 금융부채의 공정가치와 장부금액의 차이가 없다는 것에 대한 기술

한편, 연결그룹의 금융상품 중 상각후원가로 측정하는 금융자산 및 금융부채는 장부금액과 공정가치의 차이가 유의적이지 않습니다.

공정가치 서열체계 수준의 정의

공정가치로 측정되는 금융상품은 공정가치 서열체계에 따라 구분되며 정의된 수준들은 다음과 같습니다.

- 측정일에 동일한 자산이나 부채에 대해 접근할 수 있는 활성시장의 조정하지 않은 공시가격 수준 1

- 수준 1의 공시가격 외에 자산이나 부채에 대해 직접적으로나 간접적으로 관측할 수 있는 투입변수 수준 2

- 자산이나 부채에 대한 관측할 수 없는 투입변수 수준 3

자산의 공정가치측정에 대한 공시

당기말 및 전기말 현재 금융상품의 공정가치와 장부금액은 다음과 같습니다.

당기 (단위 : 백만원)

	측정 전체							
	장부금액				공정가치			
	공정가치 서열체계의 모든 수준			공정가치 서열체계의 모든 수준 합계	공정가치 서열체계의 모든 수준 합계			공정가치 서열체계의 모든 수준 합계
	공정가치 서열체계 수준 1	공정가치 서열체계 수준 2	공정가치 서열체계 수준 3		공정가치 서열체계 수준 1	공정가치 서열체계 수준 2	공정가치 서열체계 수준 3	
당기손익인식금융자산				123,642	0	123,642	0	123,642
당기손익-공정가치측정지분증권				881	0	0	881	881
당기손익-공정가치측정채무증권				86,382	0	23,270	63,112	86,382
파생상품 금융자산				1,015	0	1,015	0	1,015
기타포괄손익-공정가치측정상장지분증권				13,424	13,424	0	0	13,424
기타포괄손익-공정가치측정비상장지분증권				8,720	0	0	8,720	8,720
기타포괄손익-공정가치측정채무증권				1,189	0	0	1,189	1,189
공정가치측정에 사용된 평가기법에 대한 기술, 자산						연결그룹은 공정가치 서열체계에서 수준 2로 분류되는 파생상품자산 및 파생상품부채에 대하여 시장접근법을 평가기법으로 사용하고 있으며, 투입변수는 환율 등을 사용하고 있습니다.	연결그룹은 수준 3으로 분류되는 공정가치 측정금융자산에 대하여 현금흐름할인법, 유사기업비교법, 위험조정 할인율모형 등을 사용하고 있으며, 주요 투입 변수는 할인율과 성장률 등이 해당됩니다.	
공정가치 서열체계의 수준 1, 수준 2, 수준 3 사이에 이동이 없었다는 사실을 기술, 자산					당기 중 공정가치 서열체계의 수준 간 이동 내역은 없습니다.	당기 중 공정가치 서열체계의 수준 간 이동 내역은 없습니다.	당기 중 공정가치 서열체계의 수준 간 이동 내역은 없습니다.	

전기 (단위 : 백만원)

	측정 전체							
	장부금액				공정가치			
	공정가치 서열체계의 모든 수준			공정가치 서열체계의 모든 수준 합계	공정가치 서열체계의 모든 수준 합계			공정가치 서열체계의 모든 수준 합계
	공정가치 서열체계 수준 1	공정가치 서열체계 수준 2	공정가치 서열체계 수준 3		공정가치 서열체계 수준 1	공정가치 서열체계 수준 2	공정가치 서열체계 수준 3	
당기손익인식금융자산				208,951	0	208,951	0	208,951
당기손익-공정가치측정지분증권				15,373	0	0	15,373	15,373
당기손익-공정가치측정채무증권				4,043	0	0	4,043	4,043
파생상품 금융자산				1,295	0	1,295	0	1,295
기타포괄손익-공정가치측정상장지분증권				15,118	15,118	0	0	15,118
기타포괄손익-공정가치측정비상장지분증권				21,652	0	12,056	9,596	21,652
기타포괄손익-공정가치측정채무증권				935	0	934	1	935

공정가치측정에 사용된 평가기법에 대한 기술, 자산						연결그룹은 공정가치 서열체계에서 수준 2로 분류되는 파생상품자산 및 파생상품부채에 대하여 시장접근법을 평가기법으로 사용하고 있으며, 투입변수는 환율 등을 사용하고 있습니다.	연결그룹은 수준 3으로 분류되는 공정가치 측정금융자산에 대하여 현금흐름할인법, 유사기업비교법, 위험조정 할인율모형 등을 사용하고 있으며, 주요 투입 변수는 할인율과 성장률 등이 해당됩니다.	
공정가치 서열체계의 수준 1, 수준 2, 수준 3 사이에 이동이 없었다는 사실을 기술, 자산								

부채의 공정가치측정에 대한 공시

당기 (단위 : 백만원)

	측정 전체							
	장부금액				공정가치			
	공정가치 서열체계의 모든 수준			공정가치 서열체계의 모든 수준 합계	공정가치 서열체계의 모든 수준 합계			공정가치 서열체계의 모든 수준 합계
	공정가치 서열체계 수준 1	공정가치 서열체계 수준 2	공정가치 서열체계 수준 3		공정가치 서열체계 수준 1	공정가치 서열체계 수준 2	공정가치 서열체계 수준 3	
파생상품부채				351	0	351	0	351
공정가치측정에 사용된 평가기법에 대한 기술, 부채						연결그룹은 공정가치 서열체계에서 수준 2로 분류되는 파생상품자산 및 파생상품부채에 대하여 시장접근법을 평가기법으로 사용하고 있으며, 투입변수는 환율 등을 사용하고 있습니다.	연결그룹은 수준 3으로 분류되는 공정가치 측정금융자산에 대하여 현금흐름할인법, 유사기업비교법, 위험조정 할인율모형 등을 사용하고 있으며, 주요 투입 변수는 할인율과 성장률 등이 해당됩니다.	
공정가치 서열체계의 수준 1, 수준 2, 수준 3 사이에 이동이 없었다는 사실을 기술, 부채					당기 중 공정가치 서열체계의 수준 간 이동 내역은 없습니다.	당기 중 공정가치 서열체계의 수준 간 이동 내역은 없습니다.	당기 중 공정가치 서열체계의 수준 간 이동 내역은 없습니다.	

전기 (단위 : 백만원)

	측정 전체							
	장부금액				공정가치			
	공정가치 서열체계의 모든 수준			공정가치 서열체계의 모든 수준 합계	공정가치 서열체계의 모든 수준 합계			공정가치 서열체계의 모든 수준 합계
	공정가치 서열체계 수준 1	공정가치 서열체계 수준 2	공정가치 서열체계 수준 3		공정가치 서열체계 수준 1	공정가치 서열체계 수준 2	공정가치 서열체계 수준 3	
파생상품부채				993	0	993	0	993

공정가치측정에 사용된 평가기법에 대한 기술, 부채						연결그룹은 공정가치 서열체계에서 수준 2로 분류되는 파생상품자산 및 파생상품부채에 대하여 시장접근법을 평가기법으로 사용하고 있으며, 투입변수는 환율 등을 사용하고 있습니다.	연결그룹은 수준 3으로 분류되는 공정가치측정금융자산에 대하여 현금흐름할인법, 유사기업비교법, 위험조정 할인율모형 등을 사용하고 있으며, 주요 투입 변수는 할인율과 성장률 등이 해당됩니다.	
공정가치 서열체계의 수준 1, 수준 2, 수준 3 사이에 이동이 없었다는 사실을 기술, 부채								

가치평가기법 및 투입변수

연결그룹은 공정가치 서열체계에서 수준3으로 분류되는 금융상품의 공정가치에 대하여 다음의 가치평가기법과 투입변수를 사용하고 있습니다.

(단위 : 백만원)

	공정가치 서열체계의 모든 수준			
	공정가치 서열체계 수준 3			
	측정 전체			
	공정가치			
	금융자산, 범주			
	당기손익-공정가치측정지분증권	당기손익-공정가치측정채무증권	기타포괄손익-공정가치측정비상장지분증권	기타포괄손익-공정가치측정채무증권
금융자산, 공정가치	881	63,112	8,720	1,189
공정가치측정에 사용된 평가기법에 대한 기술, 자산	순자산가치평가법 등	예상매각가액 평가법	이익접근법	예상매각가액 평가법
공정가치측정에 사용된 투입변수에 대한 기술, 자산	순자산 등	예상매각가액	순이익 등	예상매각가액
투입변수 범위	해당사항 없음	해당사항 없음	해당사항 없음	해당사항 없음

사용이 제한된 금융상품

당기말 및 전기말 현재 사용이 제한된 금융상품은 다음과 같습니다.

당기 (단위 : 백만원)

	금융자산, 분류				
	현금및현금성자산		기타유동금융자산	기타비유동금융자산	
	차입금관련근질권설정	기타		당좌개설보증금 및 임대보증금	계약이행 관련 담보제공자산

사용이 제한된 금융자산에 대한 설명	차입금관련근질권설정	기타	기타	당좌개설보증금 및 임대보증금	계약이행 관련 담보제공
사용이 제한된 금융자산	301	1,065	628	4,842	1,969

전기 (단위 : 백만원)

	금융자산, 분류				
	현금및현금성자산		기타유동금융자산	기타비유동금융자산	
	차입금관련근질권설정	기타		당좌개설보증금 및 임대보증금	계약이행 관련 담보제공자산
사용이 제한된 금융자산에 대한 설명	차입금관련근질권설정	기타	기타	당좌개설보증금 및 임대보증금	계약이행 관련 담보제공
사용이 제한된 금융자산	0	1,124	700	5,060	1,957

6. 영업부문 - 연결 (연결)

부문별 보고

전략적 의사결정을 수립하는 경영진이 연결그룹의 영업부문을 결정하고 있습니다. 경영진은 부문에 배분될 자원에 대한 의사결정을 하고 부문의 성과를 평가하기 위하여 부문의 영업이익을 기준으로 검토하고 있습니다. 연결그룹의 영업부문은 다음과 같습니다.

	부문						
	보고부문						
	지주사업	무역사업	섬유제조	정보통신	펌프제조	수입차딜러	기타
영업의 성격	종속기업 및 관계기업 관리, 운송주선용역 및 부동산 임대 등	철강, 타이어 보강재 등 상품 수입 및 판매	타이어보강재, 카페트 등 생산 및 판매	ATM 제조 판매 및 유지보수	액체, 펌프 제조	수입 자동차 판매 및 정비	태양광발전사업, 부동산임대 및 유지보수 등

영업부문에 대한 공시

당기와 전기 중 영업부문별 정보는 다음과 같습니다.

당기 (단위 : 백만원)

	부문								부문 합계
	보고부문								
	지주사업	무역사업	섬유제조	정보통신	펌프제조	수입차딜러	기타	연결조정	
매출액	587,257	998,446	307,269	1,105,444	225,621	222,146	32,999	(42,494)	3,436,688
영업이익(손실)	39,671	18,437	(2,042)	22,693	11,680	(7,021)	10,270	679	94,367
법인세비용차감전계속영업이익(손실)	66,330	(2,276)	(13,553)	(27,893)	9,645	(2,841)	(7,479)	1,659	23,592
계속영업당기순이익(손실)	50,413	1,637	(13,744)	(25,678)	5,925	(2,159)	(23,342)	6,510	(438)
자산총계	2,902,597	251,012	430,506	1,108,181	201,040	179,267	512,448	(496,193)	5,088,858
부채총계	405,877	281,737	132,333	841,775	128,392	140,233	500,203	(117,924)	2,312,626
개별자산이 속하는 보고부문에 대한 기술	지주사업에는 운송용역수익 및 섬유제조 수익이 포함되어 있습니다.								

전기 (단위 : 백만원)

	부문	부문 합계

	보고부문								
	지주사업	무역사업	섬유제조	정보통신	펌프제조	수입차딜러	기타	연결조정	
매출액	752,215	1,086,532	315,814	1,152,960	202,775	216,394	45,983	(53,347)	3,719,326
영업이익(손실)	(27,092)	10,000	26,298	39,012	9,634	520	9,548	(3,033)	64,887
법인세비용차감전계속영업이익(손실)	(15,538)	8,183	17,695	5,457	5,054	4,456	(5,677)	1,229	20,859
계속영업당기순이익(손실)	16,558	6,627	13,301	993	3,627	3,024	(26,349)	7,026	24,807
자산총계	2,982,660	639,872	185,653	1,106,040	207,819	151,052	566,562	(572,373)	5,267,285
부채총계	399,301	444,320	108,176	813,111	139,159	108,513	453,265	(95,865)	2,369,980
개별자산이 속하는 보고부문에 대한 기술	지주사업에는 운송용역수익 및 섬유제조 수익이 포함되어 있습니다.								

외부 고객에 대한 정보

당기와 전기 중 연결그룹 매출액의 10% 이상을 차지하는 외부 고객과 관련된 정보는 다음과 같습니다.

당기 (단위 : 백만원)

	주요고객
수익(매출액)	342,248

전기 (단위 : 백만원)

	주요고객
수익(매출액)	420,455

7. 현금및현금성자산 - 연결 (연결)

현금및현금성자산에 대한 정보

당기말 및 전기말 현재 현금및현금성자산의 구성내역은 다음과 같습니다.

당기 (단위 : 백만원)

		공시금액
현금및현금성자산		
현금및현금성자산	보유현금	2,581
	은행예금 등	145,081
	합계	147,662

전기 (단위 : 백만원)

		공시금액
현금및현금성자산		
현금및현금성자산	보유현금	8,756
	은행예금 등	134,854
	합계	143,610

8. 기타채권 - 연결 (연결)

기타채권에 대한 정보

당기말 및 전기말 현재 기타채권의 내역은 다음과 같습니다.

당기 (단위 : 백만원)

	장부금액					
	공시금액					
	자산					자산 합계
	미수금	대여금	미수수익	보증금	기타	
기타채권	52,798	3,692	924	2,820	0	60,234
장기기타채권	0	2,622	0	24,876	0	27,498

전기 (단위 : 백만원)

	장부금액					
	공시금액					
	자산					자산 합계
	미수금	대여금	미수수익	보증금	기타	
기타채권	71,518	933	1,527	2,769	156	76,903
장기기타채권	0	2,173	0	21,013	0	23,186

연체되거나 손상된 기타채권에 대한 공시

당기말과 전기말 현재 기타채권 연령분석의 상세내역은 다음과 같습니다.

당기 (단위 : 백만원)

					기타채권	기대신용손실률	주1	손상채권에 대한 설명
장부금액	총장부금액	합계 구간	기간이 경과되지 않았거나 손상되지 않은 금융자산		81,745	0.0000		
			기간이 경과되었지만 손상되지 않은 금융자산	3개월 이내	40	0.0000		
				3개월 초과 6개월 이내	2,222	0.0000		
				6개월 초과 1년 이내	734	0.0000		
				1년 초과	2,991	0.0000		
			손상된 금융자산		9,454	1.0000		
		합계 구간			97,186		상기 연령별 금액은 현재가치 및 손상평가 반영전 기준의 금액입니다.	개별적으로 손상된 채권은 주로 예측하지 못한 경제적인 어려움을 겪고 있는 거래처와 관련된 채권이며, 이들 채권 중 일부는 회수될 것으로 예상하고 있습니다. 그 외의 개별 손상 검토결과 손상차손을 인식하지 않은 채권에 대해서는 집합적 손상검토를 수행합니다.
	대손충당금	합계 구간	기간이 경과되지 않았거나 손상되지 않은 금융자산		0	0.0000		
			기간이 경과되었지만 손상되지 않은 금융자산	3개월 이내	0	0.0000		
				3개월 초과 6개월 이내	0	0.0000		
				6개월 초과 1년 이내	0	0.0000		
				1년 초과	0	0.0000		
			손상된 금융자산		9,454	1.0000		

		합계 구간	9,454		상기 연령별 금액은 현재가치 및 손상평가 반영전 기준의 금액입니다.	개별적으로 손상된 채권은 주로 예측하지 못한 경제적인 어려움을 겪고 있는 거래처와 관련된 채권이며, 이들 채권 중 일부는 회수될 것으로 예상하고 있습니다. 그 외의 개별 손상 검토결과 손상차손을 인식하지 않은 채권에 대해서는 집합적 손상검토를 수행합니다.

전기 (단위 : 백만원)

					기타채권	기대신용손실율	주1	손상채권에 대한 설명
장부금액	총장부금액	합계 구간	기간이 경과되지 않았거나 손상되지 않은 금융자산		99,937	0.0000		
			기간이 경과되었지만 손상되지 않은 금융자산	3개월 이내	42	0.0000		
				3개월 초과 6개월 이내	20	0.0000		
				6개월 초과 1년 이내	24	0.0000		
				1년 초과	65	0.0000		
			손상된 금융자산		9,454	1.0000		
		합계 구간			109,542		상기 연령별 금액은 현재가치 및 손상평가 반영전 기준의 금액입니다.	개별적으로 손상된 채권은 주로 예측하지 못한 경제적인 어려움을 겪고 있는 거래처와 관련된 채권이며, 이들 채권 중 일부는 회수될 것으로 예상하고 있습니다. 그 외의 개별 손상 검토결과 손상차손을 인식하지 않은 채권에 대해서는 집합적 손상검토를 수행합니다.
	대손충당금	합계 구간	기간이 경과되지 않았거나 손상되지 않은 금융자산		0	0.0000		
			기간이 경과되었지만 손상되지 않은 금융자산	3개월 이내	0	0.0000		
				3개월 초과 6개월 이내	0	0.0000		
				6개월 초과 1년 이내	0	0.0000		
				1년 초과	0	0.0000		
			손상된 금융자산		9,454	1.0000		
		합계 구간			9,454		상기 연령별 금액은 현재가치 및 손상평가 반영전 기준의 금액입니다.	개별적으로 손상된 채권은 주로 예측하지 못한 경제적인 어려움을 겪고 있는 거래처와 관련된 채권이며, 이들 채권 중 일부는 회수될 것으로 예상하고 있습니다. 그 외의 개별 손상 검토결과 손상차손

						을 인식하지 않은 채권에 대해서는 집합적 손상검토를 수행합니다.

9. 매출채권 및 기타채권 - 연결 (연결)

당기말 및 전기말 현재 매출채권및기타채권의 내역은 다음과 같습니다.

당기 (단위 : 백만원)

	총장부금액	손상차손누계액	장부금액 합계
매출채권	575,018	(8,690)	566,328
기타채권	69,688	(9,454)	60,234
장기매출채권	3,257	0	3,257
장기기타채권	27,498	0	27,498
합계	675,461	(18,144)	657,317

전기 (단위 : 백만원)

	총장부금액	손상차손누계액	장부금액 합계
매출채권	581,816	(6,930)	574,886
기타채권	86,356	(9,454)	76,902
장기매출채권	4,839	0	4,839
장기기타채권	23,186	0	23,186
합계	696,197	(16,384)	679,813

당기 (단위 : 백만원)

	공시금액
매출채권 양도후 미결제금액	136,584
매출채권 양도후 미결제금액 설명	대출약정상 매출거래처의 부도가 발생하는 경우, 연결그룹이 금융기관에 해당 금액을 지급할 의무가 있으므로 동 거래는 담보부차입으로 회계처리 되었습니다.

전기 (단위 : 백만원)

	공시금액
매출채권 양도후 미결제금액	100,500
매출채권 양도후 미결제금액 설명	대출약정상 매출거래처의 부도가 발생하는 경우, 연결그룹이 금융기관에 해당 금액을 지급할 의무가 있으므로 동 거래는 담보부차입으로 회계처리 되었습니다.

당기말 및 전기말 현재 계약자산 및 계약부채의 내역은 다음과 같습니다.

당기 (단위 : 백만원)

		공시금액

계약자산		17,592
계약자산	주1	재무상태표 상 매출채권및기타채권, 기타자산에 계상되어 있습니다.
계약부채		112,824
계약부채	주2	재무상태표 상 기타부채에 계상되어 있습니다.

전기 (단위 : 백만원)

		공시금액
계약자산		29,304
계약자산	주1	재무상태표 상 매출채권및기타채권, 기타자산에 계상되어 있습니다.
계약부채		117,830
계약부채	주2	재무상태표 상 기타부채에 계상되어 있습니다.

당기말과 전기말 현재 매출채권 연령분석의 상세내역은 다음과 같습니다.

당기

(단위: 백만원)

					매출채권	기대신용손실율	주1	손상채권에 대한 설명
장부금액	총장부금액	합계 구간	기간이 경과되지 않았거나 손상되지 않은 금융자산		404,024	0.0010		
			기간이 경과되었지만 손상되지 않은 금융자산	3개월 이내	92,821	0.0009		
				3개월 초과 6개월 이내	34,930	0.0034		
				6개월 초과 1년 이내	31,278	0.0128		
				1년 초과	8,001	0.0597		
			손상된 금융자산		7,221	1.0000		
		합계 구간			578,275		상기 연령별 금액은 현재가치 및 손상평가 반영전 기준의 금액입니다.	개별적으로 손상된 채권은 주로 예측하지 못한 경제적인 어려움을 겪고 있는 거래처와 관련된 채권이며, 이들 채권 중 일부는 회수될 것으로 예상하고 있습니다. 그 외의

								개별 손상 검토결과 손상차손을 인식하지 않은 채권에 대해서는 집합적 손상검토를 수행합니다.
	대손충당금	합계 구간	기간이 경과되지 않았거나 손상되지 않은 금융자산		391	0.0010		
			기간이 경과되었지만 손상되지 않은 금융자산	3개월 이내	80	0.0009		
				3개월 초과 6개월 이내	119	0.0034		
				6개월 초과 1년 이내	401	0.0128		
				1년 초과	478	0.0597		
			손상된 금융자산		7,221	1.0000		
		합계 구간			8,690		상기 연령별 금액은 현재가치 및 손상평가 반영전 기준의 금액입니다.	개별적으로 손상된 채권은 주로 예측하지 못한 경제적인 어려움을 겪고 있는 거래처와 관련된 채권이며, 이들 채권 중 일부는 회수될 것으로 예상하고 있습니다. 그 외의 개별 손상 검토결과 손상차손을 인식하지 않은 채권에 대해서는 집합적 손상검토를 수행합니다.

전기

(단위:백만원)

					매출채권	기대신용손실율	주1	손상채권에 대한 설명
장부금액	총장부금액	합계 구간	기간이 경과되지 않았거나 손상되지 않은 금융자산		467,320	0.0004		
			기간이 경과되었지만 손상되지 않은 금융자산	3개월 이내	90,143	0.0017		
				3개월 초과 6개월 이내	14,853	0.0135		
				6개월 초과 1년 이내	6,153	0.0514		

				1년 초과	2,419	0.1178		
			손상된 금융자산		5,767	1.0000		
		합계 구간			586,655		상기 연령별 금액은 현재가치 및 손상평가 반영전 기준의 금액입니다.	개별적으로 손상된 채권은 주로 예측하지 못한 경제적인 어려움을 겪고 있는 거래처와 관련된 채권이며, 이들 채권 중 일부는 회수될 것으로 예상하고 있습니다. 그 외의 개별 손상 검토결과 손상차손을 인식하지 않은 채권에 대해서는 집합적 손상검토를 수행합니다.
	대손충당금	합계 구간	기간이 경과되지 않았거나 손상되지 않은 금융자산		207	0.0004		
			기간이 경과되었지만 손상되지 않은 금융자산	3개월 이내	155	0.0017		
				3개월 초과 6개월 이내	200	0.0135		
				6개월 초과 1년 이내	316	0.0514		
				1년 초과	285	0.1178		
			손상된 금융자산		5,767	1.0000		
		합계 구간			6,930		상기 연령별 금액은 현재가치 및 손상평가 반영전 기준의 금액입니다.	개별적으로 손상된 채권은 주로 예측하지 못한 경제적인 어려움을 겪고 있는 거래처와 관련된 채권이며, 이들 채권 중 일부는 회수될 것으로 예상하고 있습니다. 그 외의 개별 손상 검토결과 손상차손을 인식하지 않은 채권에 대해서는 집합

						적 손상검토를 수행합니다.

당기와 전기 중 대손충당금의 변동내역은 다음과 같습니다.

당기 (단위 : 백만원)

	매출채권	기타채권
기초	6,930	9,454
설정(환입)	3,141	0
제각	(16)	0
기타	(1,365)	0
기말	8,690	9,454
위험에 대한 노출정도에 대한 기술	보고기간말 현재 신용위험의 최대 노출금액은 위에서 언급한 채권의 각 종류별 장부가액입니다.	보고기간말 현재 신용위험의 최대 노출금액은 위에서 언급한 채권의 각 종류별 장부가액입니다.

전기 (단위 : 백만원)

	매출채권	기타채권
기초	7,610	9,571
설정(환입)	180	(110)
제각	(25)	(7)
기타	(835)	0
기말	6,930	9,454
위험에 대한 노출정도에 대한 기술	보고기간말 현재 신용위험의 최대 노출금액은 위에서 언급한 채권의 각 종류별 장부가액입니다.	보고기간말 현재 신용위험의 최대 노출금액은 위에서 언급한 채권의 각 종류별 장부가액입니다.

10. 기타금융자산 및 기타금융부채 - 연결 (연결)

기타금융자산의 상세내역

당기말과 전기말 현재 기타금융자산의 상세내역은 다음과 같습니다.

당기 (단위 : 백만원)

	상각후원가로 측정하는 금융자산, 범주	당기손익인식금융자산	파생상품자산	공정가치평가를 기타포괄손익으로 인식하는 금융자산	금융자산, 범주 합계
기타유동금융자산	19,151	123,642	1,015	0	143,808
기타비유동금융자산	88,579	87,263	0	23,333	199,175

전기 (단위 : 백만원)

	상각후원가로 측정하는 금융자산, 범주	당기손익인식금융자산	파생상품자산	공정가치평가를 기타포괄손익으로 인식하는 금융자산	금융자산, 범주 합계
기타유동금융자산	59,556	208,951	1,295	48	269,850
기타비유동금융자산	100,998	19,416	0	37,657	158,071

기타금융부채의 상세내역

당기말과 전기말 현재 기타금융부채의 상세내역은 다음과 같습니다.

당기 (단위 : 백만원)

	리스 부채	파생상품 금융부채	금융부채, 분류 합계
기타유동금융부채	43,777	351	44,128
기타비유동금융부채	117,502	0	117,502
합계	161,279	351	161,630

전기 (단위 : 백만원)

	리스 부채	파생상품 금융부채	금융부채, 분류 합계
기타유동금융부채	38,238	993	39,231
기타비유동금융부채	97,006	0	97,006
합계	135,244	993	136,237

금융자산의 공시

당기말 및 전기말 현재 기타금융자산의 범주별 장부금액은 다음과 같습니다.

당기 (단위 : 백만원)

	금융자산, 범주																							
	상각후원가로 측정하는 금융자산, 범주								당기손익인식금융자산								공정가치평가를 기타포괄손익으로 인식하는 금융자산							
	금융자산, 분류																							
	단기성 예금	채무증권	수익증권	활성시장에서 거래되는 지분증권	활성시장에서 거래되지 않는 지분증권	출자금 등	국공채 등	파생상품자산	단기성 예금	채무증권	수익증권	활성시장에서 거래되는 지분증권	활성시장에서 거래되지 않는 지분증권	출자금 등	국공채 등	파생상품자산	단기성 예금	채무증권	수익증권	활성시장에서 거래되는 지분증권	활성시장에서 거래되지 않는 지분증권	출자금 등	국공채 등	파생상품자산
기타금융자산	19,151	88,579									123,642		881	86,382		1,015				13,424	8,720		1,189	

전기 (단위 : 백만원)

	금융자산, 범주																							
	상각후원가로 측정하는 금융자산, 범주								당기손익인식금융자산								공정가치평가를 기타포괄손익으로 인식하는 금융자산							
	금융자산, 분류																							
	단기성 예금	채무증권	수익증권	활성시장에서 거래되는 지분증권	활성시장에서 거래되지 않는 지분증권	출자금 등	국공채 등	파생상품자산	단기성 예금	채무증권	수익증권	활성시장에서 거래되는 지분증권	활성시장에서 거래되지 않는 지분증권	출자금 등	국공채 등	파생상품자산	단기성 예금	채무증권	수익증권	활성시장에서 거래되는 지분증권	활성시장에서 거래되지 않는 지분증권	출자금 등	국공채 등	파생상품자산
기타금융자산	0	160,554									208,951		15,373	4,043		1,295				15,118	21,652		935	

지분증권의 내역

당기말 및 전기말 현재 지분증권의 내용은 다음과 같습니다.

당기 (단위 : 백만원)

	금융자산, 범주																	
	주식, 지분증권																	
	상장주식				비상장 주식													
	주식회사 NICE	NICE신용평가정보 주식회사	금호타이어	Dong Anh EEMC베트남법인	재넬에이	한길티아이에스	케이엠에이치신라레저	주식회사 닷	플레로보틱스	주식회사 경남신문사	주식회사 한국능률협회컨설팅	주식회사 강원도민일보	주식회사 한국경제신문	주식회사 남무에드	베르티스	에프비비지	엣진 투자 등	TransLink Capital 등

당기손익-공정가치측정금융자산																		881
기타포괄손익-공정가치측정금융자산	3,686	3,362	2,394	3,982	1,681	292	261	1,000	900	5	180	20	2,088	333	1,750	10	200	
금융자산, 공정가치 합계																		

전기 (단위 : 백만원)

	금융자산, 범주																	
	주식, 지분증권																	
	상장주식				비상장 주식													
	주식회사 NICE	NICE신용평가정보 주식회사	금호타이어	Dong Anh EEMC베트남법인	제넬에이	한길타이이에스	케이엠에이치신라레저	주식회사 닷	플레로보틱스	주식회사 경남신문사	주식회사 한국능률협회컨설팅	주식회사 강원도민일보	주식회사 한국경제신문	주식회사 남무에드	베르티스	에프비비지	엣진 투자 등	TransLink Capital 등
당기손익-공정가치측정금융자산																		15,373
기타포괄손익-공정가치측정금융자산	3,607	4,331	1,235	5,945	1,681	292	261	1,000	900	5	180	20	2,874	333	1,750	0	12,356	
금융자산, 공정가치 합계																		

금융자산의 변동내역

당기와 전기 중 파생상품자산을 제외한 당기손익-공정가치측정자산, 기타포괄손익-공정가치측정금융자산의 변동 내역은 다음과 같습니다.

당기 (단위 : 백만원)

	당기손익인식금융자산	공정가치평가를 기타포괄손익으로 인식하는 금융자산
기초 자산	228,367	37,705
취득	54,557	0
처분	(3,487)	(48)
금융자산의 대체	5,143	(12,056)
수익증권의 순증감	(85,310)	
당기손익으로 인식된 평가이익(손실)	10,135	
기타포괄손익으로 인식된 이익(손실)(외환차이 포함), 공정가치측정, 자산		(2,479)
연결범위의 변동에 인한 금융자산 변동	1,500	211
기말 자산	210,905	23,333

전기 (단위 : 백만원)

	당기손익인식금융자산	공정가치평가를 기타포괄손익으로 인식하는 금융자산

기초 자산	226,426	24,126
취득	489	22,066
처분	(3,252)	(422)
금융자산의 대체	0	0
수익증권의 순증감	3,778	
당기손익으로 인식된 평가이익(손실)	926	
기타포괄손익으로 인식된 이익(손실)(외환차이 포함), 공정가치 측정, 자산		(8,065)
연결범위의 변동에 인한 금융자산 변동	0	0
기말 자산	228,367	37,705

파생상품자산 및 부채의 평가내역

당기말 및 전기말 현재 파생상품자산 및 부채의 평가내역은 다음과 같습니다.

당기 (단위 : 백만원)

	선물계약	통화스왑계약	금융상품 합계
유동파생상품자산	1,015	0	1,015
유동파생상품부채	351	0	351

전기 (단위 : 백만원)

	선물계약	통화스왑계약	금융상품 합계
유동파생상품자산	1,295	0	1,295
유동파생상품부채	308	685	993

11. 재고자산 - 연결 (연결)

재고자산 내역

당기말 및 전기말 현재 재고자산의 내역은 다음과 같습니다.

당기 (단위 : 백만원)

	총장부금액	재고자산 평가충당금	장부금액 합계
상품	327,054	(7,778)	319,276
제품	246,377	(10,673)	235,704
반제품	44,420	(871)	43,549
재공품	34,481	(1,890)	32,591
원재료	77,235	(3,329)	73,906
부재료	9,374	(13)	9,361
저장품	10,034	0	10,034
포장재	167	0	167
미착품	53,888	0	53,888

합계	803,030	(24,554)	778,476

전기 (단위 : 백만원)

	총장부금액	재고자산 평가충당금	장부금액 합계
상품	429,130	(313)	428,817
제품	227,897	(4,414)	223,483
반제품	49,213	(1,101)	48,112
재공품	28,880	(1,546)	27,334
원재료	112,586	(2,204)	110,382
부재료	10,522	(27)	10,495
저장품	8,025	0	8,025
포장재	77	(1)	76
미착품	50,480	0	50,480
합계	916,810	(9,606)	907,204

기간동안 비용으로 인식한 재고자산의 원가

당기 (단위 : 백만원)

	매출원가
재고자산평가손실	14,948
재고자산평가손실환입	0

전기 (단위 : 백만원)

	매출원가
재고자산평가손실	0
재고자산평가손실환입	2,539

12. 유형자산 - 연결 (연결)

유형자산에 대한 세부 정보 공시

당기말 및 전기말 현재 유형자산의 내역은 다음과 같습니다.

당기 (단위 : 백만원)

				유형자산
유형자산	토지	장부금액	취득원가	490,452
			감가상각누계액, 상각누계액 및 손상차손누계액 (주1)	0
		장부금액		490,452
	건물	장부금액	취득원가	220,663
			감가상각누계액,	(69,131)

			상각누계액 및 손상차손누계액 (주1)	
		장부금액		151,532
	구축물	장부금액	취득원가	31,165
			감가상각누계액, 상각누계액 및 손상차손누계액 (주1)	(12,689)
		장부금액		18,476
	기계장치	장부금액	취득원가	416,108
			감가상각누계액, 상각누계액 및 손상차손누계액 (주1)	(357,595)
		장부금액		58,513
	차량운반구	장부금액	취득원가	9,564
			감가상각누계액, 상각누계액 및 손상차손누계액 (주1)	(5,076)
		장부금액		4,488
	공구와비품	장부금액	취득원가	353,009
			감가상각누계액, 상각누계액 및 손상차손누계액 (주1)	(273,361)
		장부금액		79,648
	건설중인자산	장부금액	취득원가	39,966
			감가상각누계액, 상각누계액 및 손상차손누계액 (주1)	0
		장부금액		39,966
	미착기계	장부금액	취득원가	3,844
			감가상각누계액, 상각누계액 및 손상차손누계액 (주1)	0
		장부금액		3,844
	사용권자산	장부금액	취득원가	256,779
			감가상각누계액,	(84,775)

			상각누계액 및 손상차손누계액 (주1)	
		장부금액		172,004
유형자산				1,018,923

전기 (단위 : 백만원)

				유형자산
유형자산	토지	장부금액	취득원가	497,578
			감가상각누계액, 상각누계액 및 손상차손누계액 (주1)	0
		장부금액		497,578
	건물	장부금액	취득원가	215,566
			감가상각누계액, 상각누계액 및 손상차손누계액 (주1)	(63,139)
		장부금액		152,427
	구축물	장부금액	취득원가	33,595
			감가상각누계액, 상각누계액 및 손상차손누계액 (주1)	(14,108)
		장부금액		19,487
	기계장치	장부금액	취득원가	402,802
			감가상각누계액, 상각누계액 및 손상차손누계액 (주1)	(342,596)
		장부금액		60,206
	차량운반구	장부금액	취득원가	6,122
			감가상각누계액, 상각누계액 및 손상차손누계액 (주1)	(4,713)
		장부금액		1,409
	공구와비품	장부금액	취득원가	346,552
			감가상각누계액, 상각누계액 및 손상차손누계액 (주1)	(264,398)

		장부금액		82,154
	건설중인자산	장부금액	취득원가	42,460
			감가상각누계액, 상각누계액 및 손상차손누계액 (주1)	0
		장부금액		42,460
	미착기계	장부금액	취득원가	155
			감가상각누계액, 상각누계액 및 손상차손누계액 (주1)	0
		장부금액		155
	사용권자산	장부금액	취득원가	206,528
			감가상각누계액, 상각누계액 및 손상차손누계액 (주1)	(62,416)
		장부금액		144,112
유형자산				999,988

유형자산의 변동내역

당기와 전기 중 유형자산의 변동내역은 다음과 같습니다.

당기 (단위 : 백만원)

				기초 유형자산	취득	처분	감가상각	본계정대체	재분류	연결범위의 변동	기타	기말 유형자산
유형자산	토지	장부금액	정부보조금 차감전 금액	497,578	0	(3,628)	0	77	0	0	1,018	495,045
			정부보조금	0	0	0	0	0	0	0	(4,593)	(4,593)
	건물		정부보조금 차감전 금액	152,427	29	(86)	(5,528)	788	0	0	3,902	151,532
			정부보조금	0	0	0	0	0	0	0	0	0
	구축물		정부보조금 차감전 금액	19,487	195	0	(1,866)	462	0	0	198	18,476
			정부보조금	0	0	0	0	0	0	0	0	0
	기계장치		정부보조금 차감전 금액	61,799	2,706	(401)	(15,085)	10,506	0	0	968	60,493
			정부보조금	(1,593)	(729)	0	342	0	0	0	0	(1,980)
	차량운반구		정부보조금 차감전 금액	1,409	1,990	(246)	(545)	64	0	1,740	76	4,488
			정부보조금	0	0	0	0	0	0	0	0	0
	공구와비품		정부보조금 차감전 금액	82,278	8,501	(3,554)	(30,304)	17,453	0	1,459	3,916	79,749
			정부보조금	(124)	(31)	0	54	0	0	0	0	(101)
	건설중인자산		정부보조금 차감전 금액	42,460	31,987	(376)	0	(35,226)	0	0	1,121	39,966
			정부보조금	0	0	0	0	0	0	0	0	0
	미착고정자산		정부보조금 차감전 금액	155	3,803	0	0	(2)	0	0	(112)	3,844
			정부보조금	0	0	0	0	0	0	0	0	0

	사용권자산		정부보조금 차감전 금액	144,112	44,408	(257)	(38,042)	0	0	5,561	16,222	172,004
			정부보조금	0	0	0	0	0	0	0	0	0
유형자산				999,988	92,859	(8,548)	(90,974)	(5,878)	0	8,760	22,716	1,018,923

전기 (단위 : 백만원)

				기초 유형자산	취득	처분	감가상각	본계정대체	재분류	연결범위의 변동	기타	기말 유형자산
유형자산	토지	장부금액	정부보조금 차감전 금액	496,827	0	(18)	0	0	(14)	0	783	497,578
			정부보조금	0	0	0	0	0	0	0	0	0
	건물		정부보조금 차감전 금액	115,148	80	(187)	(6,148)	47,329	(8,734)	0	4,939	152,427
			정부보조금	0	0	0	0	0	0	0	0	0
	구축물		정부보조금 차감전 금액	16,154	32	(10)	(1,796)	5,086	0	0	21	19,487
			정부보조금	0	0	0	0	0	0	0	0	0
	기계장치		정부보조금 차감전 금액	65,273	2,247	(707)	(17,302)	9,792	0	0	2,497	61,799
			정부보조금	(1,855)	(153)	0	414	0	0	0	0	(1,593)
	차량운반구		정부보조금 차감전 금액	4,321	710	(2,739)	(747)	12	0	(149)	1	1,409
			정부보조금	0	0	0	0	0	0	0	0	0
	공구와비품		정부보조금 차감전 금액	87,424	18,655	(7,979)	(33,198)	17,428	516	(243)	(325)	82,278
			정부보조금	(135)	(41)	0	52	0	0	0	0	(124)
	건설중인자산		정부보조금 차감전 금액	78,866	43,125	(226)	0	(81,363)	0	0	2,058	42,460
			정부보조금	0	0	0	0	0	0	0	0	0
	미착고정자산		정부보조금 차감전 금액	130	352	0	0	(319)	0	0	(8)	155
			정부보조금	0	0	0	0	0	0	0	0	0
	사용권자산		정부보조금 차감전 금액	137,963	34,705	(2,654)	(29,408)	0	0	0	3,506	144,112
			정부보조금	0	0	0	0	0	0	0	0	0
유형자산				1,000,116	99,712	(14,520)	(88,133)	(2,035)	(8,232)	(392)	13,472	999,988

대체에 따른 유형자산의 증감

당기 (단위 : 백만원)

	장부금액			
	공시금액			
	영업권 이외의 무형자산	재고자산	투자부동산	
			토지	건물
대체에 따른 증가(감소), 영업권 이외의 무형자산	5,878	0	0	0
재고자산의 감소(증가)	0	0	0	0

투자부동산을 재고자산이나 자가사용부동산으로 대체하거나 재고자산이나 자가사용부동산을 투자부동산으로 대체	0	0	0	0

전기 (단위 : 백만원)

	장부금액			
	공시금액			
	영업권 이외의 무형자산	재고자산	투자부동산	
			토지	건물
대체에 따른 증가(감소), 영업권 이외의 무형자산	2,035	0	0	0
재고자산의 감소(증가)	0	516	0	0
투자부동산을 재고자산이나 자가사용부동산으로 대체하거나 재고자산이나 자가사용부동산을 투자부동산으로 대체	0	0	14	8,734

담보로 제공된 유형자산

한편, 유형자산 중 일부는 연결그룹의 차입금과 관련하여 담보로 제공되어 있습니다.

13. 투자부동산 - 연결 (연결)

투자부동산의 내역

당기말 및 전기말 현재 투자부동산의 장부금액은 다음과 같습니다.

당기 (단위 : 백만원)

	투자부동산						투자부동산 합계
	토지			건물			
	장부금액		장부금액 합계	장부금액 합계		장부금액 합계	
	취득원가	감가상각누계액, 상각누계액 및 손상차손누계액		취득원가	감가상각누계액, 상각누계액 및 손상차손누계액		
투자부동산	58,614	(64)	58,550	264,739	(69,985)	194,754	253,304

전기 (단위 : 백만원)

	투자부동산						투자부동산 합계
	토지			건물			
	장부금액		장부금액 합계	장부금액 합계		장부금액 합계	
	취득원가	감가상각누계액, 상		취득원가	감가상각누계액, 상		

		각누계액 및 손상차손누계액			각누계액 및 손상차손누계액		
투자부동산	58,614	(55)	58,559	264,670	(61,977)	202,693	261,252

투자부동산에 대한 세부 정보 공시

당기와 전기 중 투자부동산의 변동내역은 다음과 같습니다.

당기 (단위 : 백만원)

	토지	건물	투자부동산 합계
기초 투자부동산	58,559	202,693	261,252
취득	0	71	71
감가상각	(9)	(8,010)	(8,019)
재분류	0	0	0
당기손익으로 인식된 손상차손, 투자부동산	0	0	0
기말 투자부동산	58,550	194,754	253,304

전기 (단위 : 백만원)

	토지	건물	투자부동산 합계
기초 투자부동산	58,557	205,176	263,733
취득	0	0	0
감가상각	(8)	(7,966)	(7,974)
재분류	14	8,734	8,748
당기손익으로 인식된 손상차손, 투자부동산	(4)	(3,251)	(3,255)
기말 투자부동산	58,559	202,693	261,252

투자부동산에서 발생한 임대수익과 임대비용

당기 (단위 : 백만원)

	공시금액
투자부동산에서 발생한 임대수익	32,571
임대수익이 발생한 투자부동산과 직접 관련된 운영비용	4,359

전기 (단위 : 백만원)

	공시금액
투자부동산에서 발생한 임대수익	30,397
임대수익이 발생한 투자부동산과 직접 관련된 운영비용	3,708

투자부동산의 공정가치

당기 (단위 : 백만원)

	공정가치
투자부동산	467,615

전기 (단위 : 백만원)

	공정가치
투자부동산	452,309

14. 무형자산 - 연결 (연결)

무형자산에 대한 세부 정보 공시

당기와 전기 중 무형자산의 변동내역은 다음과 같습니다.

당기 (단위 : 백만원)

	영업권	산업재산권	기타무형자산	회원권	무형자산 및 영업권 합계
기초의 무형자산 및 영업권	2,216	1,278	25,847	37,285	66,626
취득	125	83	3,214	0	3,422
처분	0	0	0	0	0
상각	0	(494)	(9,134)	0	(9,628)
손상	0	0	0	0	0
손상차손환입	0	0	0	20	20
대체	0	461	5,417	0	5,878
연결범위의 변동	0	0	0	0	0
기타	0	0	97	0	97
기말의 무형자산 및 영업권	2,341	1,328	25,441	37,305	66,415

전기 (단위 : 백만원)

	영업권	산업재산권	기타무형자산	회원권	무형자산 및 영업권 합계
기초의 무형자산 및 영업권	2,216	1,252	27,492	36,780	67,740
취득	0	99	6,293	523	6,915
처분	0	0	(609)	0	(609)
상각	0	(426)	(9,048)	0	(9,474)
손상	0	0	0	(18)	(18)
손상차손환입	0	0	0	0	0
대체	0	353	1,682	0	2,035
연결범위의 변동	0	0	(4)	0	(4)
기타	0	0	41	0	41
기말의 무형자산 및 영업권	2,216	1,278	25,847	37,285	66,626

15. 리스 - 연결 (연결)

사용권자산에 대한 양적 정보 공시

당기 및 전기 중 사용권자산의 변동내역은 다음과 같습니다.

당기 (단위 : 백만원)

	건물	기계장치	차량운반구	기타자산	자산 합계
기초 사용권자산	70,809	766	16,517	56,020	144,112
증가	17,957	594	20,655	5,202	44,408
상각	(17,481)	(383)	(12,697)	(7,481)	(38,042)
감소	(67)	0	(190)	0	(257)
연결범위의 변동	5,561	0	0	0	5,561
기타	12,063	18	(3,049)	7,190	16,222
기말 사용권자산	88,842	995	21,236	60,931	172,004

전기 (단위 : 백만원)

	건물	기계장치	차량운반구	기타자산	자산 합계
기초 사용권자산	72,460	1,069	8,413	56,021	137,963
증가	14,251	0	14,080	6,374	34,705
상각	(15,874)	(382)	(5,864)	(7,288)	(29,408)
감소	(2,087)	(2)	(565)	0	(2,654)
연결범위의 변동	0	0	0	0	0
기타	2,059	81	453	913	3,506
기말 사용권자산	70,809	766	16,517	56,020	144,112

리스부채에 대한 양적 정보 공시

당기와 전기 중 리스부채의 변동내역은 다음과 같습니다.

당기 (단위 : 백만원)

	리스 부채
기초	135,244
증가	52,422
이자비용	6,406
상환	(41,548)
해지	(14,720)
연결범위 변동	7,812
기타	15,663
기말	161,279

전기 (단위 : 백만원)

	리스 부채
기초	115,958
증가	40,618
이자비용	4,139
상환	(23,596)
해지	(2,168)

연결범위 변동	0
기타	293
기말	135,244

리스계약에서 인식한 손익

당기와 전기 중 리스와 관련해 손익으로 인식된 금액은 다음과 같습니다.

당기 (단위 : 백만원)

	공시금액
사용권자산의 감가상각비	38,042
리스부채에 대한 이자비용	6,406
단기리스료	10,351
단기리스가 아닌 소액자산 리스료	2,170
리스부채 측정치에 포함되지 않은 변동리스료	582

전기 (단위 : 백만원)

	공시금액
사용권자산의 감가상각비	29,408
리스부채에 대한 이자비용	4,139
단기리스료	12,942
단기리스가 아닌 소액자산 리스료	2,219
리스부채 측정치에 포함되지 않은 변동리스료	276

16. 관계기업투자 및 공동기업투자 - 연결 (연결)

관계기업 지분에 대한 공시

당기말 및 전기말 현재 관계기업투자 및 공동기업투자의 현황과 장부금액은 다음과 같습니다.

당기 (단위 : 백만원)

	장부금액																		
	취득가액																		
	전체 관계기업 투자금액																		전체 관계기업 투자금액 합계
	관계기업																		
	효성티앤씨 주식회사	효성중공업 주식회사	효성첨단소재 주식회사	효성화학 주식회사	태백풍력발전 주식회사	평창풍력발전 주식회사	효성인포메이션시스템 주식회사	효성토요타 주식회사	효성아이티엑스 주식회사	순천에코그린 주식회사	주식회사 광주일보사	PT. GELORA MANDIRI MEMBANGUN	Epitone, Inc.	효성씨브이씨스케일업신기술투자조합 제1호	레오9호청년창업펀드	탄소성장펀드	Hyosung Vietnam Co., Ltd.	Hyosung Istanbul TEKSTIL LTD.STI	
관계기업의 명	효성티앤씨 주	효성중공업 주	효성첨단소재	효성화학주식	태백풍력발전	평창풍력발전	효성인포메이	효성토요타 주	효성아이티엑	순천에코그린	주식회사광주	PT. GELORA	Epitone, Inc	효성씨브이씨	레오9호청년	탄소성장펀드	Hyosung Vietna	Hyosung Istanb	

	장부금액																		
	공시금액																		
	전체 관계기업 투자금액 합계																		전체 관계기업 투자금액 합계
	관계기업																		
	효성티앤씨 주식회사	효성중공업 주식회사	효성첨단소재 주식회사	효성화학 주식회사	태백풍력발전 주식회사	평창풍력발전 주식회사	효성인포메이션시스템 주식회사	효성토요타 주식회사	효성아이티엑스 주식회사	순천에코그린 주식회사	주식회사 광주일보사	PT. GELORA MANDIRI MEMBANGUN	Epitone, Inc.	효성씨브이씨스케일업신기술투자조합 제1호	레오9호청년창업펀드	탄소성장펀드	Hyosung Vietnam Co., Ltd.	Hyosung Istanbul TEKSTIL LTD.STI	
관계기업의 명	효성티앤씨 주	효성중공업 주	효성첨단소재	효성화학주식	태백풍력발전	평창풍력발전	효성인포메이	효성토요타 주	효성아이티엑	순천에코그린	주식회사광주	PT. GELORA	Epitone, Inc	효성씨브이씨	레오9호청년	탄소성장펀드	Hyosung Vietna	Hyosung Istanb	

칭	식회사	식회사	주식회사	회사	주식회사	주식회사	션시스템주식회사	식회사	스 주식회사	주식회사	원보사	MANDIRI MEMBANGUN		스케일업 신기술투자조합 제1호	창업펀드		m Co., Ltd.	ui TEKS TiL LTD.STi		식회사	식회사	주식회사	회사	주식회사	주식회사	션시스템㈜	식회사	스 주식회사	주식회사	원보사	MANDIRI MEMBANGUN		스케일업 신기술투자조합 제1호	창업펀드		m Co., Ltd.	ui TEKS TiL LTD.STi	
관계기업에 대한 소유지분율	0.2032	0.3247	0.2120	0.2017	0.3500	0.4200	0.5000	0.4000	0.3526	0.2950	0.4900	0.0081	0.1399	0.2157	0.3871	0.2400	0.2857	0.5658		0.2032	0.3247	0.2120	0.2017	0.3500	0.4200	0.5000	0.4000	0.3526	0.2950	0.4900	0.0081	0.1399	0.2157	0.3871	0.2400	0.2857	0.5658	
관계기업의 주요 사업소재지	한국	한국	한국	한국	한국	한국	한국	한국	한국	한국	한국	인도네시아	미국	한국	한국	한국	베트남	터키		한국	한국	한국	한국	한국	한국	한국	한국	한국	한국	한국	인도네시아	미국	한국	한국	한국	베트남	터키	
관계기업에 대한 투자자산	176,483	161,041	135,476	147,688	5,334	6,510	24,860	0	7,676	0	3,920	4,687	11,943	1,760	6,000	4,800	20,849	12,731	731,758	329,499	437,012	191,098	10,090	8,127	8,855	57,558	0	25,813	0	1,380	47	10,064	1,557	5,663	1,411	169,034	402,501	1,659,709

관계기업 투자에 대한 서술	자기주식 고려한 유효지분율은 효성티앤씨주식회사 20.37퍼센트, 효성중공업주식회사 32.52퍼센트, 효성첨단소재주식회사 22.31퍼센트, 효성화학주식회사 32.95퍼센트, 효성아이티엑스주식회사 36.8퍼센트입니다.	자기주식 고려한 유효지분율은 효성티앤씨주식회사 20.37퍼센트, 효성중공업주식회사 32.52퍼센트, 효성첨단소재주식회사 22.31퍼센트, 효성화학주식회사 32.95퍼센트, 효성아이티엑스주식회사 36.8퍼센트입니다.	자기주식 고려한 유효지분율은 효성티앤씨주식회사 20.37퍼센트, 효성중공업주식회사 32.52퍼센트, 효성첨단소재주식회사 22.31퍼센트, 효성화학주식회사 32.95퍼센트, 효성아이티엑스주식회사 36.8퍼센트입니다.	자기주식 고려한 유효지분율은 효성티앤씨주식회사 20.37퍼센트, 효성중공업주식회사 32.52퍼센트, 효성첨단소재주식회사 22.31퍼센트, 효성화학주식회사 32.95퍼센트, 효성아이티엑스주식회사 36.8퍼센트입니다.	자기주식 고려한 유효지분율은 효성티앤씨주식회사 20.37퍼센트, 효성중공업주식회사 32.52퍼센트, 효성첨단소재주식회사 22.31퍼센트, 효성화학주식회사 32.95퍼센트, 효성아이티엑스주식회사 36.8퍼센트입니다.	당사와 한국남부발전㈜이 피투자자에 대한 공동지배력을 보유하고 있어 공동기업으로 분류하고 있습니다.	연결그룹은 평창동계올림픽 전주식회사의 차입금과 관련하여 연결그룹이 보유하고 있는 평창동계올림픽 전주식회사 지분을 담보로 제공하고 있습니다 주석 35 참조. 당사와 한국남부발전 주식회사이 피투자자에 대한 공동지배력을 보유하	연결그룹과 Hiltachi Vantara Corporation이 피투자자에 대한 공동지배력을 보유하고 있어 공동기업으로 분류하고 있습니다.	당기 중 지분 추가 취득으로 관계기업에서 종속기업으로 재분류되었습니다.	자기주식 고려한 유효지분율은 효성티앤씨주식회사 20.37퍼센트, 효성중공업주식회사 32.52퍼센트, 효성첨단소재주식회사 22.31퍼센트, 효성화학주식회사 32.95퍼센트, 효성아이티엑스주식회사 36.8퍼센트입니다.	연결그룹은 순천에코그린주식회사의 차입금과 관련하여 연결그룹이 보유하고 있는 순천에코그린주식회사 지분을 담보로 제공하고 있습니다 주석 35 참조. 지분법손실누적으로 관계기업부자의 장부가액이 영 이하가 되어 지분법			연결그룹이 보유한 지분율이 20% 미만이나, 피투자자의 의사결정기구 참여 및 경영진의 상호교류 등 유의적인 영향력을 보유함에 따라 관계기업투자로 분류하였습니다.	연결그룹이 보유한 지분율이 20% 미만이나, 피투자자의 의사결정기구 참여 및 경영진의 상호교류 등 유의적인 영향력을 보유함에 따라 관계기업투자로 분류하였습니다. 피투자기업의 유상증자로 지분율이 감소하였습니다.	당기 중 신규로 취득하였습니다.					연결그룹은 주주간계약을 통해 Hyosung Istanbul TEKSTIL LTD.STI에 대한 의결권을 ㈜효성티앤씨에게 위임하였습니다. 이에 따라 지분율이 50퍼센트를 초과함에도 관계기업으로 분류하였습니다.																							

						고있어공동기업으로분류하고있습니다.				적용을중단하였습니다.																											

전기

(단위 : 백만원)

	장부금액																				공시금액																	
	취득가액																																					
	전체 관계기업 투자금액																					전체 관계기업 투자금액 합계	전체 관계기업 투자금액 합계															
	관계기업																						관계기업															
	효성티앤씨주식회사	효성중공업주식회사	효성첨단소재주식회사	효성화학주식회사	태백풍력발전주식회사	평창풍력발전주식회사	효성인포메이션시스템주식회사	효성토요타주식회사	효성아이티엑스주식회사	순천에코그린주식회사	주식회사광주방보사	PT. GELORA MANDIRI MEMBANGUN	Epitone, Inc.	효성씨브이씨스케일업신기술투자조합제1호	레오9호청년창업펀드	탄소성장펀드	Hyosung Vietnam Co., Ltd.	Hyosung Istanbul TEKSTIL LTD.STI		효성티앤씨주식회사	효성중공업주식회사	효성첨단소재주식회사	효성화학주식회사	태백풍력발전주식회사	평창풍력발전주식회사	효성인포메이션시스템주식회사	효성토요타주식회사	효성아이티엑스주식회사	순천에코그린주식회사	주식회사광주방보사	PT. GELORA MANDIRI MEMBANGUN	Epitone, Inc.	효성씨브이씨스케일업신기술투자조합제1호	레오9호청년창업펀드	탄소성장펀드	Hyosung Vietnam Co., Ltd.	Hyosung Istanbul TEKSTIL LTD.STI	
관계기업의 명칭	효성티앤씨주식회사	효성중공업주식회사	효성첨단소재주식회사	효성화학주식회사	태백풍력발전주식회사	평창풍력발전주식회사	효성인포메이션시스템주식회사	효성토요타주식회사	효성아이티엑스주식회사	순천에코그린주식회사	주식회사광주방보사	PT.GELORA MANDIRI MEMBANGUN	Epitone,inc	효성씨브이씨스케일업신기술투자조합제1호	레오9호청년창업펀드	탄소성장펀드	Hyosung VIETNAM CO LTD	Hyosung Istanbul TEKSTIL LTD STI		효성티앤씨주식회사	효성중공업주식회사	효성첨단소재주식회사	효성화학주식회사	태백풍력발전주식회사	평창풍력발전주식회사	효성인포메이션시스템주식회사	효성토요타주식회사	효성아이티엑스주식회사	순천에코그린주식회사	주식회사광주방보사	PT.GELORA MANDIRI MEMBANGUN	Epitone,inc	효성씨브이씨스케일업신기술투자조합제1호	레오9호청년창업펀드	탄소성장펀드	Hyosung VIETNAM CO LTD	Hyosung Istanbul TEKSTIL LTD STI	
관계기업에 대한 소유지분율	0.2032	0.3247	0.2120	0.2017	0.3500	0.4200	0.5000	0.4000	0.3526	0.2950	0.4900	0.0081	0.1399	0.2157	0.3871	0.2400	0.2857	0.5658		0.2032	0.3247	0.2120	0.2017	0.3500	0.4200	0.5000	0.4000	0.3526	0.2950	0.4900	0.0081	0.1399	0.2157	0.3871	0.2400	0.2857	0.5658	
관계기업의 주요 사업 소재지	한국	한국	한국	한국	한국	한국	한국	한국	한국	한국	한국	인도네시아	미국	한국	한국	한국	베트남	터키		한국	한국	한국	한국	한국	한국	한국	한국	한국	한국	한국	인도네시아	미국	한국	한국	한국	베트남	터키	

관계기업에 대한 부자자산	176,483	161,041	135,476	147,688	5,334	6,510	24,860	0	7,676	0	3,920	4,687	11,943	1,760	6,000	4,800	20,849	12,731	731,758	322,672	402,675	174,490	42,682	8,459	10,474	53,655	3,846	24,207	0	1,665	49	10,758	0	0	0	177,491	370,402	1,603,525
관계기업 투자에 대한 서술																																						

관계기업 및 공동기업에 대한 지분법 평가내역

당기와 전기의 관계기업 및 공동기업에 대한 지분법 평가 내역은 다음과 같습니다.

당기

(단위 : 백만원)

	전체 관계기업 투자금액																		
	관계기업																		전체 관계기업 투자금액 합계
	효성티앤씨 주식회사	효성중공업 주식회사	효성첨단소재 주식회사	효성화학 주식회사	태백풍력발전 주식회사	평창풍력발전 주식회사	효성인포메이션시스템 주식회사	효성토요타 주식회사	효성아이티엑스 주식회사	주식회사 광주일보사	PT. GELORA MANDIRI MEMBANGUN GMM	Epitone, Inc.	효성 씨브이씨 스케일업 신기술 투자조합 제1호	레오9호 청년창업펀드	탄소성장펀드	Hyosung Vietnam Co., Ltd.	Hyosung Istanbul TEKSTIL LTD.STI	PT. Papua Agro Lestari	
지분법적용 투자지분	322,672	402,675	174,490	42,682	8,459	10,474	53,655	3,846	24,207	1,665	49	10,758				177,491	370,402		1,603,525
지분법적용 투자지분의 취득	0	0	19,000	50,000	0	0	0	0	0	0	0	0	1,760	0	0	0	0		70,760
지분법투자주식평가이익(손실)	15,232	37,667	11,503	(81,307)	1,313	(989)	7,524	651	5,365	(312)	(4)	(1,797)	(203)	339	(178)	19,960	26,359		41,123
지분법자본변동	860	(293)	392	(1,112)	0	0	0	0	0	0	2	140	0	0	0	1,004	5,740		6,733
지분법적용 투자지분의 기타증감	(9,265)	(3,037)	(14,287)	(173)	(1,645)	(630)	(3,621)	(4,497)	(3,759)	27	0	963	0	5,324	1,589	(29,421)	0		(62,432)
지분법적용 투자지분	329,499	437,012	191,098	10,090	8,127	8,855	57,558	0	25,813	1,380	47	10,064	1,557	5,663	1,411	169,034	402,501		1,659,709

전기

(단위 : 백만원)

	전체 관계기업 투자금액																		
	관계기업																		전체 관계기업 투자금액 합계
	효성티앤씨 주식회사	효성중공업 주식회사	효성첨단소재 주식회사	효성화학 주식회사	태백풍력발전 주식회사	평창풍력발전 주식회사	효성인포메이션시스템 주식회사	효성토요타 주식회사	효성아이티엑스 주식회사	주식회사 광주일보사	PT. GELORA MANDIRI MEMBANGUN GMM	Epitone, Inc.	효성 씨브이씨 스케일업 신기술 투자조합 제1호	레오9호 청년창업펀드	탄소성장펀드	Hyosung Vietnam Co., Ltd.	Hyosung Istanbul TEKSTIL LTD.STI	PT. Papua Agro Lestari	
지분법적용 투자지분	367,559	401,792	153,378	119,420	9,422	9,091	49,853	3,372	36,556	2,455	0					206,724	419,799	3,954	1,783,374
지분법적용 투자지분의 취득	0	0	0	0	0	0	0	0	0	0	11,943					0	0	0	11,943
지분법투자주식평가이익(손실)	(2,248)	(9,555)	25,740	(83,655)	192	1,544	6,085	448	6,472	(800)	(1,422)					28,199	(1,972)	(3,974)	(34,946)
지분법자본변동	(1,292)	787	3,155	4,661	0	0	0	0	(15,547)	0	237					4,642	27,174	(32)	23,785

지분법적용 투자지분의 기타 증감	(41,347)	9,651	(7,783)	2,256	(1,155)	(161)	(2,283)	26	(3,274)	10	0					(62,074)	(74,599)	101	(180,632)
지분법적용 투자지분	322,672	402,675	174,490	42,682	8,459	10,474	53,655	3,846	24,207	1,665	49	10,758				177,491	370,402		1,603,525

지분법적용 중지로 인하여 인식하지 못한 지분변동액 중 중요한 내역

당기말 현재 지분법적용 중지로 인하여 인식하지 못한 지분변동액 중 중요한 내역은 다음과 같습니다.

(단위 : 백만원)

	전체 관계기업 투자금액
	관계기업
	순천에코그린 주식회사
기초 미인식지분 누적손실	(9,809)
미인식지분 누적손실의 증감	(100)
기말 미인식지분 누적손실	(9,909)

주요 관계기업 및 공동기업의 재무정보금액을 관계기업 및 공동기업에 대한 지분의 장부금액으로 조정한 내역

당기말 현재 주요 관계기업 및 공동기업의 재무정보금액을 관계기업 및 공동기업에 대한 지분의 장부금액으로 조정한 내역은 다음과 같습니다.

(단위 : 백만원)

	전체 관계기업 투자금액													
	관계기업													
	효성티앤씨 주식회사	효성중공업 주식회사	효성첨단소재 주식회사	효성화학 주식회사	태백풍력발전 주식회사	평창풍력발전 주식회사	효성인포메이션시스템 주식회사	효성아이티엑스 주식회사	주식회사 광주일보사	PT. GELORA MANDIRI MEMBANGUN GMM	Epitone, Inc.	효성 씨브이씨 스케일업 신기술 투자조합 제1호	Hyosung Vietnam Co., Ltd.	Hyosung Istanbul TEKSTIL LTD.STI
순자산(부채)	1,274,635	1,080,310	677,663	(189,035)	23,221	21,083	115,116	70,119	2,817	5,849	17,522	7,213	200,263	644,090
관계기업에 대한 소유지분율	0.2032	0.3247	0.2225	0.3284	0.3500	0.4200	0.5000	0.3526	0.4900	0.0081	0.1399	0.2157	0.2857	0.5658
순자산 지분금액	259,697	351,273	151,203	(62,278)	8,127	8,855	57,558	25,804	1,380	47	2,451	1,557	57,216	364,450
관계기업 취득 시 투자차액	16,986	0	13,455	31,619	0	0	0	576	0	0	7,613	0	102,421	27,444
공정가치 미상각잔액	53,269	85,875	29,620	40,749	0	0	0	0	0	0	0	0	13,912	9,845
내부거래 등	(453)	(136)	(3,180)	0	0	0	0	(567)	0	0	0	0	(4,515)	762
지분법적용 투자지분	329,499	437,012	191,098	10,090	8,127	8,855	57,558	25,813	1,380	47	10,064	1,557	169,034	402,501

주요 관계기업 및 공동기업의 요약 재무정보, 관계기업투자의 장부금액으로의 조정내역 및 관계기업으로부터 수령한 배당금

주요 관계기업 및 공동기업의 요약 재무정보 및 관계기업 및 공동기업으로부터 수령한 배당금은 아래와 같습니다.

(단위 : 백만원)

	전체 관계기업 투자금액														
	관계기업														
	효성티앤씨 주식회사	효성중공업 주식회사	효성첨단소재 주식회사	효성화학 주식회사	태백풍력발전 주식회사	평창풍력발전 주식회사	효성인포메이션시스템 주식회사	효성아이티엑스 주식회사	순천에코그린 주식회사	주식회사 광주일보사	PT. GELORA MANDIRI MEMBANGUN GMM	Epitone, Inc.	효성 씨브이씨 스케일업 신기술 투자조합 제1호	Hyosung Vietnam Co., Ltd.	Hyosung Istanbul TEKSTIL LTD.STI
유동자산	1,856,067	2,351,430	1,192,211	699,214	6,058	8,400	149,123	93,890	1,482	3,197	5,873	16,029	531	533,950	521,182
비유동자산	2,214,405	2,409,870	1,842,191	2,416,397	20,548	52,136	36,958	83,432	19,058	15,610	60,109	1,685	6,999	288,848	594,425

유동부채	1,881,749	2,811,485	1,751,303	2,147,489	431	5,476	64,978	91,563	2,682	14,107	38,352	157	316	621,141	396,411
비유동부채	619,980	725,656	533,005	906,238	2,954	33,976	5,987	15,640	51,448	1,883	21,781	35	0	1,394	75,106
수익(매출액)	7,526,919	4,300,572	3,202,331	2,791,629	7,384	9,361	226,121	503,494	7,597	7,030	25,246	0	0	1,580,273	1,505,535
당기순이익(손실)	98,706	131,922	47,255	(346,913)	3,752	(2,354)	15,047	14,579	(339)	(636)	(447)	(11,804)	(946)	33,031	38,549
기타포괄손익	3,486	(10,974)	707	146,269	0	0	(321)	(1,274)	0	55	199	940	0	3,514	10,141
총포괄손익	102,192	120,948	47,962	(200,644)	3,752	(2,354)	14,726	13,305	(339)	(581)	(248)	(10,864)	(946)	36,545	48,690
배당금수취	8,793	0	14,248	0	1,645	630	3,460	3,290	0	0	0	0	0	29,420	0

시장성 있는 관계기업투자의 공정가치

당기말 현재 시장성 있는 관계기업투자의 공정가치는 다음과 같습니다.

당기 (단위 : 백만원)

	전체 관계기업 투자금액				
	관계기업				
	효성티앤씨 주식회사	효성중공업 주식회사	효성첨단소재 주식회사	효성화학 주식회사	효성아이티엑스 주식회사
공표된 시장가격이 있는 경우, 관계기업 투자의 공정가치	320,941	490,201	398,277	107,084	43,660
관계기업투자에 대한 서술					보통주만 표시하였습니다.

전기 (단위 : 백만원)

	전체 관계기업 투자금액				
	관계기업				
	효성티앤씨 주식회사	효성중공업 주식회사	효성첨단소재 주식회사	효성화학 주식회사	효성아이티엑스 주식회사
공표된 시장가격이 있는 경우, 관계기업 투자의 공정가치	307,752	236,168	316,771	64,026	47,594
관계기업투자에 대한 서술					보통주만 표시하였습니다.

17. 기타자산 - 연결 (연결)

기타자산에 대한 정보

당기말 및 전기말 현재 기타자산, 기타의투자자산의 내역은 다음과 같습니다.

당기 (단위 : 백만원)

			공시금액
기타유동자산			
기타유동자산	유동선급금		29,080
	유동선급비용		27,729
	기타유동자산		56,809
기타비유동자산			
기타비유동자산	비유동선급금		8,407
	장기선급비용		626
	기타의투자자산		

	기타의투자자산	광업권	1,146
		미술품	23,980
		기타의투자자산	25,126
	반환재고회수권		185
	기타비유동자산		34,344
합계			91,153

전기 (단위 : 백만원)

			공시금액
기타유동자산			
기타유동자산	유동선급금		40,859
	유동선급비용		24,146
	기타유동자산		65,005
기타비유동자산			
기타비유동자산	비유동선급금		7,059
	장기선급비용		75
	기타의투자자산		
	기타의투자자산	광업권	1,016
		미술품	23,980
		기타의투자자산	24,996
	반환재고회수권		276
	기타비유동자산		32,406
합계			97,411

18. 특수관계자 - 연결 (연결)

관계기업 및 공동기업

당기말 연결그룹의 특수관계자 현황은 다음과 같습니다.

		한국	아시아	유럽	미주	중국	기타 아시아	지역 합계
관계기업의 명칭		효성티앤씨 주식회사, 효성중공업 주식회사, 효성첨단소재 주식회사, 효성화학 주식회사, 효성아이티엑스 주식회사, 순천에코그린 주식회사, 주식회사 광주일보사, 효성 씨브이씨 스케일업 신기술투자조합 제1호, 레오9호 청년창업펀드, 탄소성장펀드	Hyosung Vietnam Co., Ltd., PT. GELORA MANDIRI MEMBANGUN GMM	Hyosung Istanbul TEKSTIL LTD.STI	Epitone, Inc			

관계기업의 명칭	특수관계자거래에 대한 기술							연결그룹은 관계기업인 순천에코그린 주식회사의 민간투자사업을 위해 수표 2매를 견질로 제공하고 있습니다.
공동기업의 명칭		효성인포메이션시스템 주식회사, 태백풍력발전 주식회사, 평창풍력발전 주식회사						
기타특수관계자의 명칭		갤럭시아디바이스 주식회사, 갤럭시아일렉트로닉스 주식회사, 공덕개발 주식회사, 더클래스효성 주식회사, 더프리미엄효성 주식회사, 동륭실업 주식회사, 주식회사 신동진, 주식회사 아승오토모티브그룹, 트리니티에셋메니지먼트 주식회사, 행복두드리미 주식회사, 효성프리미어모터스 주식회사, 주식회사 에이에스씨, 주식회사 갤럭시아에스엠, 갤럭시아머니트리 주식회사, 주식회사 우전지앤에프, 신화인터텍 주식회사, 신성자동차 주식회사, 진흥기업 주식회사, KB와이즈스타전문투자형사모부동산투자신탁제11호 등		Hyosung Europe SRL, Hyosung Luxembourg S.A, Hyosung Spain, S.L.	Hyosung HICO, LTD., GST Automotive Safety Components International LLC. 등	Tianjin Galaxia Device Electronics., Co. Ltd., Huizhou Galaxia Device Electronics., Co. Ltd., Qingdao Galaxia Device Electronics., Co. Ltd., Weihai Galaxia Device Electronics., Co.Ltd., Galaxia Electronics China Huizhou CO., Ltd., DNS Technology Co., Ltd., Hyosung Spandex Jiaxing Co., Ltd., Hyosung Steel Cord Qingdao Co., Ltd. Huizhou Galaxia Trading Co.,LTD 등	Hyosung Japan Co., Ltd., Hyosung Singapore PTE Ltd., VINA ASC AUTOMOTIVE COMPANY LIMITED, Hyosung DongNai Co, LTD, Hyosung Corporation India Private Limited., Hyosung Dong Nai Nylon Co., Ltd., Hyosung Vina Chemicals Co., Ltd., Hyosung Vina Industrial Machinery Co., Ltd., Hyosung Quang Nam., Ltd, MEGA TECHNOLOGY And SOLUTION VIETNAM COMPANY LIMITED, HYOSUNG VINA CORE MATERIALS 등	
기타특수관계자의 명칭	특수관계의 성격에 대한 기술							제1024호 특수관계자 범위에 포함되지 않으나 독점규제 및 공정거래법에 따른 동일한 대규모기업집단 소속회사가 포함되어 있습니다.

특수관계자거래에 대한 공시

당기와 전기 중 연결그룹과 특수관계자와의 주요 거래 내역은 다음과 같습니다.

당기 (단위 : 백만원)

		전체 특수관계자																													전체 특수관계자 합계
		관계기업								공동기업		그 밖의 특수관계자																			
		효성중	효성화	효성티	효성첨	Hyosun	효성아	Hyosun	관계기	효성인	태백풍	GST	Huizhou	Hyosun	Hyosun	Hyosun	Hyosun	갤럭시	Hyosun	Hyosun	갤럭시	MEGA	Hyosun	VINA	Hyosun	기타특	Hyosun	주식회	HYOSU	

		공업 주식회사	학 주식회사	앤씨 주식회사	단소재 주식회사	g Vietnam Co., Ltd	이티엑스 주식회사	g Istanbul TEKSTIL LTD.STI	업의 기타	포메이션시스템 주식회사	력발전 주식회사	Automotive Safety Components International LLC.	Galaxia Device Electronics., Co., Ltd	g Japan Co., Ltd.	g Corporation India Private Limited.	g DongNai Co., LTD	g Luxembourg S.A	아디바이스 주식회사	g Spandex Jiaxing Co., Ltd.	g Europe SRL.	아머니트리 주식회사	TECHNOLOGY AND SOLUTION VIETNAM COMPANY LIMITED	g Quang Nam., Ltd	ASC AUTOMOTIVE COMPANY LIMITED	g Steel Cord Qingdao Co., Ltd.	수관계자의 기타	g Vina Chemicals Co., Ltd.	사 신동전	NG VINA CONSTRUCTION CO., LTD	
특수관계자와의 매출 등		113,654	102,817	104,587	36,475	1,375	2,743	417	961	715	0	30,252	4,180	1,995	3,985	3,036	1,840	5,547	138	4,791	634	33,255	888	3,486	3,053	9,899				470,723
특수관계자와의 매출 등	특수관계자와의 매출에 대한 기술																													매출 등에는 매출, 임대료수익, 이자수익 등이 포함되어 있습니다.
해당수익, 특수관계자거래		0	0	8,793	14,248	29,420	3,290	0	630	3,460	1,645	0	0	0	0	0	0	0	0	0	0	0	0	0	0	0				61,486
특수관계자와의 매입 등		20,164	12,666	130,463	162,875	352,043	5,150	55	231	416	0	1,490	28,976	307	2,801	120,023	11,791	9,267	7,263	763	3,642	131,915	22,918	0	2,575	11,621				1,039,415
특수관계자와의 매입 등	특수관계자와의 매입에 대한 기술																													매입 등에는 원재료 매입, 수출비, 지급수수료, 이자비용 등이 포함되어 있습니다.
부동산과 그 밖의 자산의 구입, 특수관계자거래		84	0	0	8	0	1,781	0	0	388	0	0	37	0	0	0	0	33	0	0	0	0	0	0	0	8				2,339

특수관계자거래에 대한 기술								당기 중 효성도요타 지분 추가 취득으로 관계기업에서 연결그룹으로 재분류 전 거래금액이 포함되어 있습니다.																					연결그룹은 관계기업인 순천에코그린 주식회사의 민간투자사업을 위해 수표 2매를 건설로 제공하고 있습니다.

전기

(단위 : 백만원)

		전체 특수관계자																												전체 특수관계자 합계
		관계기업								공동기업		그 밖의 특수관계자																		
		효성중공업 주식회사	효성화학 주식회사	효성티앤씨 주식회사	효성첨단소재 주식회사	Hyosung Vietnam Co., Ltd	효성아이티엑스 주식회사	Hyosung Istanbul TEKSTIL LTD.STI	관계기업의 기타	효성안포메이션시스템 주식회사	태백풍력발전 주식회사	GST Automotive Safety Components International LLC.	Huizhou Galaxia Device Electronics., Co., Ltd	Hyosung Japan Co., Ltd.	Hyosung Corporation India Private Limited.	Hyosung DongNai Co., LTD	Hyosung Luxembourg S.A	갤럭시아디바이스 주식회사	Hyosung Spandex Jiaxing Co., Ltd.	Hyosung Europe SRL.	갤럭시아머니트리 주식회사	MEGA TECHNOLOGY AND SOLUTION VIETNAMCOMPANY LIMITED	Hyosung Quang Nam., Ltd	VINA ASC AUTOMOTIVE COMPANY LIMITED	Hyosung Steel Cord Qingdao Co., Ltd.	기타특수관계자의 기타	Hyosung Vinamic Chemicals Co., Ltd.	주식회사 신동진	HYOSUNG VINA CONSTRUCTION CO., LTD	
특수관계자와의 매출 등		98,833	177,434	175,130	52,582	1,709	3,125	398	214	679	0	64,035	1,748	4,020	5,445	1,729	0	596	140		549	3,311	381	3,251		12,175	2,159	0	0	609,643
특수관계자와의 매출 등	특수관계자와의 매출에 대한 기술																													매출 등에는 매출, 임대료수익, 이자수익 등이 포함되어 있습니다.
배당수익, 특수관계자거래		0	0	43,965	9,498	62,073	3,291	74,599	168	3,460	1,155	0	0	0	0	0	0	0	0		0	0	0	0		0	0	0	0	198,209
특수관계자와의 매입 등		21,771	18,687	149,520	166,812	562,098	4,902	54	224	499	0	94	176,147	299	2,300	187,064	7,745	9,806	11,854		2,908	44,208	30,686	0		8,397	0	2,217	0	1,408,290

특수관계자와의 매입 등	특수관계자와의 매입에 대한 기술																													매입 등에는 원재료 매입, 수출비, 지급수수료, 이자비용 등이 포함되어 있습니다.
부동산과 그 밖의 자산의 구입, 특수관계자거래		204	0	0	0	0	1	0	0	533	0	0	98	0	0	0	0	0	0		0	0	0	0		203	0	140	1,053	2,232
특수관계자거래에 대한 기술																														

특수관계자에 대한 채권채무

당기말 및 전기말 현재 특수관계자에 대한 채권・채무잔액은 다음과 같습니다.

당기 (단위 : 백만원)

		전체 특수관계자																							
		관계기업								그 밖의 특수관계자															
		효성중공업 주식회사	효성화학 주식회사	효성티앤씨 주식회사	효성첨단소재 주식회사	Hyosung Vietnam Co., Ltd	주식회사 광주일보사	Hyosung Istanbul TEKSTIL LTD.STI	기타, 관계기업	GST Automotive Safety Components International LLC	KB와이즈스타전문투자형사모부동산투자신탁 제11호	Huizhou Galaxia Device Electronics., Co., Ltd	Hyosung Europe SRL	Hyosung DongNai Co., LTD	Hyosung Spandex Jiaxing Co., Ltd	공덕개발 주식회사	주식회사 신풍진	갤럭시아머니트리 주식회사	Hyosung Corporation India Private Limited	MEGA TECHNOLOGY AND SOLUTION VIETNAM COMPANY LIMITED	Hyosung Luxembourg S.A	HYOSUNG VINA CONSTRUCTION CO., LTD	Hyosung Quang Nam., Ltd	기타, 기타 특수관계자	전체 특수관계자 합계
매출채권		19,866	15,980	11,006	8,081	110	0	0	632	17,038	0	1,162	3,082	63	0	0	0	139	2,541	16,007	661		100	5,502	101,970
기타채권		19,250	2,107	9,718	120	0	7,853	39	4	0	610	0	833	2,336	0	902	1,175	1,776	31	1,439	0		0	2,250	50,443
기타채권	기타채권에 대한 설명, 특수관계자 거래																								기타채권에는 미수금, 임대어금, 임차보증금, 선급금 등이 포함되어 있습니다.
매입채무		78	444	5,716	42,575	43,639	0	0	8	3,211	0	5,004	0	20,620	2,348	0	0	0	14	8,091	2,440		4,253	4,248	142,689
기타채무		23,736	178	3,790	5,352	0	55	5	751	0	1,185	27	82	0	0	1,930	677	811	327	0	0		0	366	39,272
기타채무	기타채무에 대한 설명, 특수관계자 거래																								기타채무에는 미지급금, 임대보증금 등이 포함되어 있습니다.

특수관계자거래에 대한 기술	연결그룹은 효성중공업 주식회사에 대한 회원권 25,200백만원을 무형자산으로 인식하고 있습니다.	당기말 현재 효성화학 주식회사가 금융기관에 매각한 외화매출채권 금액 397백만원, 전기말 0원이 연결그룹 매입채무로 포함되어 있습니다.	당기말 현재 효성티앤씨 주식회사가 금융기관에 매각한 외화매출채권 금액 2,797백만원, 전기말 37,911백만원이 연결그룹 매입채무로 포함되어 있습니다.	당기말 현재 효성첨단소재 주식회사가 금융기관에 매각한 외화매출채권 금액 36,502백만원, 전기말 4,553백만원이 연결그룹 매입채무로 포함되어 있습니다.																					연결그룹은 관계기업인 순천에코그린 주식회사의 민간투자사업을 위해 수표 2매를 견질로 제공하고 있습니다.

전기

(단위 : 백만원)

		전체 특수관계자																							
		관계기업								그 밖의 특수관계자															
		효성중공업 주식회사	효성화학 주식회사	효성티앤씨 주식회사	효성첨단소재 주식회사	Hyosung Vietnam Co., Ltd	주식회사 광주일보사	Hyosung Istanbul TEKSTIL LTD.STi	기타, 관계기업	GST Automotive Safety Components International LLC	KB와이즈스타전문투자형사모부동산투자신탁 제11호	Huizhou Galaxia Device Electronics., Co., Ltd	Hyosung Europe SRL	Hyosung DongNai Co., LTD	Hyosung Spandex Jiaxing Co., Ltd	공덕개발 주식회사	주식회사 산동진	갤럭시아머니트리 주식회사	Hyosung Corporation India Private Limited	MEGA TECHNOLOGY AND SOLUTION VIETNAM COMPANY LIMITED	Hyosung Luxembourg S.A	HYOSUNG VINA CONSTRUCTION CO., LTD	Hyosung Quang Nam., Ltd	기타, 기타 특수관계자	전체 특수관계자 합계
매출채권		17,357	17,953	15,230	5,623	98	0	4	360	19,696	0	0	3,302	83	0	0	0	8	4,678	2,392		0	21	2,292	89,097
기타채권		19,112	100	1,293	226	352	7,853	30,044	487	0	590	0	0	2,824	0	893	1,157	600	31	7,138		0	0	560	73,260
기타채권	기타채권에 대한 설명, 특수관계자 거래																								기타채권에는 미수금, 대여금, 임차보증금, 선급금 등이 포함되어 있습니다.
매입채무		3,696	4,355	753	7,514	66,614	0	0	6	3,407	0	533	0	23,639	3,235	0	0	0	0	5,762		0	1,844	7,353	128,711
기타채무		24,418	52	1,835	5,704	0	55	0	957	0	1,211	0	73	0	0	3,430	1,234	933	0	25		1,358	0	500	41,785
기타채무	기타채무에 대한 설명, 특수관계자 거래																								기타채무에는 미지급금, 임대보증금 등이 포함되어 있습니다.

특수관계자거래에 대한 기술	연결그룹은 효성중공업 주식회사에 대한 회원권 25,200백만원를 무형자산으로 인식하고 있습니다.																							

특수관계자와의 자금거래

당기 및 전기 중 특수관계자와의 자금거래 내역은 다음과 같습니다.

당기 (단위 : 백만원)

	전체 특수관계자				
	관계기업				그 밖의 특수관계자
	주식회사 광주일보사	효성 씨브이씨 스케일업 신기술투자조합 제1호	효성첨단소재 주식회사	효성화학 주식회사	KB와이스타전문투자형사모부동산투자신탁11호
기초	7,853	0	0	0	0
대여	0	0	0	0	
회수	0	0	0	0	
기말	7,853	0	0	0	
출자	0	1,760	19,000	50,000	
특수관계자와의 자금거래에 대한 설명	당기말 현재 주식회사 광주일보사 대여금에 대해 전액 손실충당금을 인식하고 있습니다.	당기말 현재 당사는 추후 캐피탈콜 방식으로 추가 잔여 약정금액 9,240백만원을 납입할 예정입니다.			

전기 (단위 : 백만원)

	전체 특수관계자				
	관계기업				그 밖의 특수관계자
	주식회사 광주일보사	효성 씨브이씨 스케일업 신기술투자조합 제1호	효성첨단소재 주식회사	효성화학 주식회사	KB와이스타전문투자형사모부동산투자신탁11호
기초	7,853				60,000
대여	0				0
회수	0				60,000
기말	7,853	0	0	0	0
출자	0				0

특수관계자와의 자금거래에 대한 설명	전기말 현재 주식회사 광주일보사 대여금 및 미수수익에 대해 전액 손실충당금을 인식하고 있습니다.				연결그룹의 특수관계자인 KB와이즈스타전문투자형사모부동산투자신탁제11호가 유동화전문회사로부터 85,700백만원을 차입하였으며, 유동화전문회사가 동 차입금에 대한 대출채권을 기초자산으로하여 발행한 수익증권을 연결그룹이 매입한 금액입니다. 동 수익증권 매입액을 실질적으로 특수관계자에게 대여한 것으로 보아 특수관계자 거래에 포함하였습니다.

주요 경영진 보상

당기와 전기 중 지배기업이 주요 경영진, 등기임원 보상을 위해 비용으로 계상한 금액은 다음과 같습니다.

당기 (단위 : 백만원)

	전체 특수관계자
	특수관계자
	당해 기업이나 당해 기업의 지배기업의 주요 경영진
단기급여	13,499
퇴직급여	1,273
합계	14,772

전기 (단위 : 백만원)

	전체 특수관계자
	특수관계자
	당해 기업이나 당해 기업의 지배기업의 주요 경영진
단기급여	14,216
퇴직급여	1,240
합계	15,456

19. 매입채무 및 기타채무 - 연결 (연결)

매입채무및기타채무의 정보

당기말 및 전기말 현재 매입채무및기타채무의 내역은 다음과 같습니다.

당기 (단위 : 백만원)

	공시금액
유동매입채무	345,228
유동 미지급비용 및 기타 유동부채	201,223
장기기타채무	22,293

전기 (단위 : 백만원)

	공시금액
유동매입채무	308,661
유동 미지급비용 및 기타 유동부채	201,871
장기기타채무	18,712

기타채무

당기말 및 전기말 현재 기타채무의 장부금액은 다음과 같습니다.

당기 (단위 : 백만원)

	공시금액
기타 유동 미지급금	101,349
유동으로 분류되는 미지급비용	43,315
단기예수금	54,666
단기예수보증금	1,893
기타 비유동 미지급금	3,296
비유동으로 분류되는 미지급비용	1,045
장기예수보증금	17,952

전기 (단위 : 백만원)

	공시금액
기타 유동 미지급금	109,183
유동으로 분류되는 미지급비용	34,164
단기예수금	55,318
단기예수보증금	3,206
기타 비유동 미지급금	2,137
비유동으로 분류되는 미지급비용	781
장기예수보증금	15,794

20. 차입금과 사채 주석 - 연결 (연결)

차입금과 사채에 대한 세부 정보

당기말 및 전기말 현재 차입금의 내역은 다음과 같습니다.

당기 (단위 : 백만원)

	공시금액

단기차입금	798,300
유동성장기차입금	167,327
유동성사채	0
비유동부채	158,672

전기 (단위 : 백만원)

	공시금액
단기차입금	913,257
유동성장기차입금	172,377
유동성사채	0
비유동부채	159,693

단기차입금 정보

당기말 및 전기말 단기차입금의 상세 현황은 다음과 같습니다.

당기 (단위 : 백만원)

			차입금명칭											
			원반대출			매출채권 매각차입			전자단기사채			기타 단기 차입금		
			범위		범위 합계	범위 합계		범위 합계	범위 합계		범위 합계	범위 합계		범위 합계
			하위범위	상위범위		하위범위	상위범위		하위범위	상위범위		하위범위	상위범위	
차입금, 이자율														
차입금, 이자율	거래상대방	우리은행 외	0.0511	0.0725		0.0600	0.0686					0.0342	0.0735	
		KB 증권							0.0630	0.0630				
단기차입금및유동성장기차입금														
단기차입금및유동성 장기차입금	거래상대방	우리은행 외												
		KB 증권												
매출채권 매각차입에 대한 기술														
매출채권 매각차입에 대한 기술	거래상대방	우리은행 외												
		KB 증권												

전기 (단위 : 백만원)

			차입금명칭											
			원반대출			매출채권 매각차입			전자단기사채			기타 단기 차입금		
			범위		범위 합계	범위 합계		범위 합계	범위 합계		범위 합계	범위 합계		범위 합계
			하위범위	상위범위		하위범위	상위범위		하위범위	상위범위		하위범위	상위범위	
차입금, 이자율														
차입금, 이자율	거래상대방	우리은행 외												
		KB 증권												
단기차입금및유동성장기차입금														
단기차입금및유동성 장기차입금	거래상대방	우리은행 외												
		KB 증권												
매출채권 매각차입에 대한 기술								연결그룹은 외화매출채권을 금융기관 등에 매각하였으며, 이중 매출거래처의 부도가 발생하는 경우 연결그룹이 은행에 해당 금액을 지급할 의무를 가지는 소구권이 있는 거래에 대해서는 담보부차입으로 회계처리하였습니다						

매출채권 매각차입에 대한 기술	거래상대방	우리은행 외												
		KB 증권												

장기 차입금 정보

당기말 및 전기말 장기차입금의 상세 현황은 다음과 같습니다.

당기

(단위 : 백만원)

			전체 특수관계자												전체 특수관계자 합계
			주식회사 효성						종속기업						
			차입금명칭												
			장기 차입금												
			원화장기차입금			외화장기차입금			원화장기차입금			외화장기차입금			
			범위		범위 합계	범위 합계		범위 합계	범위 합계		범위 합계	범위 합계		범위 합계	
			하위범위	상위범위		하위범위	상위범위		하위범위	상위범위		하위범위	상위범위		
이자율															
이자율	거래상대방	한국에너지공단	0.0125	0.0125											
		한화생명보험 외							0.0285	0.0549					
		수출입은행 외										0.0580	0.0776		
장기차입금															158,672
장기차입금	거래상대방	한국에너지공단													
		한화생명보험 외													
		수출입은행 외													
유동성장기차입금															(167,327)
유동성장기차입금	거래상대방	한국에너지공단													
		한화생명보험 외													
		수출입은행 외													
현재가치할인차금, 장기차입금															32
현재가치할인차금, 장기차입금	거래상대방	한국에너지공단													
		한화생명보험 외													
		수출입은행 외													
비유동부채															158,672
비유동부채	거래상대방	한국에너지공단													
		한화생명보험 외													
		수출입은행 외													
장기차입금에 대한 기술															상기 장기차입금은 원금분할상환되거나 만기에 일시상환되며, 이와 관련하여 연결그룹의 기타 금융자산 및 유형자산 등이 담보로 제공하고 있습니다
장기차입금에 대한 기술	거래상대방	한국에너지공단													
		한화생명보험 외													
		수출입은행 외													

전기

(단위 : 백만원)

			전체 특수관계자												전체 특수관계자 합계
			주식회사 효성						종속기업						
			차입금명칭												
			장기 차입금												
			원화장기차입금			외화장기차입금			원화장기차입금			외화장기차입금			
			범위		범위 합계	범위 합계		범위 합계	범위 합계		범위 합계	범위 합계		범위 합계	
			하위범위	상위범위		하위범위	상위범위		하위범위	상위범위		하위범위	상위범위		
이자율															
이자율	거래상대방	한국에너지공단													
		한화생명보험 외													
		수출입은행 외													
장기차입금															159,693
장기차입금	거래상대방	한국에너지공단													
		한화생명보험 외													
		수출입은행 외													
유동성장기차입금															172,377

유동성장기차입금	거래상대방	한국에너지공단													
		한화생명보험 외													
		수출입은행 외													
현재가치할인차금, 장기차입금															56
현재가치할인차금, 장기차입금	거래상대방	한국에너지공단													
		한화생명보험 외													
		수출입은행 외													
비유동부채															159,693
비유동부채	거래상대방	한국에너지공단													
		한화생명보험 외													
		수출입은행 외													
장기차입금에 대한 기술															상기 장기차입금은 원금분할상환되거나 만기에 일시상환되며, 이와 관련하여 연결그룹의 기타 금융자산 및 유형자산 등이 담보로 제공하고 있습니다
장기차입금에 대한 기술	거래상대방	한국에너지공단													
		한화생명보험 외													
		수출입은행 외													

21. 정부보조금 - 연결 (연결)

정부보조금에 대한 공시

당기 (단위 : 백만원)

	공시금액
자산관련정부보조금	6,674
정부보조금관련부채	3,131
재무제표에 인식한 정부보조금의 성격과 정도에 대한 기술	연결그룹은 폴리케톤 소재개발 외 다수의 국책연구과제와 관련하여 한국산업기술평가관리원 등 협약대상자와 개발협약을 체결하고 연구개발활동을 진행중입니다.

전기 (단위 : 백만원)

	공시금액
자산관련정부보조금	1,716
정부보조금관련부채	7,909
재무제표에 인식한 정부보조금의 성격과 정도에 대한 기술	연결그룹은 폴리케톤 소재개발 외 다수의 국책연구과제와 관련하여 한국산업기술평가관리원 등 협약대상자와 개발협약을 체결하고 연구개발활동을 진행중입니다.

22. 퇴직급여부채 - 연결 (연결)

확정기여제도 공시

당기 (단위 : 백만원)

	공시금액
퇴직급여비용, 확정기여제도	2,414

전기 (단위 : 백만원)

	공시금액
퇴직급여비용, 확정기여제도	2,329

순확정급여부채(자산)에 대한 공시

당기말 및 전기말 현재 순확정급여자산 산정내역은 다음과 같습니다.

당기 (단위 : 백만원)

		공시금액
확정급여채무, 현재가치		209,011
사외적립자산의 종류, 공정가치 화폐금액		
사외적립자산의 종류, 공정가치 화폐금액	국민연금전환금	(85)
	그 밖의 자산, 전체 사외적립자산에서 차지하는 금액	(223,179)
	사외적립자산 공정가치 합계	(223,264)
순확정급여부채(자산)		(14,253)

전기 (단위 : 백만원)

		공시금액
확정급여채무, 현재가치		191,347
사외적립자산의 종류, 공정가치 화폐금액		
사외적립자산의 종류, 공정가치 화폐금액	국민연금전환금	(92)
	그 밖의 자산, 전체 사외적립자산에서 차지하는 금액	(223,478)
	사외적립자산 공정가치 합계	(223,570)
순확정급여부채(자산)		(32,223)

순확정급여부채(자산)의 변동

당기 및 전기 중 확정급여채무, 사외적립자산의 변동내역은 다음과 같습니다.

당기 (단위 : 백만원)

		확정급여채무의 현재가치	사외적립자산
순확정급여부채		191,347	(223,570)
당기근무원가, 순확정급여부채(자산)		21,141	
이자비용(수익), 순확정급여부채(자산)		6,114	(11,489)
과거근무원가, 순확정급여부채(자산)		1,757	
제도에서 지급한 금액, 순확정급여부채(자산)		(14,580)	15,304
순확정급여채무(자산)의 변동			
순확정급여채무(자산)의	인구통계적가정의 변동	23	

변동	에서 발생하는 보험수리적손실(이익), 순 확정급여부채(자산)		
	재무적 가정의 변동에서 발생하는 보험수리적손실(이익), 순 확정급여부채(자산)	7,576	
	경험조정에서 발생하는 보험수리적 손실(이익), 순확정급여부채(자산)	(6,387)	
	확정급여의 재측정손익	1,212	1,003
기업이 제도에 납입한 기여금, 순확정급여부채(자산)		0	(2,357)
관계회사 순전출입에 의한 순확정급여부채의 변동		618	(775)
연결대상범위의 변동		1,402	(1,380)
기타 변동에 의한 증가(감소), 순확정급여부채(자산)		0	0
순확정급여부채		209,011	(223,264)

전기 (단위 : 백만원)

		확정급여채무의 현재가치	사외적립자산
순확정급여부채		196,603	(194,509)
당기근무원가, 순확정급여부채(자산)		20,766	
이자비용(수익), 순확정급여부채(자산)		3,688	(5,911)
과거근무원가, 순확정급여부채(자산)		17	
제도에서 지급한 금액, 순확정급여부채(자산)		(10,780)	9,055
순확정급여채무(자산)의 변동			
순확정급여채무(자산)의 변동	인구통계적가정의 변동에서 발생하는 보험수리적손실(이익), 순 확정급여부채(자산)	(109)	
	재무적 가정의 변동에서 발생하는 보험수리적손실(이익), 순 확정급여부채(자산)	(18,146)	
	경험조정에서 발생하는 보험수리적 손실(이익), 순확정급여부채(자산)	(583)	
	확정급여의 재측정손익	(18,838)	2,420
기업이 제도에 납입한 기여금, 순확정급여부채(자산)			(28,469)

관계회사 순전출입에 의한 순확정급여부채의 변동	209	(349)
연결대상범위의 변동	(290)	
기타 변동에 의한 증가(감소), 순확정급여부채(자산)	(28)	(5,807)
순확정급여부채	191,347	(223,570)

사외적립자산의 공정가치에 대한 공시

당기말 및 전기말 현재 사외적립자산의 구성내역은 다음과 같습니다.

당기 (단위 : 백만원)

	예적금으로 적립된 사외적립자산	채무상품으로 적립된 사외적립자산	현금및현금성자산	금융자산, 분류 합계
사외적립자산, 공정가치	122,172	71,995	29,097	223,264

전기 (단위 : 백만원)

	예적금으로 적립된 사외적립자산	채무상품으로 적립된 사외적립자산	현금및현금성자산	금융자산, 분류 합계
사외적립자산, 공정가치	102,634	120,920	16	223,570

주요 보험수리적 가정

당기말 및 전기말 현재 주요 보험수리적 가정은 다음과 같습니다.

당기 (단위 : 백만원)

	하위범위	상위범위
할인율에 대한 보험수리적 가정	0.0209	0.0469
미래임금상승률에 대한 보험수리적 가정	0.0133	0.0480

전기 (단위 : 백만원)

	하위범위	상위범위
할인율에 대한 보험수리적 가정	0.0225	0.0534
미래임금상승률에 대한 보험수리적 가정	0.0200	0.0375

보험수리적가정의 민감도분석에 대한 공시

상기의 민감도 분석은 다른 가정은 일정하다는 가정하에 산정됐습니다. 주요 보험수리적가정의 변동에 대한 확정급여채무의 민감도는 연결재무상태표에 인식된 확정급여채무 산정 시 사용한 예측단위접근법과 동일한 방법을 사용하여 산정됐습니다.

주요 가정의 변동에 따른 대략적인 연금부채의 민감도 분석은 다음과 같습니다.

(단위 : 백만원)

	할인율에 대한 보험수리적 가정	미래임금상승률에 대한 보험수리적 가정
보험수리적가정의 합리적인 범위 내에서의 발생가능한 증가율	0.01	0.01
보험수리적가정의 합리적인 범위 내에서의 발생가능한 증가로 인한 확정급여부채의 증가(감소)	(9,388)	10,733
보험수리적가정의 합리적인 범위 내에서의 발생가능한 감소율	0.01	0.01
보험수리적가정의 합리적인 범위 내에서의 발생가능한 감소로 인한 확정급여채무의 증가(감소)	10,686	(9,598)

확정급여채무의 가중평균만기

(단위 : 백만원)

	하위범위	상위범위
확정급여채무의 가중평균만기	1.30	12.85

23. 기타부채 - 연결 (연결)

기타부채에 대한 공시

당기말 및 전기말 현재 기타부채의 내역은 다음과 같습니다.

당기 (단위 : 백만원)

	공시금액
선수금	124,222
선수수익	7,007
충당부채	10,045
초과청구공사	97
장기선수금	7,576
장기선수수익	2,150
충당부채	4,382
합계	155,479

전기 (단위 : 백만원)

	공시금액
선수금	131,056
선수수익	10,147
충당부채	8,633
초과청구공사	32
장기선수금	6,991

장기선수수익	2,181
충당부채	3,859
합계	162,899

기타충당부채에 대한 공시

당기와 전기 중 연결그룹의 충당부채 변동내역은 아래와 같습니다.

당기 (단위 : 백만원)

	하자보수충당부채	판매보증충당부채	소송손실충당부채	기타충당부채
당기초	1,037	11,362	0	93
전입	1,071	6,071	3,868	6
환입			0	
사용	(934)	(8,426)	0	0
기타	(114)	(189)	0	582
주1				환율변동효과 등이 포함된 금액입니다.
당기말	1,060	8,818	3,868	681

전기 (단위 : 백만원)

	하자보수충당부채	판매보증충당부채	소송손실충당부채	기타충당부채
당기초	1,203	10,794		128
전입	74	20,166		
환입				46
사용	(440)	(19,910)		0
기타	200	312		11
주1				환율변동효과등이 포함된 금액입니다.
당기말	1,037	11,362		93

24. 자본금, 적립금, 기타지분 - 연결 (연결)

주식의 분류에 대한 공시

	보통주
수권주식수	200,000,000
총 발행주식수	21,071,025
주당 액면가액	5,000

이익잉여금 내역

당기말 및 전기말 현재 이익잉여금의 내역은 다음과 같습니다.

당기 (단위 : 백만원)

		공시금액
법정적립금		75,670
법정적립금	이익준비금	연결그룹은 상법의 규정에 따라, 자본금의 50%에 달할때까지 매 결산기마다 현금에 의한 이익배당금의 10% 이상을 이익준비금으로 적립하고 있습니다. 동 이익준비금은 현금으로 배당할 수 없으나 자본전입 또는 결손보전이 가능하며, 자본준비금과 이익준비금의 총액이 자본금의 1.5배를 초과하는 경우 (주주총회의 결의에 따라) 그 초과한 금액 범위에서 자본준비금과 이익준비금을 감액할 수 있습니다.
임의적립금		
임의적립금	시설적립금	6,322,000
미처분이익잉여금		(78,593)
합계		6,319,077

전기 (단위 : 백만원)

		공시금액
법정적립금		75,670
법정적립금	이익준비금	연결그룹은 상법의 규정에 따라, 자본금의 50%에 달할때까지 매 결산기마다 현금에 의한 이익배당금의 10% 이상을 이익준비금으로 적립하고 있습니다. 동 이익준비금은 현금으로 배당할 수 없으나 자본전입 또는 결손보전이 가능하며, 자본준비금과 이익준비금의 총액이 자본금의 1.5배를 초과하는 경우 (주주총회의 결의에 따라) 그 초과한 금액 범위에서 자본준비금과 이익준비금을 감액할 수 있습니다.
임의적립금		
임의적립금	시설적립금	6,367,000
미처분이익잉여금		(28,325)
합계		6,414,345

25. 기타자본구성요소 - 연결 (연결)

기타자본구성요소의 정보

당기말 및 전기말 현재 기타자본구성요소의 내역은 다음과 같습니다.

당기 (단위 : 백만원)

		공시금액
기타자본잉여금		317,086
자기주식		(42,119)
기타포괄손익-공정가치측정지분상품 평가손익		(129,506)
파생상품평가손익		613
지분법자본변동		61,378
해외사업환산손익		14,193
감자차손		(4,816,959)
감자차손	주1	인적분할에 따라 주주에게 분배하여야 할 비현금자산의 장부금액과 공정가치와의 차이를 중단영업처분이익으로 인식하면서 기타불입자본이 감소한 금액이 포함되어 있습니다.
자기주식처분이익		186,581
기타자본조정		(2,225)
합계		(4,410,958)

전기 (단위 : 백만원)

		공시금액
기타자본잉여금		317,070
자기주식		(42,119)
기타포괄손익-공정가치측정지분상품 평가손익		(127,754)
파생상품평가손익		613
지분법자본변동		58,586
해외사업환산손익		10,609
감자차손		(4,816,959)
감자차손	주1	인적분할에 따라 주주에게 분배하여야 할 비현금자산의 장부금액과 공정가치와의 차이를 중단영업처분이익으로 인식하면서 기타불입자본이 감소한 금액이 포함되어 있습니다.
자기주식처분이익		186,340
기타자본조정		(2,225)
합계		(4,415,839)

26. 매출액 - 연결 (연결)

매출액

당기와 전기 중 발생한 매출액의 내역은 다음과 같습니다.

당기 (단위 : 백만원)

	공시금액
상품매출액	1,511,568
제품매출액	925,471
용역매출액	524,726
기타매출	179,040
운송주선매출	254,760
지분법이익	41,123
합계	3,436,688

전기 (단위 : 백만원)

	공시금액
상품매출액	1,385,346
제품매출액	1,174,540
용역매출액	531,857
기타매출	160,201
운송주선매출	502,328
지분법이익	(34,946)
합계	3,719,326

27. 고객과의 계약에서 생기는 수익 - 연결 (연결)

재화 또는 용역 유형별 수익

연결그룹의 고객과의 계약에서 생기는 수익은 다음과 같이 구분됩니다.

당기 (단위 : 백만원)

				매출액	주1	주2
부문	지주사업	제품과 용역	상품매출	1,673		
			제품매출	104,542		
			용역매출	100,406		
			기타매출	328,451	기타매출에는 운송주선매출이 포함되어 있습니다.	
		제품과 용역		535,072		
	무역	제품과 용역	상품매출	989,906		
			제품매출	0		
			용역매출	0		
			기타매출	8,537	기타매출에는 운송주선매출이 포함되어 있습니다.	
		제품과 용역		998,443		

	섬유제조	제품과 용역	상품매출	0		
			제품매출	304,642		
			용역매출	0		
			기타매출	2,627	기타매출에는 운송주선매출이 포함되어 있습니다.	
		제품과 용역		307,269		
	정보통신	제품과 용역	상품매출	321,527		
			제품매출	299,714		
			용역매출	440,411		
			기타매출	43,792	기타매출에는 운송주선매출이 포함되어 있습니다.	
		제품과 용역		1,105,444		
	펌프제조	제품과 용역	상품매출	4,775		
			제품매출	220,198		
			용역매출	0		
			기타매출	648	기타매출에는 운송주선매출이 포함되어 있습니다.	
		제품과 용역		225,621		
	수입차딜러	제품과 용역	상품매출	195,515		
			제품매출	0		
			용역매출	0		
			기타매출	26,544	기타매출에는 운송주선매출이 포함되어 있습니다.	
		제품과 용역		222,059		
	기타부문	제품과 용역	상품매출	0		
			제품매출	295		
			용역매출	0		
			기타매출	2,146	기타매출에는 운송주선매출이 포함되어 있습니다.	
		제품과 용역		2,441		
	연결조정	제품과 용역	상품매출	(1,828)		
			제품매출	(3,920)		
			용역매출	(16,091)		
			기타매출	(13,267)	기타매출에는 운송주선매출이 포함되어 있습니다.	
		제품과 용역		(35,106)		
부문				3,361,243		매출액 중 기업회계기준서 제1115호 적용범위에 포함되지 않는 지분법이익 41,123백만원 및 운용리스수익

			34,322백만원은 제외하였습니다.

전기 (단위 : 백만원)

				매출액	주1	주2
부문	지주사업	제품과 용역	상품매출	1,899		
			제품매출	94,698		
			용역매출	97,488		
			기타매출	578,228	기타매출에는 운송주선매출이 포함되어 있습니다.	
		제품과 용역		772,313		
	무역	제품과 용역	상품매출	1,079,805		
			제품매출	0		
			용역매출	0		
			기타매출	6,728	기타매출에는 운송주선매출이 포함되어 있습니다.	
		제품과 용역		1,086,533		
	섬유제조	제품과 용역	상품매출	0		
			제품매출	314,064		
			용역매출	0		
			기타매출	1,749	기타매출에는 운송주선매출이 포함되어 있습니다.	
		제품과 용역		315,813		
	정보통신	제품과 용역	상품매출	97,460		
			제품매출	565,765		
			용역매출	448,268		
			기타매출	41,467	기타매출에는 운송주선매출이 포함되어 있습니다.	
		제품과 용역		1,152,960		
	펌프제조	제품과 용역	상품매출	2,569		
			제품매출	200,086		
			용역매출	0		
			기타매출	120	기타매출에는 운송주선매출이 포함되어 있습니다.	
		제품과 용역		202,775		
	수입차딜러	제품과 용역	상품매출	191,369		
			제품매출	0		
			용역매출	0		
			기타매출	25,025	기타매출에는 운송주선매출이 포함되어 있습니다.	
		제품과 용역		216,394		
	기타부문	제품과 용역	상품매출	14,526		
			제품매출	406		

			용역매출	0		
			기타매출	4,591	기타매출에는 운송주선매출이 포함되어 있습니다.	
		제품과 용역		19,523		
	연결조정	제품과 용역	상품매출	(2,282)		
			제품매출	(3,369)		
			용역매출	(13,899)		
			기타매출	(22,886)	기타매출에는 운송주선매출이 포함되어 있습니다.	
		제품과 용역		(42,436)		
부문				3,723,875		매출액 중 기업회계기준서 제1115호 적용범위에 포함되지 않는 지분법이익 41,123백만원 및 운용리스수익 34,322백만원은 제외하였습니다.

고객과의 계약에서 생기는 수익의 구분에 대한 공시

당기 (단위 : 백만원)

				매출액
부문	지주사업	지역	국내	525,950
			북중미	0
			아시아	9,122
			유럽	0
			기타	0
		지역		535,072
	무역	지역	국내	0
			북중미	998,443
			아시아	0
			유럽	0
			기타	0
		지역		998,443
	섬유제조	지역	국내	0
			북중미	307,269
			아시아	0
			유럽	0
			기타	0
		지역		307,269

	정보통신	지역	국내	1,104,255
			북중미	0
			아시아	0
			유럽	1,189
			기타	0
		지역		1,105,444
	펌프제조	지역	국내	225,621
			북중미	0
			아시아	0
			유럽	0
			기타	0
		지역		225,621
	수입차딜러	지역	국내	222,059
			북중미	0
			아시아	0
			유럽	0
			기타	0
		지역		222,059
	기타부문	지역	국내	672
			북중미	1,748
			아시아	0
			유럽	0
			기타	21
		지역		2,441
	연결조정	지역	국내	(34,465)
			북중미	(495)
			아시아	0
			유럽	(146)
			기타	0
		지역		(35,106)
부문				3,361,243

전기 (단위 : 백만원)

				매출액
부문	지주사업	지역	국내	772,313
			북중미	0
			아시아	0
			유럽	0
			기타	0
		지역		772,313

	무역	지역	국내	0
			북중미	1,086,533
			아시아	0
			유럽	0
			기타	0
		지역		1,086,533
	섬유제조	지역	국내	0
			북중미	315,813
			아시아	0
			유럽	0
			기타	0
		지역		315,813
	정보통신	지역	국내	868,171
			북중미	0
			아시아	0
			유럽	284,789
			기타	0
		지역		1,152,960
	펌프제조	지역	국내	202,775
			북중미	0
			아시아	0
			유럽	0
			기타	0
		지역		202,775
	수입차딜러	지역	국내	216,394
			북중미	0
			아시아	0
			유럽	0
			기타	0
		지역		216,394
	기타부문	지역	국내	2,053
			북중미	1,733
			아시아	15,693
			유럽	0
			기타	44
		지역		19,523
	연결조정	지역	국내	(41,635)
			북중미	(371)
			아시아	(430)

			유럽	0
			기타	0
		지역		(42,436)
부문				3,723,875

수익인식 시기에 따른 구분

당기 (단위 : 백만원)

				매출액
부문	지주사업	재화나 용역의 이전 시기	한 시점에 이전하는 재화나 서비스	106,215
			기간에 걸쳐 이전하는 재화나 서비스	428,857
		재화나 용역의 이전 시기		535,072
	무역	재화나 용역의 이전 시기	한 시점에 이전하는 재화나 서비스	998,443
			기간에 걸쳐 이전하는 재화나 서비스	0
		재화나 용역의 이전 시기		998,443
	섬유제조	재화나 용역의 이전 시기	한 시점에 이전하는 재화나 서비스	307,269
			기간에 걸쳐 이전하는 재화나 서비스	0
		재화나 용역의 이전 시기		307,269
	정보통신	재화나 용역의 이전 시기	한 시점에 이전하는 재화나 서비스	620,052
			기간에 걸쳐 이전하는 재화나 서비스	485,392
		재화나 용역의 이전 시기		1,105,444
	펌프제조	재화나 용역의 이전 시기	한 시점에 이전하는 재화나 서비스	224,973
			기간에 걸쳐 이전하는 재화나 서비스	648
		재화나 용역의 이전 시기		225,621
	수입차딜러	재화나 용역의 이전 시기	한 시점에 이전하는 재화나 서비스	220,248
			기간에 걸쳐 이전	1,811

			하는 재화나 서비스	
		재화나 용역의 이전 시기		222,059
	기타부문	재화나 용역의 이전 시기	한 시점에 이전하는 재화나 서비스	295
			기간에 걸쳐 이전하는 재화나 서비스	2,146
		재화나 용역의 이전 시기		2,441
	연결조정	재화나 용역의 이전 시기	한 시점에 이전하는 재화나 서비스	(5,748)
			기간에 걸쳐 이전하는 재화나 서비스	(29,358)
		재화나 용역의 이전 시기		(35,106)
부문				3,361,243

전기 (단위 : 백만원)

				매출액
부문	지주사업	재화나 용역의 이전 시기	한 시점에 이전하는 재화나 서비스	96,597
			기간에 걸쳐 이전하는 재화나 서비스	675,716
		재화나 용역의 이전 시기		772,313
	무역	재화나 용역의 이전 시기	한 시점에 이전하는 재화나 서비스	1,086,533
			기간에 걸쳐 이전하는 재화나 서비스	0
		재화나 용역의 이전 시기		1,086,533
	섬유제조	재화나 용역의 이전 시기	한 시점에 이전하는 재화나 서비스	315,813
			기간에 걸쳐 이전하는 재화나 서비스	0
		재화나 용역의 이전 시기		315,813
	정보통신	재화나 용역의 이전 시기	한 시점에 이전하는 재화나 서비스	418,313
			기간에 걸쳐 이전하는 재화나 서비스	734,647
		재화나 용역의 이전 시기		1,152,960

	펌프제조	재화나 용역의 이전 시기	한 시점에 이전하는 재화나 서비스	202,098
			기간에 걸쳐 이전하는 재화나 서비스	677
		재화나 용역의 이전 시기		202,775
	수입차딜러	재화나 용역의 이전 시기	한 시점에 이전하는 재화나 서비스	215,190
			기간에 걸쳐 이전하는 재화나 서비스	1,204
		재화나 용역의 이전 시기		216,394
	기타부문	재화나 용역의 이전 시기	한 시점에 이전하는 재화나 서비스	16,099
			기간에 걸쳐 이전하는 재화나 서비스	3,424
		재화나 용역의 이전 시기		19,523
	연결조정	재화나 용역의 이전 시기	한 시점에 이전하는 재화나 서비스	(6,079)
			기간에 걸쳐 이전하는 재화나 서비스	(36,357)
		재화나 용역의 이전 시기		(42,436)
부문				3,723,875

28. 판매비와 관리비 - 연결 (연결)

판매비와 관리비

당기와 전기의 판매비와관리비 내역은 다음과 같습니다.

당기 (단위 : 백만원)

	공시금액
급여	105,685
상여금	13,428
퇴직급여	8,509
복리후생비	17,274
교육훈련비	575
여비교통비	8,415
통신비	2,039
세금과공과	8,805
임차료	4,092
감가상각비	33,836

무형자산상각비	2,286
대손상각비(대손충당금환입)	3,141
접대비	6,793
광고선전비	12,326
용역비	10,092
지급수수료	18,047
수출비	7,680
보험료	7,024
소모품비	1,624
판매촉진비	3,692
수도광열비	2,832
차량비	1,899
기타	17,512
합계	297,606

전기 (단위 : 백만원)

	공시금액
급여	87,478
상여금	32,683
퇴직급여	8,614
복리후생비	15,792
교육훈련비	519
여비교통비	7,444
통신비	1,909
세금과공과	8,290
임차료	12,883
감가상각비	24,681
무형자산상각비	2,134
대손상각비(대손충당금환입)	180
접대비	6,680
광고선전비	10,216
용역비	9,557
지급수수료	21,371
수출비	8,437
보험료	7,216
소모품비	1,797
판매촉진비	3,338
수도광열비	2,658
차량비	1,999

기타	13,567
합계	289,443

29. 비용의 성격별 분류 - 연결 (연결)

성격별 비용에 대한 공시

당기 및 전기 중 발생한 매출원가, 판매비와관리비 및 연구개발비의 성격별 분류는 다음과 같습니다.

당기 (단위 : 백만원)

	공시금액
제품 및 재공품 등의 변동	(608,423)
상품의 변동	1,557,854
원재료 및 소모품 등의 사용	1,053,546
종업원급여	373,195
퇴직급여	22,071
복리후생비	52,481
감가상각 및 무형자산상각	108,620
수도광열비	27,069
용역비	38,065
외주용역비	134,696
지급수수료	94,262
광고선전비	34,650
운송비	258,869
기타 비용	195,366
합계	3,342,321
주1	연결손익계산서 상의 매출원가, 판매비와관리비, 연구개발비를 합한 금액입니다.

전기 (단위 : 백만원)

	공시금액
제품 및 재공품 등의 변동	(38,564)
상품의 변동	1,149,650
원재료 및 소모품 등의 사용	953,211
종업원급여	361,276
퇴직급여	21,117
복리후생비	49,601
감가상각 및 무형자산상각	105,581
수도광열비	25,594
용역비	64,561
외주용역비	136,806
지급수수료	96,836

광고선전비	32,223
운송비	514,330
기타 비용	182,216
합계	3,654,438
주1	연결손익계산서 상의 매출원가, 판매비와관리비, 연구개발비를 합한 금액입니다.

30. 기타수익과 기타비용 - 연결 (연결)

기타수익 및 기타비용

당기와 전기 중 발생한 기타손익의 상세내역은 다음과 같습니다.

당기 (단위 : 백만원)

	공시금액
유형자산처분이익	4,795
사용권자산처분이익	178
무형자산손상차손환입	23
배당금수익	1,389
기타의 대손충당금환입	0
임대료수익	162
관계기업투자주식처분이익	1,052
잡이익 등	11,344
소계	18,943
유형자산처분손실	678
사용권자산처분손실	8
투자부동산손상차손	0
무형자산처분손실	0
무형자산손상차손	3
기타의대손상각비	1
기부금	1,822
종속기업처분손실	0
관계기업투자주식처분손실	12
잡손실 등	10,050
소계	12,574
순기타수익	6,369

전기 (단위 : 백만원)

	공시금액
유형자산처분이익	5,524
사용권자산처분이익	142
무형자산손상차손환입	0

배당금수익	4,687
기타의 대손충당금환입	110
임대료수익	154
관계기업투자주식처분이익	19
잡이익 등	22,080
소계	32,716
유형자산처분손실	4,529
사용권자산처분손실	2
투자부동산손상차손	3,255
무형자산처분손실	176
무형자산손상차손	18
기타의대손상각비	0
기부금	1,958
종속기업처분손실	277
관계기업투자주식처분손실	0
잡손실 등	5,827
소계	16,042
순기타수익	16,674

31. 금융수익과 금융비용 - 연결 (연결)

금융수익 및 금융비용

당기와 전기 중 발생한 금융수익 및 금융비용의 상세내역은 다음과 같습니다.

당기 (단위 : 백만원)

	공시금액
이자수익	14,261
외환차익	44,711
외화환산이익	99,718
파생상품거래이익	3,754
파생상품평가이익	969
금융자산처분이익	7
금융자산평가이익	11,410
소계	174,830
이자비용	85,942
외환차손	36,213
외화환산손실	110,664
파생상품거래손실	3,133
파생상품평가손실	676
금융자산처분손실	1
금융자산평가손실	1,275

Nego수수료	143
매출채권처분손실	13,926
소계	251,973
순금융비용	(77,143)

전기 (단위 : 백만원)

	공시금액
이자수익	10,089
외환차익	60,853
외화환산이익	79,455
파생상품거래이익	5,100
파생상품평가이익	1,118
금융자산처분이익	328
금융자산평가이익	1,520
소계	158,463
이자비용	48,354
외환차손	39,537
외화환산손실	113,104
파생상품거래손실	7,085
파생상품평가손실	993
금융자산처분손실	0
금융자산평가손실	594
Nego수수료	14
매출채권처분손실	9,484
소계	219,165
순금융비용	(60,702)

32. 법인세 - 연결 (연결)

법인세비용(수익)의 주요 구성요소

당기와 전기 중 발생한 법인세비용(수익) 상세내역은 다음과 같습니다.

당기 (단위 : 백만원)

	공시금액
당기손익에 대한 당기법인세	18,383
전기법인세 조정사항	3,250
일시적차이의 증감	2,583
자본에 반영된 법인세	(186)
법인세비용(수익)	24,030

전기 (단위 : 백만원)

	공시금액

당기손익에 대한 당기법인세	46,507
전기법인세 조정사항	(1,834)
일시적차이의 증감	(42,274)
자본에 반영된 법인세	(6,348)
법인세비용(수익)	(3,949)

회계이익에 적용세율을 곱하여 산출한 금액에 대한 조정

연결그룹의 법인세비용차감전순이익에 대한 법인세비용과 연결그룹의 이익에 대해 적용되는 가중평균세율을 사용하여 이론적으로 계산된 금액과의 차이는 다음과 같습니다.

당기 (단위 : 백만원)

		공시금액
법인세비용차감전순이익		23,592
각 나라의 국내법인세율로 계산된 법인세비용		5,279
세무상 과세되지 않는 수익		(1,262)
세무상 차감되지 않는 비용		2,170
전기법인세의 조정사항		3,250
세액공제		(268)
미인식 이연법인세의 증감		(26)
일시적차이의 세율적용에 따른 차이		10,710
기타		4,177
법인세비용(수익)		24,030
유효세율		1.0190
유효세율	직전 회계기간 대비 적용세율의 변동에 대한 설명	

전기 (단위 : 백만원)

		공시금액
법인세비용차감전순이익		20,859
각 나라의 국내법인세율로 계산된 법인세비용		5,834
세무상 과세되지 않는 수익		(2,636)
세무상 차감되지 않는 비용		12,051
전기법인세의 조정사항		(1,834)
세액공제		(296)
미인식 이연법인세의 증감		(879)
일시적차이의 세율적용에 따른 차이		(28,698)
기타		12,509
법인세비용(수익)		(3,949)
유효세율		

유효세율	직전 회계기간 대비 적용세율의 변동에 대한 설명	전기에는 법인세수익이 발생함에 따라 유효세율을 산정하지 아니하였습니다.

기타포괄손익의 각 구성요소와 관련된 법인세

당기와 전기 중 기타포괄손익 등의 각 구성 항목과 관련된 법인세효과는 다음과 같습니다.

당기 (단위 : 백만원)

	공시금액
세전기타포괄손익, 기타포괄손익-공정가치로 측정되는 금융자산	(2,387)
확정급여제도의 재측정손익(세전기타포괄손익)	(2,047)
당기손익으로 재분류되는 지분법적용대상인 관계기업과 공동기업의 기타포괄손익 지분, 세전	4,960
당기손익으로 재분류되지 않는 관계기업의 재측정요소에 대한 지분	(4,587)
세전기타포괄손익, 자기주식처분이익	0
세전기타포괄손익, 자본잉여금	0
세전기타포괄손익, 외화환산외환차이	4,260
세전기타포괄손익	199
기타포괄손익에 포함되는, 기타포괄손익-공정가치 측정 금융자산에 관련되는 법인세	374
기타포괄손익에 포함되는, 확정급여제도의 재측정에 관련되는 법인세	486
지분법적용대상인 관계기업과 공동기업의 기타포괄손익의 지분과 관련된 법인세 총액	(1,358)
기타포괄손익에 포함되는, 지분법이익잉여금에 관련되는 법인세	186
기타포괄손익에 포함되는, 자기주식처분이익에 관련되는 법인세	243
기타포괄손익에 포함되는, 자본잉여금에 관련되는 법인세	16
기타포괄손익에 포함되는, 해외사업장환산 외환차이에 관련되는 법인세	(133)
기타포괄손익의 각 구성요소와 관련된 법인세 합계	(186)
세후기타포괄손익, 지분상품에 대한 투자자산	(2,013)
순확정급여부채의 재측정요소	(1,561)
지분법적용대상인 관계기업과 공동기업의 기타포괄손익의 총지분, 세후	3,602
세후기타포괄손익, 지분법이익잉여금	(4,401)
세후기타포괄손익, 자기주식처분이익	243

세후기타포괄손익, 자본잉여금	16
해외사업환산손익	4,127
총기타포괄손익	13

전기 (단위 : 백만원)

	공시금액
세전기타포괄손익, 기타포괄손익-공정가치로 측정되는 금융자산	(8,036)
확정급여제도의 재측정손익(세전기타포괄손익)	15,963
당기손익으로 재분류되는 지분법적용대상인 관계기업과 공동기업의 기타포괄손익 지분, 세전	30,791
당기손익으로 재분류되지 않는 관계기업의 재측정요소에 대한 지분	18,049
세전기타포괄손익, 자기주식처분이익	0
세전기타포괄손익, 자본잉여금	0
세전기타포괄손익, 외화환산외환차이	16,393
세전기타포괄손익	73,160
기타포괄손익에 포함되는, 기타포괄손익-공정가치 측정 금융자산에 관련되는 법인세	355
기타포괄손익에 포함되는, 확정급여제도의 재측정에 관련되는 법인세	(3,721)
지분법적용대상인 관계기업과 공동기업의 기타포괄손익의 지분과 관련된 법인세 총액	(4,037)
기타포괄손익에 포함되는, 지분법이익잉여금에 관련되는 법인세	(573)
기타포괄손익에 포함되는, 자기주식처분이익에 관련되는 법인세	2,426
기타포괄손익에 포함되는, 자본잉여금에 관련되는 법인세	161
기타포괄손익에 포함되는, 해외사업장환산 외환차이에 관련되는 법인세	(959)
기타포괄손익의 각 구성요소와 관련된 법인세 합계	(6,348)
세후기타포괄손익, 지분상품에 대한 투자자산	(7,681)
순확정급여부채의 재측정요소	12,242
지분법적용대상인 관계기업과 공동기업의 기타포괄손익의 총지분, 세후	26,754
세후기타포괄손익, 지분법이익잉여금	17,476
세후기타포괄손익, 자기주식처분이익	2,426
세후기타포괄손익, 자본잉여금	161
해외사업환산손익	15,434

총기타포괄손익	66,812

일시적차이, 미사용 세무상 결손금과 미사용 세액공제에 대한 공시

당기와 전기 중 동일과세당국과 관련된 금액을 상계하기 이전의 이연법인세자산과 부채의 변동은 다음과 같습니다.

당기

(단위 : 백만원)

		일시적차이, 미사용 세무상 결손금과 미사용 세액공제													일시적차이, 미사용 세무상 결손금과 미사용 세액공제 합계
		일시적차이												미사용 세무상 결손금	
		재평가잉여금	종속 및 관계기업투자	사외적립자산	확정급여채무의 현재가치	매도가능금융자산	대손충당금	정부지원금	재고자산 평가충당금	유형자산손상차손	미지급연차수당	장기근속자포상금지급채무	기타일시적차이		
이연법인세자산과 부채															
이연법인세자산과 부채	기초 이연법인세자산														24,797
	기말 이연법인세자산														44,968
	기초 이연법인세부채														269,376
	기말 이연법인세부채														286,963
이연법인세부채(자산)의 변동에 대한 조정															
이연법인세부채(자산)의 변동에 대한 조정	기초 이연법인세부채(자산)	(91,349)	(137,862)	(25,824)	23,796	2,150	731	1,833	1,364	3,743	1,834	143	(25,209)	71	
	당기손익으로 인식한 이연법인세비용(수익)	394	(11,439)	(807)	1,579	(1,653)	335	(1,110)	369	(115)	23	0	14,235	670	
	자본에 직접 가감되는 항목과 관련된 당기법인세와 이연법인세 총액	0	(1,172)	282	203	374	0	0	0	0	0	0	127	0	
	종속기업에 대한 지배력 상실로 인한 증가(감소), 이연법인세부채(자산)	0	0	(288)	293	0	17	0	0	4	0	0	262	0	
	기말 이연법인세부채(자산)	(90,955)	(150,473)	(26,637)	25,871	871	1,083	723	1,733	3,632	1,857	143	(10,585)	741	

전기

(단위 : 백만원)

		일시적차이, 미사용 세무상 결손금과 미사용 세액공제													일시적차이, 미사용 세무상 결손금과 미사용 세액공제 합계
		일시적차이												미사용 세무상 결손금	
		재평가잉여금	종속 및 관계기업투자	사외적립자산	확정급여채무의 현재가치	매도가능금융자산	대손충당금	정부지원금	재고자산 평가충당금	유형자산손상차손	미지급연차수당	장기근속자포상금지급채무	기타일시적차이		
이연법인세자산과 부채															
이연법인세자산과 부채	기초 이연법인세자산														22,100
	기말 이연법인세자산														24,797
	기초 이연법인세부채														308,954
	기말 이연법인세부채														269,376
이연법인세부채(자산)의 변동에 대한 조정															
이연법인세부채(자산)의 변동에 대한	기초 이연법인세부채(자산)	(95,288)	(162,875)	(26,342)	31,387	61	491	1,920	2,538	1,578	2,018	180	(43,279)	757	

조정	당기손익으로 인식한 이연법인세비용(수익)	3,939	29,623	1,809	(5,159)	1,731	240	(87)	(1,174)	2,165	(184)	(37)	16,441	(686)	
	자본에 직접 가감되는 항목과 관련된 당기법인세와 이연법인세 총액	0	(4,610)	(1,291)	(2,432)	358	0	0	0	0	0	0	1,628	0	
	종속기업에 대한 지배력 상실로 인한 증가(감소), 이연법인세부채(자산)	0	0	0	0	0	0	0	0	0	0	0	1	0	
	기말 이연법인세부채(자산)	(91,349)	(137,862)	(25,824)	23,796	2,150	731	1,833	1,364	3,743	1,834	143	(25,209)	71	

이연법인세자산으로 인식되지 않은 차감할 일시적차이

당기말 및 전기말 현재 이연법인세자산을 인식하지 아니한 일시적차이 금액의 내역은 다음과 같습니다.

당기 (단위 : 백만원)

	일시적차이	미사용결손금	자산과 부채 합계
이연법인세자산으로 인식되지 않은 차감할 일시적차이	194,570	42,792	237,362

전기 (단위 : 백만원)

	일시적차이	미사용결손금	자산과 부채 합계
이연법인세자산으로 인식되지 않은 차감할 일시적차이	99,672	33,694	133,366

인식되지 않은 일시적차이

당기말 및 전기말 현재 이연법인세부채로 인식되지 않은 가산할 일시적차이는 없습니다.

33. 주당이익 - 연결 (연결)

주당이익

연결그룹의 보통주 1주에 대한 기본주당이익의 계산내역은 다음과 같습니다.

당기 (단위 : 백만원)

	공시금액
지배기업의 보통주에 귀속되는 당기순이익(손실)	68
가중평균유통보통주식수	19,909,404
기본주당이익(손실)	3

전기 (단위 : 백만원)

	공시금액
지배기업의 보통주에 귀속되는 당기순이익(손실)	15,648

가중평균유통보통주식수	19,909,404
기본주당이익(손실)	786

가중평균유통주

당기와 전기의 가중평균 유통보통주식수는 다음과 같습니다.

당기

	상장주식	가중범위	공시금액
가중평균유통보통주식수	19,909,404	1	19,909,404

전기

	상장주식	가중범위	공시금액
가중평균유통보통주식수	19,909,404	1	19,909,404

34. 배당금 - 연결 (연결)

배당금

당기 (단위 : 백만원)

	공시금액
보통주에 지급된 배당금	89,592
보통주에 지급된 주당배당금	4,500
재무제표 발행승인일 전에 제안 또는 선언되었으나 당해 기간 동안에 소유주에 대한 분배금으로 인식되지 아니한 배당금	59,728
재무제표 발행승인일 전에 제안 또는 선언되었으나 당해 기간 동안에 소유주에 대한 분배금으로 인식되지 아니한 주당배당금	3,000

전기 (단위 : 백만원)

	공시금액
보통주에 지급된 배당금	129,411
보통주에 지급된 주당배당금	6,500
재무제표 발행승인일 전에 제안 또는 선언되었으나 당해 기간 동안에 소유주에 대한 분배금으로 인식되지 아니한 배당금	89,592
재무제표 발행승인일 전에 제안 또는 선언되었으나 당해 기간 동안에 소유주에 대한 분배금으로 인식되지 아니한 주당배당금	4,500

35. 현금흐름표 - 연결 (연결)

영업으로부터 창출된 현금

당기와 전기 중 비현금항목, 운전자본 조정의 주요 내용은 다음과 같습니다.

당기 (단위 : 백만원)

	공시금액
법인세비용(수익)	24,030
이자수익	(14,261)
이자비용	85,942
외화환산이익	(99,718)
외화환산손실	110,664
파생상품평가이익	(969)
파생상품평가손실	676
유형자산상각비	90,974
투자부동산상각비	8,154
무형자산상각비	9,629
유형자산처분이익	(4,795)
유형자산처분손실	678
무형자산처분손실	0
사용권자산처분이익	(178)
사용권자산처분손실	8
투자부동산손상차손	0
대손상각비	3,141
기타의 대손상각비	1
기타의대손충당금환입	0
금융자산처분이익	(7)
금융자산처분손실	1
금융자산평가이익	(11,410)
금융자산평가손실	1,275
배당금수익	(1,389)
퇴직급여	17,523
충당부채전입	11,016
지분법이익	(41,123)
지분법손실	0
종속기업투자주식처분손실	12
관계기업투자주식처분이익	(1,052)
재고자산평가손실환입	0
재고자산평가손실	14,948
기타수익	(332)
기타비용	0
매출채권	7,331
재고자산	118,655

기타채권	(4,408)
미청구공사	156
기타유동금융자산	85,309
기타비유동금융자산	0
기타자산	2,628
매입채무	21,182
기타채무	(2,283)
기타부채	(8,319)
충당부채의 증가(감소)	(8,726)
확정급여채무	(14,583)
사외적립자산	12,947

전기 (단위 : 백만원)

	공시금액
법인세비용(수익)	(3,949)
이자수익	(10,089)
이자비용	48,354
외화환산이익	(79,455)
외화환산손실	113,104
파생상품평가이익	(1,118)
파생상품평가손실	993
유형자산상각비	88,133
투자부동산상각비	7,974
무형자산상각비	9,474
유형자산처분이익	(5,524)
유형자산처분손실	4,529
무형자산처분손실	176
사용권자산처분이익	(142)
사용권자산처분손실	2
투자부동산손상차손	3,255
대손상각비	180
기타의 대손상각비	0
기타의대손충당금환입	(110)
금융자산처분이익	(328)
금융자산처분손실	0
금융자산평가이익	(1,520)
금융자산평가손실	594
배당금수익	(4,687)
퇴직급여	18,560

충당부채전입	20,100
지분법이익	0
지분법손실	34,946
종속기업투자주식처분손실	277
관계기업투자주식처분이익	(19)
재고자산평가손실환입	(2,539)
재고자산평가손실	0
기타수익	0
기타비용	2,215
매출채권	79,011
재고자산	(163,507)
기타채권	257
미청구공사	537
기타유동금융자산	(3,779)
기타비유동금융자산	(2,275)
기타자산	1,599
매입채무	(95,640)
기타채무	(6,388)
기타부채	15,652
충당부채의 증가(감소)	(627)
확정급여채무	(29,726)
사외적립자산	(17,253)

현금의 유입과 유출이 없는 주요한 거래

당기와 전기 중 연결그룹의 현금 유입과 유출이 없는 주요 거래내용은 다음과 같습니다.

당기 (단위 : 백만원)

	공시금액
건설중인자산 및 미착고정자산 본계정대체	35,228
리스부채 증가에 따른 사용권자산 증가	51,426
장기차입금의 유동성대체	16,738
유형자산 취득관련 미지급금의 감소	3,822
순확정급여부채의 재측정요소	2,213

전기 (단위 : 백만원)

	공시금액
건설중인자산 및 미착고정자산 본계정대체	81,719
리스부채 증가에 따른 사용권자산 증가	40,618
장기차입금의 유동성대체	170,743
유형자산 취득관련 미지급금의 감소	858
순확정급여부채의 재측정요소	12,242

재무제표이용자들이 재무활동에서 생기는 부채의 변동을 평가할 수 있게 하는 정보의 공시

당기 및 전기 중 재무활동에서 생기는 부채의 변동은 다음과 같습니다.

당기 (단위 : 백만원)

		단기차입금및유동성 장기차입금	장기 차입금	리스 부채	재무활동에서 생기는 부채 합계
기초		1,085,634	159,693	135,244	1,380,571
현금흐름		(139,959)	11,840	(35,142)	(163,261)
유동성대체		16,738	(16,738)	0	0
증가		0	0	49,623	49,623
기타		3,214	3,877	11,554	18,645
기타	재무활동에서 생기는 부채의 조정에 관한 설명				환율변동효과 등을 포함하고 있습니다.
기말		965,627	158,672	161,279	1,285,578

전기 (단위 : 백만원)

		단기차입금및유동성 장기차입금	장기 차입금	리스 부채	재무활동에서 생기는 부채 합계
기초		837,517	270,436	115,958	1,223,911
현금흐름		86,274	52,203	(19,457)	119,020
유동성대체		170,743	(170,743)	0	0
증가		0	0	40,618	40,618
기타		(8,900)	7,797	(1,875)	(2,978)
기타	재무활동에서 생기는 부채의 조정에 관한 설명				환율변동효과 등을 포함하고 있습니다.
기말		1,085,634	159,693	135,244	1,380,571

36. 금융상품 - 연결 (연결)

금융상품에서 발생하는 위험의 성격과 정도에 대한 공시

당기말 및 전기말 현재 원화로 환산된 외화금융자산 및 외화금융부채는 다음과 같습니다.

당기 (단위 : 백만원)

	위험				위험 합계
	환위험				
	미국 달러	유럽 유로	일본 엔화	기타 통화	
외화금융자산	183,738	27,147	45,429	2,922	259,236
외화금융부채	(153,099)	(26,090)	(988)	(8,222)	(188,399)

전기 (단위 : 백만원)

	위험				위험 합계
	환위험				
	미국 달러	유럽 유로	일본 엔화	기타 통화	
외화금융자산	346,531	13,145	209	78,228	438,113

외화금융부채	(508,599)	(5,971)	(844)	(45,799)	(561,213)

환율 변동 시 세전이익에 미치는 영향

당기말과 전기말 현재 다른 모든 변수가 일정하고 각 외화에 대한 원화의 환율 10% 변동 시, 연결그룹의 세전이익에 미치는 영향은 다음과 같습니다.

당기 (단위 : 백만원)

	위험			
	환위험			
	미국 달러	유럽 유로	일본 엔화	기타 통화
시장변수 상승 시 세전손익 증가, 환율	3,064	106	4,444	
시장변수 상승 시 세전손익 감소, 환율				(530)
시장변수 하락 시 세전손익 증가, 환율				530
시장변수 하락 시 세전손익 감소, 환율	(3,064)	(106)	(4,444)	

전기 (단위 : 백만원)

	위험			
	환위험			
	미국 달러	유럽 유로	일본 엔화	기타 통화
시장변수 상승 시 세전손익 증가, 환율		717		3,243
시장변수 상승 시 세전손익 감소, 환율	(16,207)		(64)	
시장변수 하락 시 세전손익 증가, 환율	16,207		64	
시장변수 하락 시 세전손익 감소, 환율		(717)		(3,243)

주가 변동 시 자본에 미치는 영향

당기말과 전기말 현재 다른 모든 변수가 일정하고 주가의 30% 변동 시 연결그룹의 자본에 미치는 영향은 아래 표와 같습니다.

당기 (단위 : 백만원)

	지분가격위험
상승 시	3,143
하락 시	(3,143)

전기 (단위 : 백만원)

	지분가격위험
상승 시	3,536
하락 시	(3,536)

이자율 변동 시 세전이익에 미치는 영향

당기 (단위 : 백만원)

	이자율위험
상승시	(7,725)
하락시	7,725
위험회피대상항목이 포함된 재무상태표 항목에 대한 기술	이자율 위험은 미래의 시장 이자율 변동에 따라 예금 또는 차입금 등에서 발생하는 이자수익 및 이자비용이 변동될 위험을 뜻하며, 이는 주로 변동금리부 조건의 예금과차입금에서 발생하고 있습니다. 연결그룹의 이자율 위험관리의 목표는 이자율 변동으로 인한 불확실성과 순이자비용의 최소화를 추구함으로써 기업의 가치를 극대화하는데 있습니다. 연결그룹은 고정이자율과 변동이자율로 자금을 차입하고 있으며, 이로 인하여 변동차입금 일부에 대해 이자율 위험에 노출되어 있습니다.
노출된 위험을 회피하기 위하여 사용된 위험회피수단과 사용한 방법에 대한 기술	연결그룹의 경영진은 이자율 변동현황을 주기적으로 검토하여 이를 상환 또는 차환하는 방법으로 관리하고 있습니다.
민감도분석을 수행할 때 사용한 방법과 가정에 대한 기술	당기말 및 전기말 현재 다른 모든 변수가 일정하고 이자율의 100bp 변동 시 연결그룹의 세전이익에 미치는 영향은 아래 표와 같습니다.

전기 (단위 : 백만원)

	이자율위험
상승시	(10,265)
하락시	10,265

위험회피대상항목이 포함된 재무상태표 항목에 대한 기술	이자율 위험은 미래의 시장 이자율 변동에 따라 예금 또는 차입금 등에서 발생하는 이자수익 및 이자비용이 변동될 위험을 뜻하며, 이는 주로 변동금리부 조건의 예금과차입금에서 발생하고 있습니다. 연결그룹의 이자율 위험관리의 목표는 이자율 변동으로 인한 불확실성과 순이자비용의 최소화를 추구함으로써 기업의 가치를 극대화하는데 있습니다. 연결그룹은 고정이자율과 변동이자율로 자금을 차입하고 있으며, 이로 인하여 변동차입금 일부에 대해 이자율 위험에 노출되어 있습니다.
노출된 위험을 회피하기 위하여 사용된 위험회피수단과 사용한 방법에 대한 기술	연결그룹의 경영진은 이자율 변동현황을 주기적으로 검토하여 이를 상환 또는 차환하는 방법으로 관리하고 있습니다.
민감도분석을 수행할 때 사용한 방법과 가정에 대한 기술	당기말 및 전기말 현재 다른 모든 변수가 일정하고 이자율의 100bp 변동 시 연결그룹의 세전이익에 미치는 영향은 아래 표와 같습니다.

신용위험 익스포저에 대한 공시

당기말 및 전기말 현재 신용위험에 대한 최대 노출정도는 다음과 같습니다.

당기 (단위 : 백만원)

	위험					
	신용위험					
	자산과 부채					
	현금및현금성자산	매출채권 및 기타채권	기타유동금융자산	장기매출채권및기타채권	기타비유동금융자산	금융보증계약
신용위험에 대한 최대 노출정도	145,081	626,562	143,808	30,755	199,175	444,069
신용위험에 노출된 자산에 대한 기술	연결재무상태표의 현금및현금성자산과의 차액은 연결그룹이 직접 보유하고 있는 현금입니다.					연결그룹이 피보증인의 청구가 있을 경우 연결그룹이 지급하여야 할 최대보증금액입니다.

전기 (단위 : 백만원)

	위험					
	신용위험					
	자산과 부채					
	현금및현금성자산	매출채권 및 기타채권	기타유동금융자산	장기매출채권및기타채권	기타비유동금융자산	금융보증계약
신용위험에 대한 최대 노출정도	134,854	651,788	269,850	28,025	158,071	446,597
신용위험에 노출된 자산에 대한 기술	연결재무상태표의 현금및현금성자산과의 차액은 연결그룹이 직접 보유하고 있는 현금입니다.					연결그룹이 피보증인의 청구가 있을 경우 연결그룹이 지급하여야 할 최대보증금액입니다.

비파생금융부채의 만기분석에 대한 공시

연결그룹의 유동성위험 분석내역은 다음과 같습니다.

당기 (단위 : 백만원)

		1년미만	1~5년	5년이상
비파생금융부채, 할인되지 않은 현금흐름				
비파생금융부채, 할인되지 않은 현금흐름	매입채무 및 기타 채무, 미할인현금흐름	546,477	24,667	0
	차입금, 이자포함	999,872	169,789	0
	리스부채	38,497	63,030	90,764

전기 (단위 : 백만원)

		1년미만	1~5년	5년이상
비파생금융부채, 할인되지 않은 현금흐름				
비파생금융부채, 할인되지 않은 현금흐름	매입채무 및 기타 채무, 미할인현금흐름	510,752	21,118	0
	차입금, 이자포함	1,118,345	175,902	0
	리스부채	27,997	50,448	82,442

파생금융부채의 만기분석에 대한 공시

당기 (단위 : 백만원)

	1년미만	1~5년	5년이상
파생상품부채	351	0	0

전기 (단위 : 백만원)

	1년미만	1~5년	5년이상
파생상품부채	993	0	0

자본위험관리

당기말과 전기말 현재의 자본조달비율은 다음과 같습니다.

당기 (단위 : 백만원)

		공시금액

자본관리를 위한 기업의 목적, 정책 및 절차와 자본으로 관리하고 있는 항목의 변동에 대한 기술		연결그룹의 자본 관리 목적은 계속기업으로서 주주 및 이해당사자들에게 이익을 지속적으로 제공할 수 있는 능력을 보호하고 자본 비용을 절감하기 위해 최적의 자본 구조를 유지하는 것입니다. 자본 구조를 유지 또는 조정하기 위해 연결그룹은 주주에게 지급되는 배당을 조정하고, 부채 감소를 위한 신주 발행 및 자산 매각 등을 실시하고 있습니다. 연결그룹은 자본조달비율에 기초하여 자본을 관리하고 있습니다. 자본조달비율은 순부채를 자본총계로 나누어 산출하고 있습니다. 순부채는 총차입금에서 현금및현금성자산을 차감한 금액입니다.
자본조달비율		
자본조달비율	총 차입금	1,124,299
	현금및현금성자산 차감	(147,662)
	순차입금	976,637
	총자본	2,776,232
	자본조달비율	0.3518

전기 (단위 : 백만원)

		공시금액
자본관리를 위한 기업의 목적, 정책 및 절차와 자본으로 관리하고 있는 항목의 변동에 대한 기술		연결그룹의 자본 관리 목적은 계속기업으로서 주주 및 이해당사자들에게 이익을 지속적으로 제공할 수 있는 능력을 보호하고 자본 비용을 절감하기 위해 최적의 자본 구조를 유지하는 것입니다. 자본 구조를 유지 또는 조정하기 위해 연결그룹은 주주에게 지급되는 배당을 조정하고, 부채 감소를 위한 신주 발행 및 자산 매각 등을 실시하고 있습니다. 연결그룹은 자본조달비율에 기초하여 자본을 관리하고 있습니다. 자본조달비율은 순부채를 자본총계로 나누어 산출하고 있습니다. 순부채는 총차입금에서 현금및현금성자산을 차감한 금액입니다.

자본조달비율		
자본조달비율	총 차입금	1,245,328
	현금및현금성자산 차감	(143,610)
	순차입금	1,101,718
	총자본	2,897,305
	자본조달비율	0.3803

37. 기타충당부채, 우발부채 및 우발자산에 대한 주석 - 연결 (연결)

견질로 제공된 어음 및 수표

당기말 현재 연결그룹은 차입금 및 거래약정과 관련하여 어음 3매와 수표6매를 발주처 등에 견질로 제공하고 있습니다.

차입약정

(단위 : 백만원)

		거래상대방	
		금융기관	
		계약의 유형	
		수입신용장지급보증 등	외담대약정
우발부채의 추정재무영향			
우발부채의 추정재무영향	한도금액	1,427,956	383,480

기타의 대출약정

경의선 공덕역 복합시설개발사업을 수행하는데 필요한 자금을 조달하기 위하여 종속기업인 공덕경우개발 주식회사는 하기와 같은 약정을 체결하고 있습니다.

(단위 : 백만원)

	우발부채			
	기타우발부채			
	PF대출약정		부동산담보대출	
	거래상대방			
	뉴스타공덕제삼차 주식회사	국민은행	뉴스타공덕제삼차 주식회사	국민은행
대출 약정금액	89,000			90,000
대출 실행금액	89,000			87,000
대출 만기일	2025-02-27			2025-02-27

타인을 위한 지급보증

	우발부채

	보증 관련 우발부채		
	거래상대방		
	Hyosung Istanbul TEKSTIL LTD STI	Hysoung DongNai Co Ltd	CMS infosys
타인을 위한 지급보증 금액	USD 65,000천	USD 274,300천	USD 5,100천

우발부채에 대한 공시

연결그룹은 연결그룹의 관계기업인 효성중공업㈜의 계약이행 등과 관련하여 수출입은행 및 건설조합공제와 아래와 같이 연대보증 보증을 제공하고 있습니다.

(단위 : 백만원)

	우발부채						
	보증 관련 우발부채						
	계약이행						
	전체 특수관계자						
	관계기업						
	효성중공업 주식회사						
	측정 전체						
	원화	INR	EUR	USD	QAR	EGP	SAR
연대보증금액, 원화	28,678						
연대보증금액, 외화		1,444,695천	848천	2,542천	75,673천	41천	37,545천

기타약정

당기 (단위 : 백만원)

	거래상대방
	우리은행
	전체 특수관계자
	하나대체투자랜드칩사모부동산투자신탁39호
	우발부채
	기타우발부채
우발부채의 추정재무영향	150,000
우발부채의 측정된 재무적 영향의 추정금액에 대한 설명	종속기업의 차입금과 관련하여 대출원리금 상환자금이 부족할 경우 서울시 강남구 소재 특정부동산을 공정가액으로 매입하는 약정입니다.

전기 (단위 : 백만원)

	거래상대방
	우리은행
	전체 특수관계자
	하나대체투자랜드칩사모부동산투자신탁39호
	우발부채
	기타우발부채

우발부채의 추정재무영향	130,000
우발부채의 측정된 재무적 영향의 추정금액에 대한 설명	종속기업의 차입금과 관련하여 대출원리금 상환자금이 부족할 경우 서울시 강남구 소재 특정부동산을 공정가액으로 매입하는 약정입니다.

분할에 따른 연대채무

연결그룹은 당기말 현재 상법 제530조의9 제1항의 규정에 의하여 분할신설법인인 효성티앤씨 주식회사, 효성중공업 주식회사, 효성첨단소재 주식회사, 효성화학 주식회사의 분할기일의 채무 중 잔여채무에 대하여 연대하여 변제할 책임이 있습니다. 또한 분할기일 이전에 발생한 지급보증이나 자금보충약정 및 조건부 채무인수약정, 책임준공 등에 대해서 분할신설회사와 연대하여 책임이 있습니다.

브랜드사용료 약정

당기 (단위 : 백만원)

	공시금액
브랜드사용수익	51,715

전기 (단위 : 백만원)

	공시금액
브랜드사용수익	53,778

복합시설 건설 및 관리

연결그룹은 한국철도시설공단과 2012년 2월에 체결한 경의선 공덕역 개발사업에 따라 복합시설을 건설하고 관리운영하는 주체로서 사업추진방식은 복합시설의 준공 시점부터 사업시행자에게 30년 동안 해당 시설의 소유권이 인정되고, 30년 후 국가에기부채납하는 방식입니다. 또한 연결그룹은 점용허가 기간 동안 점용료를 매년 한국철도시설공단에 지급하고 있습니다.

타인으로부터 제공받은 지급보증

당기말 현재 연결그룹이 제공받은 지급보증의 내역은 다음과 같습니다.

(단위 : 백만원)

	금융상품									
	계약이행보증 등					납품계약에 따른 하자보증금 등				
	거래상대방									
	한국수출입은행, 우리은행 외	자본재공제조합	서울보증보험	소프트웨어공제조합	건설공제조합	한국수출입은행, 우리은행 외	자본재공제조합	서울보증보험	소프트웨어공제조합	건설공제조합
대출약정과 금융보증계약의 신용위험 익스포저	77,622			163,007	9,729		52,447	13,755		

담보제공자산

당기말 현재 연결그룹 소유의 자산이 담보로 제공된 내역은 다음과 같습니다.

(단위 : 백만원)

	자산																									
	현금및현금성자산					재고자산					매출채권					기타금융자산					유형자산 등				
	거래상대방																									
	국민은행 등	Wells Fargo	우리은행	자본재공제조합	산업은행	국민은행 등	Wells Fargo	우리은행	자본재공제조합	산업은행	국민은행 등	Wells Fargo	우리은행	자본재공제조합	산업은행	국민은행 등	Wells Fargo	우리은행	자본재공제조합	산업은행	국민은행 등	Wells Fargo	우리은행	자본재공제조합	산업은행

	측정 전체																																																	
	원화	USD	원화	USD	원화	USD	원화	USD	원화	USD	원화	USD	원화	USD	원화	USD	원화	USD	원화	USD	원화	USD	원화	USD	원화	USD	원화	USD	원화	USD	원화	USD	원화	USD	원화	USD	원화	USD	원화	USD	원화	USD	원화	USD	원화	USD	원화	USD	원화	USD
담보로제공된자산	710													6,976											136,584												7,507												449,427	
담보로제공된자산에대한관련차입금	87,000													7,000											136,584												0												0	
담보로제공된자산에대한채권최고액	99,000													89,970											136,584												3,184												498,421	

담보로 제공하고 있는 주식

(단위 : 백만원)

	우발부채		
	보증 관련 우발부채		
	전체 특수관계자		
	전체 공동기업	관계기업	종속기업
	평창풍력발전 주식회사	순천에코그린 주식회사	공덕경우개발 주식회사
담보로 제공된 주식수	1,302,000주	449,521주	880,000주
담보 설정된 차입금	34,784	23,617	87,000

계류중인 소송사건

당기말 현재 연결그룹을 대상으로 제기된 소송 및 연결그룹이 제소한 소송의 내역은 다음과 같습니다.

당기말 현재 상기 계류중인 소송사건의 결과는 예측할 수 없으며, 이에 따라 연결그룹의 연결재무제표는 이러한 불확실성으로 인하여 발생가능한 조정사항을 반영하고 있지 않습니다.

(단위 : 백만원)

	당사가 원고인 법적소송우발부채	당사가 피고인 법적소송우발부채
우발부채의 추정재무영향	15,232	19,447
계류중인 소송사건 건수	6건	17건
의무의 성격에 대한 기술, 우발부채	법인세부과 처분취소 행정소송 등	손해배상청구소송 등

38. 비지배지분에 대한 정보 - 연결 (연결)

누적지배지분의 변동

연결그룹에 포함된 비지배지분이 중요한 종속기업의 당기손익 및 자본 중 비지배지분에 배분된 당기순손익 및 누적비지배지분은 다음과 같습니다.

당기 (단위 : 백만원)

	전체 종속기업		
	종속기업		
	효성티앤에스 주식회사	효성투자개발 주식회사	효성토요타
비지배지분이 보유한 소유지분율	0.4598	0.4125	0.4000
비지배지분에 귀속되는 당기순이익(손실)	(11,768)	12,719	0
비지배지분	118,945	196,961	4,419

전기 (단위 : 백만원)

	전체 종속기업		
	종속기업		
	효성티앤에스 주식회사	효성투자개발 주식회사	효성토요타
비지배지분이 보유한 소유지분율	0.4598	0.4125	

비지배지분에 귀속되는 당기순이익(손실)	665	1,470	
비지배지분	128,560	140,976	

비지배지분에 지급한 배당금

당기 비지배지분에 지급한 배당금은 35,475백만원이며, 전기 비지배지분에 지급한 배당금은 54,621백만원 입니다.

종속기업 요약 재무정보

비지배지분이 연결그룹에 중요한 종속기업의 내부거래 제거전 요약 재무정보는 다음과 같습니다.

당기 (단위 : 백만원)

	전체 종속기업		
	종속기업		
	효성티앤에스 주식회사	효성투자개발 주식회사	효성토요타
유동자산	691,100	12,825	9,848
비유동자산	409,233	592,725	14,356
유동부채	732,770	1,903	6,325
비유동부채	109,346	6,608	6,830
수익(매출액)	1,104,255	450	0
당기순이익(손실)	(25,438)	39,744	0
총포괄손익	(26,120)	45,856	0
영업활동순현금흐름	49,670	47,804	0
투자활동순현금흐름	(31,790)	39,500	0
재무활동순현금흐름	(22,274)	(86,000)	0
현금및현금성자산의 환율변동으로 인한 효과	(3,711)	0	0
현금및현금성자산의 순증감	(8,105)	1,304	0

전기 (단위 : 백만원)

	전체 종속기업		
	종속기업		
	효성티앤에스 주식회사	효성투자개발 주식회사	효성토요타
유동자산	680,019	81,234	
비유동자산	406,544	570,372	
유동부채	683,674	11,448	
비유동부채	119,812	2,974	
수익(매출액)	995,026	411	
당기순이익(손실)	(10,855)	3,560	
총포괄손익	(5,287)	33,087	
영업활동순현금흐름	(46,961)	130,921	

투자활동순현금흐름	(39,983)	(49,500)	
재무활동순현금흐름	79,612	(86,000)	
현금및현금성자산의 환율변동으로 인한 효과	(3,350)	0	
현금및현금성자산의 순증감	(10,682)	(4,579)	

39. 사업결합 - 연결 (연결)

사업결합에 대한 세부 정보 공시

취득일 현재 식별가능한 자산과 부채의 공정가치는 다음과 같습니다.

(단위 : 백만원)

	효성토요타 주식회사
사업결합에 대한 설명	지배기업의 종속회사인 효성토요타(주)는 당기 중 지분 추가취득으로 관계기업에서 종속기업으로 재분류 되었습니다.
취득일	2023-12-31
총이전대가	6,754
식별가능 순자산공정가치	6,629
비지배지분	4,419
영업권	125

40. 보고기간 후 사건 - 연결 (연결)

수정을 요하지 않는 보고기간후사건에 대한 공시

(단위 : 백만원)

	대출약정 체결

수정을 요하지 않는 보고기간후사건의 성격에 대한 기술	보고기간종료일 후 사건으로서 연결그룹은 2024년 1월 31일 효성화학 주식회사가 발행하는 제3회 국내 무기명식 이권부 무보증사채, 채권형 신종자본증권 매입을 결정하였으며, 매입 규모는 1,000억원입니다. 보고기간종료일 후 사건으로서 연결그룹은 기존 유동성장기차입금 176,000백만원 중 만기 도래한 일부 PF대출 잔액 89,000백만원에 대하여 2025년 2월 27일로 만기 연장하였으며, 지배기업이 기존 제공한 자금보충약정도 동일한 일자로 만기 연장하였습니다. 보고기간종료일 후 사건으로서 지배기업은 각 사업부문의 경쟁력을 확보하고 성장성 및 안정성을 강화하기 위해 자신은 종속기업의 지분관리 및 튜자 등의 사업부문으로 존속하고, 지배기업이 영위하는 사업 중 운송주선 사업부문과 지주 사업부문의 일부를 분할할 예정입니다. 분할 예정기일은 2024년 7월 1일이며, 인적분할로 진행될 예정입니다. 분할 후 기존의 분할되는 회사는 유가증권 상장법인으로 존속하고, 분할 신설회사도 상장법인으로 설립될 예정입니다. 2024년 2월 28일, 코오롱인더스트리 주식회사가 종속기업인 Hyosung USA Inc.와 관계기업인 효성첨단소재 주식회사를 상대로 특허 침해 소송을 제기하였습니다. 해당 소송이 연결그룹의 연결재무제표에 미치는 영향은 현재로서는 알 수 없습니다.

41. 우크라이나 사태 영향의 불확실성 - 연결 (연결)

우크라이나 사태 영향의 불확실성 기술

2022년 2월에 시작된 우크라이나 지역내 무력 분쟁 및 이와 관련한 국제사회의 러시아에 대한 제재는 제재 대상인 기업 뿐만 아니라 우크라이나 또는 러시아와 직・간접적으로 사업을 하는 기업, 우크라이나 또는 러시아의 산업 또는 경제에 직・간접적으로 노출된 기업에 영향을 미칠 수 있습니다. 보고기간말 현재 연결그룹의 종속기업 Hyosung RUS 외 1개사가 러시아에 소재하며, 우크라이나 사태의 영향을 보고기간말 현재 합리적으로 추정하여 연결재무제표를 작성하였습니다. 그러나, 우크라이나 사태가 연결그룹에 미치는 영향의 추정에 불확실성이 존재합니다.

4. 재무제표

4-1. 재무상태표

재무상태표

제 69 기	2023.12.31 현재
제 68 기	2022.12.31 현재
제 67 기	2021.12.31 현재

(단위 : 원)

	제 69 기	제 68 기	제 67 기

자산			
유동자산	287,137,920,045	404,999,998,223	421,181,485,048
현금및현금성자산	37,983,049,873	27,215,043,918	32,893,938,249
매출채권및기타채권	95,667,296,252	131,834,699,069	139,633,759,693
기타유동금융자산	123,642,673,976	208,999,001,578	205,595,584,456
기타유동자산	16,821,937,090	24,741,335,182	34,412,933,633
재고자산	13,022,962,854	12,209,918,476	8,645,269,017
비유동자산	2,609,568,773,905	2,577,660,267,693	2,690,647,840,404
장기매출채권및기타채권	23,745,025,171	14,031,106,456	35,668,267,809
유형자산	532,983,835,899	538,257,676,688	543,456,710,065
투자부동산	6,272,307,529	6,158,309,341	6,742,548,924
무형자산	37,613,127,007	40,204,566,366	42,392,258,336
종속기업투자	806,024,879,434	847,625,216,443	851,354,207,636
관계기업및공동기업투자	1,088,014,523,470	1,055,631,550,629	1,156,851,615,352
순확정급여자산	3,700,799,158	8,521,563,854	0
기타비유동금융자산	86,849,889,203	43,250,613,892	30,183,086,108
기타비유동자산	24,364,387,034	23,979,664,024	23,999,146,174
자산총계	2,896,706,693,950	2,982,660,265,916	3,111,829,325,452
부채			
유동부채	112,002,195,777	131,289,206,972	158,807,519,617
매입채무및기타채무	78,171,749,114	94,625,387,730	107,711,844,308
단기차입금및유동성장기차입금	605,359,780	243,236,085	828,406,422
기타유동금융부채	14,391,819,653	10,338,227,683	9,740,310,665
당기법인세부채	218,550,354	2,516,479,342	4,137,596,883
기타 유동부채	18,614,716,876	23,565,876,132	36,389,361,339
비유동부채	289,102,624,007	268,011,700,405	300,516,656,844
장기매입채무및기타채무	27,138,389,077	25,916,008,624	21,892,719,023
장기차입금	355,240,000	491,120,000	627,000,000
이연법인세부채	235,015,150,640	221,803,687,849	253,244,363,284
기타비유동금융부채	25,973,286,001	19,307,559,665	23,074,713,166
기타 비유동 부채	620,558,289	493,324,267	1,677,861,371
부채총계	401,104,819,784	399,300,907,377	459,324,176,461

자본			
자본금	105,355,125,000	105,355,125,000	105,355,125,000
주식발행초과금	451,188,179,769	451,188,179,769	451,188,179,769
이익잉여금	6,396,019,113,879	6,488,547,355,295	6,571,274,948,016
기타자본구성요소	(4,456,960,544,482)	(4,461,731,301,525)	(4,475,313,103,794)
자본총계	2,495,601,874,166	2,583,359,358,539	2,652,505,148,991
자본과부채총계	2,896,706,693,950	2,982,660,265,916	3,111,829,325,452

4-2. 손익계산서

손익계산서

제 69 기 2023.01.01 부터 2023.12.31 까지

제 68 기 2022.01.01 부터 2022.12.31 까지

제 67 기 2021.01.01 부터 2021.12.31 까지

(단위 : 원)

	제 69 기	제 68 기	제 67 기
수익(매출액)	533,219,577,706	749,995,533,888	1,050,666,275,399
매출원가	469,644,963,316	706,777,283,414	536,116,899,405
매출총이익(손실)	63,574,614,390	43,218,250,474	514,549,375,994
판매비와관리비	71,578,430,920	72,529,672,387	74,391,979,831
영업이익(손실)	(8,003,816,530)	(29,311,421,913)	440,157,396,163
기타이익	10,566,774,879	11,597,090,022	13,036,018,138
기타손실	4,507,271,684	11,660,109,512	2,805,334,959
금융수익	31,083,977,567	35,596,959,226	12,706,282,048
금융원가	10,476,828,133	23,979,909,383	8,567,481,386
법인세비용차감전순이익(손실)	18,662,836,099	(17,757,391,560)	454,526,880,004
법인세비용(수익)	15,867,381,955	(32,096,139,033)	23,653,823,335
당기순이익(손실)	2,795,454,144	14,338,747,473	430,873,056,669
주당이익			
보통주기본주당이익(손실) (단위 : 원)	140	720	21,642

4-3. 포괄손익계산서

포괄손익계산서

제 69 기 2023.01.01 부터 2023.12.31 까지

제 68 기 2022.01.01 부터 2022.12.31 까지

제 67 기 2021.01.01 부터 2021.12.31 까지

(단위 : 원)

	제 69 기	제 68 기	제 67 기
당기순이익(손실)	2,795,454,144	14,338,747,473	430,873,056,669
기타포괄손익	(1,219,379,422)	43,338,999,028	53,240,072,182
후속적으로 당기손익으로 재분류되지 않는 항목			
기타포괄손익-공정가치측정지분상품 평가손익	(1,380,515,160)	(5,490,613,916)	489,178,012
순확정급여부채의 재측정요소	(790,209,185)	4,202,809,407	(15,222,177,301)
종속기업 및 관계기업의 재측정요소에 대한 지분	(4,941,168,375)	23,384,533,453	(5,904,165,202)
후속적으로 당기손익으로 재분류되는 항목			
종속기업 및 관계기업투자평가손익	5,892,513,298	21,242,270,084	73,877,236,673
포괄손익	1,576,074,722	57,677,746,501	484,113,128,851

4-4. 자본변동표

자본변동표

제 69 기 2023.01.01 부터 2023.12.31 까지

제 68 기 2022.01.01 부터 2022.12.31 까지

제 67 기 2021.01.01 부터 2021.12.31 까지

(단위 : 원)

	자본				
	자본금	주식발행초과금	이익잉여금	기타자본구성요소	자본 합계
2021.01.01 (기초)	105,355,125,000	451,188,179,769	6,261,075,253,850	(4,549,679,518,479)	2,267,939,040,140
기업회계기준서 제1016호 개정효과					
개정 후	105,355,125,000	451,188,179,769	6,261,075,253,850	(4,549,679,518,479)	2,267,939,040,140
당기순이익(손실)	0	0	430,873,056,669	0	430,873,056,669
기타포괄손익-공정가치측정지분상품 평가손익	0	0	0	489,178,012	489,178,012
순확정급여부채의 재측정요소	0	0	(15,222,177,301)	0	(15,222,177,301)
종속기업 및 관계기업의 재측정요소에 대한 지분	0	0	(5,904,165,202)	0	(5,904,165,202)

종속기업 및 관계기업 투자평가손익	0	0	0	73,877,236,673	73,877,236,673
배당	0	0	(99,547,020,000)	0	(99,547,020,000)
기타					
2021.12.31 (기말)	105,355,125,000	451,188,179,769	6,571,274,948,016	(4,475,313,103,794)	2,652,505,148,991
2022.01.01 (기초)	105,355,125,000	451,188,179,769	6,573,695,163,957	(4,475,281,745,808)	2,654,956,722,918
기업회계기준서 제1016호 개정효과	0	0	(2,420,215,941)	(31,357,986)	(2,451,573,927)
개정 후	105,355,125,000	451,188,179,769	6,571,274,948,016	(4,475,313,103,794)	2,652,505,148,991
당기순이익(손실)	0	0	14,338,747,473	0	14,338,747,473
기타포괄손익-공정가치측정지분상품 평가손익	0	0	0	(5,490,613,916)	(5,490,613,916)
순확정급여부채의 재측정요소	0	0	4,202,809,407	0	4,202,809,407
종속기업 및 관계기업의 재측정요소에 대한 지분	0	0	23,384,533,453	0	23,384,533,453
종속기업 및 관계기업 투자평가손익	0	0	0	21,242,270,084	21,242,270,084
배당	0	0	(129,411,126,000)	0	(129,411,126,000)
기타	0	0	4,757,442,946	(2,169,853,899)	2,587,589,047
2022.12.31 (기말)	105,355,125,000	451,188,179,769	6,488,547,355,295	(4,461,731,301,525)	2,583,359,358,539
2023.01.01 (기초)	105,355,125,000	451,188,179,769	6,488,547,355,295	(4,461,731,301,525)	2,583,359,358,539
기업회계기준서 제1016호 개정효과					
개정 후	105,355,125,000	451,188,179,769	6,488,547,355,295	(4,461,731,301,525)	2,583,359,358,539
당기순이익(손실)	0	0	2,795,454,144	0	2,795,454,144
기타포괄손익-공정가치측정지분상품 평가손익	0	0	0	(1,380,515,160)	(1,380,515,160)
순확정급여부채의 재측정요소	0	0	(790,209,185)	0	(790,209,185)
종속기업 및 관계기업의 재측정요소에 대한 지분	0	0	(4,941,168,375)	0	(4,941,168,375)
종속기업 및 관계기업 투자평가손익	0	0	0	5,892,513,298	5,892,513,298
배당	0	0	(89,592,318,000)	0	(89,592,318,000)
기타	0	0	0	258,758,905	258,758,905
2023.12.31 (기말)	105,355,125,000	451,188,179,769	6,396,019,113,879	(4,456,960,544,482)	2,495,601,874,166

4-5. 현금흐름표

현금흐름표

제 69 기 2023.01.01 부터 2023.12.31 까지

제 68 기 2022.01.01 부터 2022.12.31 까지

제 67 기 2021.01.01 부터 2021.12.31 까지

(단위 : 원)

	제 69 기	제 68 기	제 67 기
영업활동으로 인한 현금흐름	214,720,063,357	186,551,327,992	169,200,112,196
당기순이익(손실)	2,795,454,144	14,338,747,473	430,873,056,669
비현금항목 조정	27,151,086,725	31,308,522,151	(402,124,617,259)
운전자본 조정	71,910,564,794	(2,360,886,868)	84,682,176,842
법인세납부	(5,422,274,967)	(4,681,301,556)	(9,438,519,862)
이자지급	(1,238,832,458)	(1,044,118,254)	(942,038,076)
이자수취	31,692,775,148	7,939,896,366	4,019,750,655
배당금수취	87,831,289,971	141,050,468,680	62,130,303,227
투자활동으로 인한 현금흐름	(100,624,575,871)	(49,150,700,519)	(10,750,082,654)
기타포괄손익-공정가치측정금융자산의 처분	47,555,000	422,105,004	3,903,766,455
당기손익-공정가치측정금융자산의 처분	3,481,150,000	3,577,184,402	3,008,478,073
만기보유금융자산의 처분	12,001,000,000	0	0
단기대여금의 회수	20,003,674,000	11,836,000	0
단기보증금의 감소	22,000,000	1,700,000,000	0
장기보증금의 감소	0	38,503,326	802,280,000
유형자산의 처분	5,772,272,920	72,796,010	5,000,000
무형자산의 처분	0	433,877,230	2,430,000,000
관계기업의 처분	0	0	15,318,200,127
종속기업의 처분	0	3,282,242,472	
종속기업의 청산	0	0	3,233,135,994
합병으로 인한 현금흐름	0	0	17,923,615
장기대여금의 대여	0	0	(20,050,000,000)
기타포괄손익-공정가치측정금융자산의 취득	0	(20,100,000,000)	(1,850,210,000)
당기손익-공정가치측정금융자산의 취득	(45,453,175,000)	(489,000,000)	(206,670,000)
만기보유금융자산의 취득	(12,000,000,000)	0	0
단기보증금의 증가	(27,380,000)	0	0
장기보증금의 증가	(76,686,900)	(124,018,540)	(548,446,426)

유형자산의 취득	(9,130,109,958)	(13,268,562,744)	(11,855,455,742)
무형자산의 취득	(1,280,789,668)	(2,664,253,872)	(4,849,704,678)
종속기업의 취득	(3,384,429,112)	(10,100,409,807)	(108,380,072)
관계기업의 취득	(70,599,657,153)	(11,943,000,000)	0
재무활동으로 인한 현금흐름	(103,327,481,531)	(143,079,521,804)	(129,563,412,236)
단기차입금의 차입	1,762,016,453	6,808,010,356	1,162,783,102
정부보조금의 수령	2,624,430,411	1,653,985,986	2,612,654,665
단기차입금의 상환	(1,400,353,202)	(7,472,964,754)	(21,400,000,000)
유동성장기차입금의 상환	(135,880,000)	(135,880,000)	(135,880,000)
리스부채의 상환	(15,409,821,025)	(14,521,168,053)	(11,321,694,940)
배당금의 지급	(89,592,318,000)	(129,411,126,000)	(99,547,020,000)
정부보조금의 상환	(1,175,556,168)	(379,339)	(934,255,063)
현금및현금성자산의 순증감	10,768,005,955	(5,678,894,331)	28,886,617,306
기초의 현금및현금성자산	27,215,043,918	32,893,938,249	4,007,320,943
기말의 현금및현금성자산	37,983,049,873	27,215,043,918	32,893,938,249

5. 재무제표 주석

1. 기업정보와 한국채택국제회계기준 준수 사실 기재 - 별도

보고기업의 명칭 또는 그 밖의 식별 수단

1. 일반사항

주식회사 효성 이하 당사는 1966년 11월 3일에 설립되어 화학 섬유류의 제조, 가공 및 판매, 수출입업 및 대행, 전자기계 기구 및 부품의 제작 판매업 그리고 전기기기 제조 및 판매업과 토목건설업 등을 주요영업으로 하여 왔습니다.

기업의 영업과 주요 활동의 내용에 대한 설명

당사는 2018년 6월 1일을 분할기일로 하여 자회사의 지분관리 및 투자 등을 수행하는 사업부문을 영위할 존속법인인 주식회사 효성과 섬유, 무역 사업부문, 중공업 건설 사업부문, 산업자재 사업부문, 화학 사업부문을 영위할 분할신설법인인 효성티앤씨 주식회사, 효성중공업 주식회사, 효성첨단소재 주식회사, 효성화학 주식회사로 인적분할되었습니다.

주요 주주현황

당기말 현재 당사의 주요 주주현황은 다음과 같습니다.

	조석래	조현준	조현상	송광자	조양래 등	기타	자기주식	전체 합계
주식수	2,135,823	4,623,736	4,513,596	101,387	153,126	8,381,736	1,161,621	21,071,025

지분율	0.1014	0.2194	0.2142	0.0048	0.0073	0.3978	0.0551	1.0000

2. 회계정책 목록 - 별도

재무제표작성기준

2. 중요한 회계정책

다음은 재무제표의 작성에 적용된 중요한 회계정책입니다. 이러한 정책은 별도의 언급이 없다면, 표시된 회계기간에 계속적으로 적용됩니다.

2.1. 재무제표 작성기준
당사의 재무제표는 '주식회사 등의 외부감사에 관한 법률'에 따라 제정된 한국채택국제회계기준에 따라 작성되었습니다.

재무제표는 공정가치로 평가된 일부 자산을 제외하고는 역사적원가를 기준으로 작성되었습니다. 본 재무제표는 원화로 표시되어 있으며 다른 언급이 있는 경우를 제외하고는 원 단위로 표시되어 있습니다.

관계기업투자 및 공동기업투자의 회계정책에 대한 기술

2.3 종속기업, 관계기업 및 공동기업투자

종속기업은 당사가 지배력을 보유하고 있는 기업이며, 관계기업은 당사가 유의적인 영향력을 보유하는 기업입니다. 유의적인 영향력은 피투자자의 재무정책과 영업정책에 관한 의사결정에 참여할 수 있는 능력이지만 그러한 정책의 지배력이나 공동지배력은 아닙니다.

공동기업은 약정의 공동지배력을 보유하는 당사자들이 그 약정의 순자산에 대한 권리를 보유하는 공동약정입니다. 공동지배력은 약정의 지배력에 대한 계약상 합의된 공유로서, 관련활동에 대한 결정에 지배력을 공유하는 당사자들 전체의 동의가 요구될 때에만 존재합니다.

당사는 종속기업, 관계기업 및 공동기업투자에 대하여 지분법을 적용하여 회계처리하고 있습니다. 종속기업, 관계기업 및 공동기업투자는 최초 취득원가로 인식되며, 취득일 이후 종속기업, 관계기업이나 공동기업의 순자산변동액 중 당사의 지분 해당액을 인식하기 위하여 장부금액을 가감하고 있습니다. 종속기업, 관계기업 및 공동기업과 관련된 영업권은 해당 투자자산의 장부금액에 포함되며 상각 또는 별도의 손상검사를 수행하지 아니하고 있습니다.

종속기업, 관계기업 및 공동기업의 영업에 따른 손익 중 당사의 지분 해당분은 손익계산서에 직접 반영되며 기타포괄손익의 변동은 당사의 기타포괄손익의 일부로 표시하고 있습니다. 종속기업, 관계기업이나 공동기업의 자본에 직접 반영된 변동이 있는 경우 당사의 지분 해당분은 자본변동표에 반영하고 있습니다. 당사와 종속기업, 관계기업 및 공동기업간 거래에 따른 미실현손익은 당사의 지분 해당분 만큼 제거하고 있습니다.

종속기업, 관계기업 및 공동기업에 대한 이익은 세효과 및 종속기업, 관계기업 및 공동기업의 종속기업 비지배지분을 차감한 후의 당사의 지분에 해당하는 부분을 손익계산서에 표시하고 있습니다.

종속기업, 관계기업 및 공동기업의 보고기간은 당사의 보고기간과 동일하며 당사와 동일한 회계정책의 적용을 위해 필요한 경우 재무제표를 조정하고 있습니다.
지분법을 적용한 이후, 당사는 종속기업, 관계기업 및 공동기업투자에 대하여 추가적인 손상차손을 인식할 필요가 있는지 결정합니다. 당사는 매 보고기간말에 종속기업, 관계기업 및 공동기업 투자가 손상된 객관적인 증거가 있는지 판단하고, 그러한 객관적인 증거가 있는 경우 종속기업, 관계기업 및 공동기업투자의 회수가능액과 장부금액과의 차이를 손상차손으로 하여 손익계산서에 인식하고 있습니다.

당사는 관계기업에 대하여 유의적인 영향력을 상실하거나, 공동기업에 대하여 공동지배력을 상실할 때, 또는 종속기업에 대한 지배력을 상실한 때에 종전 관계기업이나 종속기업에 대한 잔여 보유 지분이 있다면 그 잔여 지분을 공정가치로 측정하고 있으며, 유의적인 영향력 및 지배력을 상실한 때의 관계기업 및 종속기업 투자의 장부금액과 잔여지분의 공정가치 및 처분대가와의 차이는 당기손익으로 반영하고 있습니다.

유동성 비유동성 분류에 대한 기술

2.4 유동성, 비유동성분류

당사는 자산과 부채를 유동/비유동으로 재무상태표에 구분하여 표시하고 있습니다.

자산은 다음의 경우에 유동자산으로 분류하고 있습니다.
정상영업주기 내에 실현될 것으로 예상되거나, 정상영업주기 내에 판매하거나 소비할 의도가 있습니다.
주로 단기매매목적으로 보유하고 있습니다.
보고기간 후 12개월 이내에 실현될 것으로 예상합니다.
현금이나 현금성자산으로서, 교환이나 부채 상환 목적으로의 사용에 대한 제한기 간이 보고기간 후 12개월 이상이 아닙니다.
그 밖의 모든 자산은 비유동자산으로 분류하고 있습니다.

부채는 다음의 경우에 유동부채로 분류하고 있습니다.
정상영업주기 내에 결제될 것으로 예상하고 있습니다.
주로 단기매매목적으로 보유하고 있습니다.
보고기간 후 12개월 이내에 결제하기로 되어 있습니다.
보고기간 후 12개월 이상 부채의 결제를 연기할 수 있는 무조건의 권리를 가지고 있지 않습니다.
그 밖의 모든 부채는 비유동부채로 분류하고 있습니다.

이연법인세부채는 비유동부채로 분류하고 있습니다.

공정가치측정의 회계정책에 대한 기술

2.5 공정가치 측정

당사는 금융상품을 보고기간말 현재의 공정가치로 평가하고 있습니다. 공정가치는 측정일에 시장참여자 사이의 정상거래에서 자산을 매도하면서 수취하거나 부채를 이전하면서 지급하게 될 가격입니다. 공정가치측정은 자산을 매도하거나 부채를 이전하는 거래가 다음 중 어느 하나의 시장에서 이루어지는 것으로 가정하고 있습니다.
자산이나 부채의 주된 시장
자산이나 부채의 주된 시장이 없는 경우에는 가장 유리한 시장
당사는 주된 또는 가장 유리한 시장에 접근할 수 있어야 합니다.

자산이나 부채의 공정가치는 시장참여자가 경제적으로 최선의 행동을 한다는 가정하에 시장참여자가 자산이나 부채의 가격을 결정할 때 사용하는 가정에 근거하여 측정하고 있습니다.

비금융자산의 공정가치를 측정하는 경우에는 시장참여자가 경제적 효익을 창출하기 위하여 그 자산을 최고 최선으로 사용하거나 혹은 최고 최선으로 사용할 다른 시장참여자에게 그 자산을 매도하는 시장참여자의 능력을 고려하고 있습니다.

당사는 상황에 적합하며 관련된 관측가능한 투입변수의 사용을 최대화하고 관측가능하지 않은 투입변수의 사용을 최소화하면서 공정가치를 측정하는데 충분한 자료가 이용가능한 가치평가기법을 사용하고 있습니다.
재무제표에서 공정가치로 측정되거나 공시되는 모든 자산과 부채는 공정가치 측정에 유의적인 가장 낮은 수준의 투입변수에 근거하여 다음과 같은 공정가치 서열체계로 구분됩니다.
수준1 동일한 자산이나 부채에 대한 접근가능한 활성시장의 조정되지 않은 공시가격
수준2 공정가치 측정에 유의적인 가장 낮은 수준의 투입변수가 직접적으로 또는 간접적으로 관측가능한 투입변수를 이용한 공정가치
수준3 공정가치 측정에 유의적인 가장 낮은 수준의 투입변수가 관측가능하지 않은 투입변수를 이용한 공정가치

재무제표에 반복적으로 공정가치로 측정되는 자산과 부채에 대하여 당사는 매 보고기간말 공정가치 측정에 유의적인 가장 낮은 수준의 투입변수에 기초한 분류에 대한 재평가를 통해 서열체계의 수준간의 이동이 있는지 판단합니다.

공정가치 공시 목적상 당사는 성격과 특성 및 위험에 근거하여 자산과 부채의 분류를 결정하고 공정가치 서열체계의 수준을 결정하고 있습니다.

공정가치로 측정되거나 공정가치가 공시되는 금융상품과 비금융상품의 공정가치에 대한 공시는 다음의 주석에 설명되어 있습니다.
공정가치측정 서열체계의 양적 공시 주석 5
투자부동산 주석 13
관계기업투자 주석 17

외화거래의 회계정책에 대한 기술

2.6 외화환산

당사는 재무제표에 포함되는 항목들을 영업활동이 이루어지는 주된 경제환경에서의 통화 기능통화인 대한민국 원화를 기능통화로 하여 측정하고 있습니다. 재무제표는 대한민국 원화로 표시되어 있습니다.

거래와 잔액
당사는 재무제표 작성에 있어서 기능통화 외의 통화로 이루어진 거래는 거래일의 환율을 적용하여 기록하고 있습니다.

기능통화의 회계정책에 대한 기술

화폐성 외화자산 및 부채는 보고기간말 현재의 기능통화 환율로 환산하고 있으며, 이에 따라 발생하는 환산차이는 당기손익에 반영하고 있습니다.

한편, 역사적원가로 측정하는 외화표시 비화폐성 항목은 최초 거래 발생일의 환율을, 공정가치로 측정하는 외화표시 비화폐성 항목은 공정가치 측정일의 환율을 적용하여 인식하고 있습니다. 비화폐성 항목의 환산에서 발생하는 손익은 해당 항목의 공정가치 변동으로 인한 손익의 인식항목과 동일하게 기타포괄손익 또는 당기손익으로 인식하고 있습니다.

관련 자산, 비용, 수익 또는 그 일부의 최초 인식에 적용할 환율을 결정하기 위한 거래일은 당사가 대가를 선지급하거나 선수취하여 비화폐성자산이나 비화폐성부채를 최초로 인식한 날입니다. 선지급이나 선수취가 여러 차례에 걸쳐 이루어지는 경우, 당사는 대가의 선지급이나 선수취로 인한 거래일을 각각 결정합니다.

금융자산의 회계정책에 대한 기술

2.7 금융상품

금융상품은 거래당사자 어느 한쪽에게는 금융자산이 생기게 하고 거래상대방에게 금융부채나 지분상품이 생기게 하는 모든 계약입니다.

금융자산

최초 인식과 측정
금융자산은 최초 인식시점에 후속적으로 상각후원가로 측정되는 금융자산, 기타포괄손익-공정가치 측정 금융자산, 그리고 당기손익-공정가치 측정 금융자산으로 분류됩니다.

최초 인식시점에 금융자산의 분류는 금융자산의 계약상 현금흐름 특성과 금융자산을 관리하기 위한 당사의 사업모형에 따라 달라집니다. 유의적인 금융요소가 포함되지 않거나 실무적 간편법을 적용하는 매출채권을 제외하고는, 당사는 금융자산을 최초에 공정가치로 측정하며, 당기손익-공정가치로 측정하는 금융자산의 경우가 아니라면 거래원가를 가감합니다. 유의적인 금융요소가 포함되지 않거나 실무적 간편법을 적용하는 매출채권은 기업회계기준서 제1115호에 따라 결정된 거래원가로 측정합니다.

금융자산을 상각후원가 또는 기타포괄손익-공정가치로 측정하기 위해서는 현금흐름이 원리금만으로 구성SPPI되어야 합니다. 이 평가는 SPPI 테스트라고 하며, 개별상품 수준에서 수행됩니다.
금융자산의 관리를 위한 당사의 사업모형은 현금흐름을 발생시키기 위해 금융자산을 관리하는 방법과 관련됩니다. 사업모형은 현금흐름의 원천이 금융자산의 계약상 현금흐름의 수취인지, 매도인지 또는 둘 다 인지를 결정합니다.

시장의 합의나 규제에 의해 설정된 기간 프레임 내에서 금융자산을 이전하는 것이 요구되는 금융자산의 매입 또는 매도의 정형화된 거래는 거래일에 인식됩니다. 즉, 당사가 금융자산을 매입하거나 매도하기로 약정한 날을 의미합니다.

후속측정
후속 측정을 위해 금융자산은 아래 네 가지의 범주로 분류됩니다.
상각후원가 측정 금융자산(채무상품)
누적 손익을 당기손익으로 재순환하는 기타포괄손익-공정가치 측정 금융자산 채 무상품
제거시 누적 손익을 당기손익으로 재순환하지 않는 기타포괄손익-공정가치 측정 금융자산 지분상품
당기손익-공정가치 측정 금융자산

상각후원가 측정 금융자산 채무상품
상각후원가 측정 금융자산은 후속적으로 유효이자율EIR법을 사용하여 측정되며, 손상을 인식합니다. 자산의 제거, 변경 또는 손상에서 발생하는 이익과 손실은 당기손익으로 인식됩니다.

상각후원가 측정 금융자산은 매출채권및기타채권, 기타금융자산 중 일부를 포함합니다.

기타포괄손익-공정가치 측정 금융자산 채무상품
당사는 아래의 조건을 모두 충족하는 채무상품을 기타포괄손익-공정가치 금융자산으로 측정합니다.
계약상 현금흐름의 수취와 금융자산의 매도 둘 다를 통해 목적을 이루는 사업모형하에서 금융자산을 보유하고,
금융자산의 계약 조건에 따라 특정일에 원리금 지급만으로 구성되어 있는 현금흐 름이 발생

기타포괄손익-공정가치 측정 채무상품에서, 이자수익, 외화환산손익, 그리고 손상 또는 환입은 상각후원가 측정 금융자산과 동일한 방법으로 계산되어 당기손익으로 인식됩니다. 나머지 공정가치 변동부분은 기타포괄손익으로 인식됩니다. 금융자산의 제거 시, 기타포괄손익으로 인식한 공정가치 누적 변동분은 당기손익으로 재순환됩니다.

기타포괄손익-공정가치 측정 금융자산 지분상품
최초 인식 시점에, 당사는 기업회계기준서 제1032호 '금융상품 표시'에서의 지분의 정의를 충족하고 투자 목적으로 보유하고 있지 않은 지분상품을 기타포괄손익-공정가치로 측정하도록 하는 취소 불가능한 선택을 할 수 있습니다.

이러한 금융자산에서 발생하는 손익은 당기손익으로 재순환되지 않습니다. 배당은 당사가 배당을 받을 권리가 확정되었을 때 손익계산서에 기타수익으로 인식되나, 금융자산의 원가 중 일부를 회수하여 이익을 얻는 경우에는 기타포괄손익으로 처리됩니다. 기타포괄손익-공정가치 측정 지분상품은 손상을 인식하지 않습니다.

당사는 비상장 지분상품에 대해서도 취소불가능한 선택을 할 수 있습니다.

당기손익-공정가치 측정 금융자산
당기손익-공정가치 측정 금융자산은 단기매매항목, 최초 인식시에 당기손익-공정가치로 측정하도록 지정된 금융자산 또는 공정가치로 측정하도록 요구되는 금융자산을 포함합니다. 단기간 내에 매도하거나 재구매할 목적으로 취득한 금융자산은 단기매매항목으로 분류됩니다. 분리된 내재파생상품을 포함한 파생상품은 효과적인 위험회피수단으로 지정되지 않았다면 단기매매항목으로 분류됩니다. 현금흐름이 원리금 지급만으로 구성되지 않은 금융자산은 사업모형에 관계없이 당기손익-공정가치 측정 금융자산으로 분류 및 측정됩니다. 상기 문단에서 서술된 것과 같이 채무상품이 상각후원가 또는 기타포괄손익-공정가치 측정 금융자산으로 분류됨에도 불구하고 회계 불일치를 제거하거나 유의적으로 감소시킬 수 있다면 채무상품을 당기손익-공정가치로 측정하도록 지정할 수 있습니다.

당기손익-공정가치 측정 금융자산은 재무상태표에 공정가치로 표시되며, 공정가치의 순변동은 손익계산서에서 당기손익으로 인식됩니다.
이 범주는 파생상품과 공정가치의 변동을 기타포괄손익으로 처리하는 취소불가능한 선택을 하지 않은 상장 지분상품을 포함합니다. 상장 지분상품에 대한 배당은 권리가 확정된 시점에 당기손익으로 인식합니다.

금융상품의 제거에 대한 회계정책에 대한 기술

제거
금융자산 또는, 금융자산의 일부 또는 비슷한 금융자산의 집합의 일부는 다음과 같은 상황에서 우선적으로 제거됩니다.
금융자산의 현금흐름을 수취할 권리가 소멸되거나
당사가 금융자산의 현금흐름을 수취할 권리를 양도하거나 양도 pass-through 계약에 따라 수취한 현금흐름 전체를 중요한 지체 없이 제3자에게 지급할 의무가 있다. 이 경우에 당사는 금융자산의 보유에 따른 위험과 보상의 대부분을 이전하거나 금융자산의 보유에 따른 위험과 보상의 대부분을 이전하지도 보유하지도 않으나 자산에 대한 통제를 이전

당사가 금융자산의 현금흐름을 수취할 권리를 이전하거나 양도pass-through 계약을 체결할 때, 자산을 소유함에 따른 위험과 보상을 유지하는지를 평가합니다. 당사가 금융자산의 위험과 보상의 대부분을 보유하지도 이전하지도 않았다면, 해당 금융자산에 지속적으로 관여하는 정도까지 그 금융자산을 계속 인식합니다. 이 경우에, 당사는 관련된 부채를 인식합니다. 양도된 자산과 관련된 부채는 당사가 보유한 권리와 의무를 반영하여 측정합니다.

보증을 제공하는 형태인 지속적 관여는, 양도된 자산의 장부금액과 수취한 대가 중 상환을 요구 받을 수 있는 최대 금액 중 낮은 금액으로 측정됩니다.

금융자산 손상의 회계정책에 대한 기술

금융자산의 손상
금융자산의 손상과 관련된 자세한 공시 사항은 아래 주석에 제공됩니다.
유의적인 가정에 대한 공시 주석 4
매출채권및기타채권 주석 8

당사는 당기손익-공정가치 항목을 제외한 모든 채무상품에 대하여 기대신용손실ECL에 대한 충당금을 인식합니다. 기대신용손실은 계약상 수취하기로 한 현금흐름과 당사가 수취할 것으로 예상하는 모든 현금흐름의 차이를 최초의 유효이자율로 할인하여 추정합니다. 예상되는 현금흐름은 보유한 담보를 처분하거나 계약의 필수 조건인 그 밖의 신용 보강으로부터 발생하는 현금흐름을 포함합니다.

기대신용손실은 두 개의 stage로 인식합니다. 최초 인식 이후 신용위험의 유의적인 증가가 없는 신용 익스포저에 대하여, 기대신용손실은 향후 12개월 내에 발생할 가능성이 있는 채무불이행 사건으로부터 발생하는 신용손실 12개월 기대신용손실을 반영합니다. 최초 인식 이후 신용위험의 유의적인 증가가 있는 신용 익스포저에 대하여, 손실충당금은 채무불이행 사건이 발생하는 시기와 무관하게 익스포저의 남은 존속기간에 대한 기대신용손실 전체기간 기대신용손실을 측정하도록 요구됩니다.

매출채권과 계약자산에 대하여, 당사는 기대신용손실 계산에 간편법을 적용할 수 있습니다. 따라서, 당사는 신용위험의 변동을 추적하지 않는 대신에, 각 결산일에 전체기간 기대신용손실에 해당하는 금액으로 손실충당금을 인식합니다. 당사는 특정 채무자에 대한 미래전망정보와 경제적 환경을 반영하여 조정된 과거 신용손실 경험에 근거하여 충당금 설정률표를 설정합니다.

기타포괄손익-공정가치 측정 채무상품에 대하여, 당사는 낮은 신용위험 간편법을 적용합니다. 매 결산일에, 당사는 과도한 원가나 노력 없이 이용할 수 있는 합리적이고 뒷받침될 수 있는 모든 정보를 사용하여 채무상품이 낮은 신용위험을 가지고 있다고 고려되는지를 평가합니다. 이러한 평가를 위해서, 당사는 채무상품의 내부 신용 등급을 재평가합니다.
당사는 기타포괄손익-공정가치 측정 채무상품이 최상위 투자등급에 해당하는 상장채권만으로 구성되어 있다면 낮은 신용 위험 투자자산으로 평가됩니다. 당사의 정책은 이러한 상품을 12개월 기대신용손실로 측정하는 것입니다. 그러나, 최초 인식 이후에 신용위험의 유의적인 증가가 있다면 손실충당금은 전체기간 기대신용손실에 근거하여 산출됩니다. 당사는 채무상품의 신용위험이 유의적으로 증가했는지를 결정하고 기대신용손실을 측정하기 위해 신용평가기관의 등급을 사용합니다.

금융부채의 회계정책에 대한 기술

금융부채

최초 인식과 측정
금융부채는 최초 인식 시점에 당기손익-공정가치 측정 금융부채, 대출과 차입, 미지급금 또는 효과적인 위험회피수단으로 지정된 파생상품으로 적절하게 분류됩니다.

모든 금융부채는 최초에 공정가치로 인식되고, 대여금, 차입금 및 미지급금의 경우에는 직접 관련된 거래원가를 차감합니다.

당사의 금융부채는 매입부채와 기타 미지급금, 당좌차월을 포함한 대여 및 차입을 포함합니다.

후속측정
금융부채의 측정은 아래에서 언급된 분류에 따릅니다.

당기손익-공정가치 측정 금융부채
당기손익-공정가치 측정 금융부채는 단기매매금융부채와 최초 인식시점에 당기손익-공정가치로 측정하도록 지정된 금융부채를 포함합니다.

금융부채가 단기간 내에 재매입할 목적으로 발생한 경우에는 단기매매항목으로 분류됩니다. 이 범주는 또한 기업회계기준서 제1109호에서 정의된 위험회피관계에 있는 위험회피수단으로 지정되지 않은 파생상품을 포함합니다. 또한 분리된 내재파생상품은 위험회피에 효과적인 수단으로 지정되지 않았다면 단기매매항목으로 분류됩니다.

단기매매항목인 금융부채에서 발생하는 손익은 당기손익으로 인식됩니다.

당기손익-공정가치 항목으로 지정된 금융부채는 기업회계기준서 제1109호의 기준을 충족하는 경우에 최초 인식 시점에만 지정됩니다. 당사는 어떤 금융부채도 당기손익-공정가치 항목으로 지정하지 않았습니다.

대여금 및 차입금
최초 인식 이후에, 이자부 대여금과 차입금은 후속적으로 유효이자율법을 사용하여 상각후원가로 측정됩니다. 부채가 제거되거나 유효이자율 상각 절차에 따라 발생하는 손익은 당기손익으로 인식됩니다.

상각후원가는 유효이자율의 필수적인 부분인 수수료나 원가에 대한 할인이나 할증액을 고려하여 계산됩니다.

제거
금융부채는 지급 의무의 이행, 취소, 또는 만료된 경우에 제거됩니다. 기존 금융부채가 대여자는 동일하지만 조건이 실질적으로 다른 금융부채에 의해 교환되거나, 기존 부채의 조건이 실질적으로 변경된 경우에, 이러한 교환이나 변경은 최초의 부채를 제거하고 새로운 부채를 인식하게 합니다. 각 장부금액의 차이는 당기손익으로 인식합니다.

금융상품 상계의 회계정책에 대한 기술

금융상품의 상계
금융자산과 금융부채는 인식한 자산과 부채에 대해 법적으로 집행 가능한 상계 권리를 현재 가지고 있거나, 차액으로 결제하거나 자산을 실현하는 동시에 부채를 결제할의도가 있는 경우에 재무상태표에서 상계하여 순액으로 표시됩니다.

현금 및 현금성자산 구성요소 결정의 회계정책에 대한 기술

2.8 현금및현금성자산

재무상태표 상의 현금및현금성자산은 보통예금과 소액현금 및 취득당시 만기가 3개월 이내인 단기성 예금으로 구성되어 있습니다.

파생금융상품의 회계정책에 대한 기술

2.9 파생상품
파생상품은 파생상품계약 체결 시점에 공정가치로 최초 인식되며 이후 공정가치로 재측정됩니다. 위험회피회계의 적용요건을 충족하지 않는 파생상품의 공정가치변동은 금융수익 또는 비용으로 손익계산서에 인식됩니다.

재고자산 측정의 회계정책에 대한 기술

2.10 재고자산

재고자산은 취득원가와 순실현가능가치 중 낮은 금액으로 표시하고 있습니다. 한편 재고자산별 취득원가는 매입원가, 전환원가 및 재고자산을 현재의 장소에 현재의 상태로 이르게 하는 데 발생한 기타원가를 포함하고 있습니다. 재고자산의 단위원가는 개별법을 적용하는 미착품을 제외하고는 이동평균법에 따라 결정하고 있습니다.

매각예정 분류된 비유동자산이나 처분자산집단 및 중단영업의 회계정책에 대한 기술

2.11 매각예정비유동자산 또는 처분자산집단

비유동자산 또는 처분자산집단은 장부금액이 매각거래를 통하여 주로 회수되고, 매각될 가능성이 매우 높은 경우에 매각예정으로 분류되며, 그러한 자산은 장부금액과 순공정가치 중 작은 금액으로 측정됩니다.

유형자산의 회계정책에 대한 기술

2.12 유형자산

건설중인자산은 취득원가에서 손상차손누계액을 차감한 잔액으로, 유형자산은 원가에서 감가상각누계액과 손상차손누계액을 차감하여 표시하고 있습니다. 이러한 원가에는 자산의 인식요건을 충족한 대체원가 및 장기건설 프로젝트의 차입원가를 포함하고 있습니다. 유형자산의 주요 부분이 주기적으로 교체될 필요가 있는 경우 당사는 그 부분을 개별자산으로 인식하고 해당 내용연수동안 감가상각하고 있습니다. 유형자산의 경제적 사용이 종료된 후에 원상회복을 위하여 자산을 제거, 해체하거나, 부지를 복원하는 데 소요될 것으로 추정되는 비용이 충당부채의 인식요건을 충족하는 경우 그 지출의 현재가치를 유형자산의 취득원가에 포함하고 있습니다.

고객으로부터 이전받은 유형자산은 최초 측정시 통제를 획득한 날의 공정가치로 측정하고 있습니다.

유형자산은 처분하는 때 즉, 취득자가 해당 자산을 통제하게 되는 날 또는 사용이나 처분을 통하여 미래경제적효익이 기대되지 않을 때 제거합니다. 유형자산의 제거로 인하여 발생하는 손익은 순매각금액과 장부금액의 차이로 결정되며, 자산을 제거할 때 당기손익으로 인식합니다.

당사는 자산의 잔존가치와 내용연수를 매년 재검토하고 있습니다. 특히, 당사는 내용연수 및 잔존가치 추정치를 검토할 때 보건, 안전 및 환경 법규의 영향을 고려합니다. 또한 당사는 물리적 위험과 전환위험을 포함한 기후 관련 위험을 고려합니다. 구체적으로, 당사는 기후 관련 법률 및 규제가 당사의 화석연료 기반 기계 및 장비의 사용을 금지 또는 제한하거나 당사의 건물과 설비에 추가적인 에너지 효율성 요구 사항을 부과하는 등의 방식으로 내용연수나 잔존가치에 영향을 미칠 수 있는지 여부를 결정합니다.

내용연수

토지를 제외한 자산은 취득원가에서 잔존가치를 차감한 금액에 대하여 다음의 추정 내용연수에 걸쳐 정액법으로 상각됩니다.

				내용연수 기술, 유형자산
유형자산	건물	범위	상위범위	40
			하위범위	20
	구축물		상위범위	40
			하위범위	20
	기계장치		상위범위	10
			하위범위	8
	차량운반구		상위범위	5
			하위범위	5
	공구와비품		상위범위	5
			하위범위	5
	사용권자산		상위범위	30
			하위범위	1

차입원가의 회계정책에 대한 기술

2.13 차입원가

의도된 용도로 사용하거나 판매가능한 상태에 이르게 하는 데 상당한 기간을 필요로 하는 자산의 취득, 건설 또는 생산과 직접 관련된 차입원가는 당해 자산 원가의 일부로 자본화하고 있습니다. 기타 차입원가는 발생시 비용으로 계상하고 있습니다. 차입원가는 이자금의 차입과 관련되어 발생된 이자와 기타 원가로 구성되어 있습니다.

정부보조금에 대한 회계정책에 대한 기술

2.14 정부보조금

정부보조금은 보조금의 수취와 정부보조금에 부수되는 조건의 이행에 대한 합리적인 확신이 있는 경우에 인식하고 있습니다. 자산관련보조금은 자산의 장부금액을 계산할 때 차감하여 표시되며, 수익관련보조금은 인식 시점에 '기타수익'으로 표시되거나, 정부보조금의 교부 목적과 관련된 비용에서 차감하여 표시됩니다.

무형자산 및 영업권의 회계정책에 대한 기술

2.15 무형자산

당사는 개별적으로 취득한 무형자산은 취득원가로 계상하고 사업결합으로 취득하는 무형자산은 취득시점의 공정가치로 계상하며 최초취득 이후 상각누계액과 손상차손누계액을 직접 차감하여 표시하고 있습니다. 한편 개발비를 제외한 내부적으로 창출된 무형자산은 발생시점에 비용항목으로 하여 당기손익에 반영하고 있습니다.

무형자산은 유한한 내용연수를 가진 무형자산과 비한정 내용연수를 가진 무형자산으로 구분되는 바 유한한 내용연수를 가진 무형자산은 해당 내용연수에 걸쳐 상각하고 손상징후가 파악되는 경우 손상여부를 검토하고 있습니다. 또한 내용연수와 상각방법은 적어도 매 회계연도말에 그 적정성을 검토하고 있으며 예상 사용기간의 변경이나 경제적 효익의 예상소비형태 변화 등으로 인하여 변경이 필요한 경우에는 회계추정의 변경으로 회계처리하고 있습니다. 무형자산상각비는 해당 무형자산의 기능과 일관된 비용항목으로 하여 당기손익에 반영하고 있습니다.

한편 비한정 내용연수를 가진 무형자산은 상각하지 아니하되 매년 개별적으로 또는 현금창출단위에 포함하여 손상검사를 수행하고 있습니다. 또한 매년 해당 무형자산에 대하여 비한정 내용연수를 적용하는 것이 적절한지를 검토하고 적절하지 않은 경우 전진적인 방법으로 유한한 내용연수로 변경하고 있습니다.

무형자산은 처분하는 때 즉, 취득자가 해당 자산을 통제하게 되는 날 또는 사용이나 처분으로부터 미래경제적효익이 기대되지 않을 때 제거합니다. 당사는 무형자산 제거시 순매각금액과 장부금액의 차이로 인한 손익은 제거시점의 당기손익에 반영하고있습니다.

무형자산의 내용연수

	영업권 이외의 무형자산					
	산업재산권		시설이용권		기타무형자산	
	범위					
	상위범위	하위범위	상위범위	하위범위	상위범위	하위범위

내용연수 기술, 영업권 외의 무형자산	10	5	25	10	5	5

투자부동산의 회계정책에 대한 기술

2.16 투자부동산

임대수익이나 투자차익을 목적으로 보유하고 있는 부동산은 투자부동산으로 분류됩니다. 투자부동산은 최초 인식시점에 원가로 측정되며, 최초 인식 후에는 원가에서 감가상각누계액과 손상차손누계액을 차감한 금액으로 표시됩니다. 토지를 제외한 투자부동산 중 건물은 추정 경제적 내용연수 40년, 리스 관련 투자부동산은 리스기간에 걸쳐 정액법으로 상각됩니다.

당사는 투자부동산을 처분 즉, 취득자가 해당 자산을 통제하게 되는 날 하거나 사용을 통하여 더 이상 미래경제적효익을 얻을 수 없을 것으로 예상되는 경우 재무제표에서 제거하고 있으며 이로 인하여 발생되는 순처분금액과 장부금액의 차이는 제거시점의 당기손익에 반영하고 있습니다. 투자부동산의 제거로 인해 발생하는 손익에 포함될 대가는 기업회계기준서 제1115호의 거래가격 산정에 관한 요구사항에 따라 산정됩니다.

또한 해당 자산의 사용목적이 변경된 경우에 한하여 투자부동산에서 다른 계정으로 대체하거나 다른 계정에서 투자부동산으로 대체하고 있으며 투자부동산에서 자가사용부동산 유형자산으로 대체되는 경우에는 사용목적이 변경된 시점의 공정가치를 간주원가로 적용하고 있습니다. 또한 자가사용부동산 유형자산이 투자부동산으로 대체되는 경우에는 사용목적이 변경된 시점까지 해당 부동산을 유형자산과 동일하게 회계처리하고 있습니다.

비금융자산 손상의 회계정책에 대한 기술

2.17 비금융자산의 손상
당사는 매 보고기간말에 자산의 손상을 시사하는 징후가 존재하는지 검토하고 있습니다. 그러한 징후가 존재하는 경우 또는 매년 자산에 대한 손상검사가 요구되는 경우 당사는 자산의 회수가능액을 추정하고 있습니다. 자산의 회수가능액은 자산 또는 현금창출단위의 순공정가치와 사용가치 중 큰 금액이며 개별자산별로 결정하나 해당 개별자산의 현금유입이 다른 자산이나 자산집단의 현금유입과 거의 독립적으로 창출되지 않는 경우 해당 개별자산이 속한 현금창출단위별로 결정됩니다. 자산의 장부금액이 회수가능액을 초과하는 경우 자산은 손상된 것으로 보며 자산의 장부금액을 회수가능액으로 감소시키게 됩니다.
사용가치는 해당 자산의 기대 미래현금흐름의 추정치를 화폐의 시간가치와 해당 자산의 위험에 대한 시장의 평가를 반영한 세전할인율로 할인한 현재가치로 평가하고 있습니다. 순공정가치는 최근 거래가격을 고려하고 있습니다. 그러한 거래가 식별되지 않는 경우 적절한 평가모델을 사용하여 결정하고 있습니다. 이러한 계산에는 평가배수, 상장주식의 시가 또는 기타 공정가치 지표를 이용하고 있습니다.

당사는 개별자산이 배부된 각각의 현금흐름창출단위에 대하여 작성된 구체적인 재무예산, 예측을 기초로 손상금액을 계산하고 있습니다. 재무예산, 예측은 일반적으로 5년간의 기간을 다루며 더 긴 기간에 대해서는 장기성장률을 계산하여 5년 이후의 기간에 적용하고 있습니다.

손상차손은 손상된 자산의 기능과 일관된 비용항목으로 하여 당기손익에 반영하고 있습니다.

영업권을 제외한 자산에 대하여 매 보고기간말에 과거에 인식한 자산의 손상차손이 더 이상 존재하지 않거나 또는 감소하였다는 것을 시사하는 징후가 있는지 여부를 평가하며 그러한 징후가 있는 경우 회수가능액을 추정하고 있습니다. 과거에 인식한 영업권을 제외한 자산의 손상차손은 직전 손상차손의 인식시점 이후 해당 자산의 회수가능액을 결정하는데 사용된 추정치에 변화가 있는 경우에 한하여 손상차손을 인식하지 않았을 경우의 자산의 장부금액의 상각 후 잔액을 한도로 장부금액을 회수가능액으로 증가시키고 이러한 손상차손환입은 당기손익에 반영하고 있습니다.

영업권이나 비한정 내용연수를 가진 무형자산은 상각하지 아니하고 매년 손상검사를 실시하고 있습니다.

영업권에 대한 손상검사는 해당 영업권과 관련된 각각의 현금창출단위 또는 현금창출단위집단의 회수가능액을 추정하는 방식으로 수행되고 있으며 현금창출단위의 회수가능액이 장부금액에 미달하는 경우 손상차손을 인식하고 영업권에 대하여 인식한 손상차손은 이후에 환입하지 않습니다.

당사는 물리적 위험과 전환위험을 포함한 기후 위험이 유의적인 영향을 미칠 수 있는지 평가하며, 이러한 위험을 사용가치 평가 시 현금흐름 예측에 포함합니다. 기후 관련 위험이 사용가치에 미치는 영향에 대한 자세한 내용은 주석 2.26를 참조합니다.

충당부채의 회계정책에 대한 기술

2.18 충당부채

과거사건의 결과로 존재하는 현재의 법적의무 또는 의제의무 이행을 위하여 경제적효익을 갖는 자원이 유출될 가능성이 높으며 그 의무의 이행에 소요되는 금액의 신뢰성 있는 추정이 가능한 경우 충당부채를 인식하고 있습니다. 충당부채를 결제하기 위하여 필요한 지출액의 일부 또는 전부를 제3자가 변제할 것이 예상되는 경우 당사가 의무를 이행한다면 변제를 받을 것이 거의 확실하게 되는 때에 한하여 변제금액을 인식하고 별도의 자산으로 회계처리하고 있습니다. 충당부채와 관련하여 포괄손익계산서에 인식되는 비용은 제3자의 변제와 관련하여 인식한 금액과 상계하여 표시하고 있습니다.

화폐의 시간가치 효과가 중요한 경우 충당부채는 부채의 특유위험을 반영한 현행 세전 이자율로 할인하고 있습니다. 충당부채를 현재가치로 평가하는 경우, 기간 경과에 따른 장부금액의 증가는 금융원가로 인식하고 있습니다.

또한 과거사건은 발생하였으나 불확실한 미래사건의 발생여부에 의해서 존재여부가 확인되는 잠재적인 의무가 있는 경우 또는 과거사건이나 거래의 결과 현재 의무가 존재하나 자원이 유출될 가능성이 매우 높지 않거나 당해 의무를 이행하여야 할 금액을 신뢰성 있게 추정할 수 없는 경우 우발부채로 주석기재하고 있습니다.

온실가스 배출부채
당사는 국내의 온실가스 배출권 거래제에 따라 무상할당 배출권을 수령하였습니다. 당사는 실제 배출량에 대응하여 동일한 수량의 배출권을 제출하여야 합니다. 당사는 무상할당 배출권에 대하여 순부채접근법으로 회계처리합니다. 당사는 할당받은 배출권을 명목 금액 즉, 0으로 인식합니다. 당사는 배출이 이루어지면 충당부채를 인식합니다. 당사는 할당받은 배출권으로 배출부채를 결제할 계획이므로 충당부채를 측정할 때 수령한 배출권의 가치를 고려합니다. 따라서 배출한도를 초과하기 전까지는 재무상태표의 충당부채와 손익계산서에 미치는 영향은 없습니다. 배출원가는 매출원가로 인식하고 있습니다. 배출권을 다른 당사자로부터 구매하는 경우 배출권 획득 원가는 충당부채의 측정에 고려됩니다.

법인세의 회계정책에 대한 기술

2.19 법인세

당기법인세
당기 및 과거기간의 당기법인세부채 또는 자산은 보고기간말까지 제정되었거나 실질적으로 제정된 세율 및 세법을 사용하여 과세당국에 납부할 과세당국으로부터 환급받을 것으로 예상되는 금액으로 측정하고 있습니다.

자본에 직접 반영되는 항목과 관련된 당기법인세는 자본에 반영되며 포괄손익계산서에 반영되지 않습니다. 경영진은 주기적으로 관련 세법 규정의 해석과 관련해서 법인세 환급액에 대한 회수가능성을 평가하여 필요한 경우 충당금을 설정하고 있습니다.

이연법인세의 회계정책에 대한 기술

이연법인세
당사는 자산 및 부채의 재무보고 목적상 장부금액과 세무기준액의 차이인 일시적차이에 대하여 이연법인세자산과 이연법인세부채를 인식하고 있습니다.

당사는 다음의 경우를 제외하고 모든 가산할 일시적차이에 대하여 이연법인세부채를 인식하고 있습니다.
영업권을 최초로 인식할 때 이연법인세부채가 발생하는 경우
자산 또는 부채를 최초로 인식하는 거래로서 사업결합거래가 아니고 거래 당시 회계이익이나 과세소득에 영향을 미치지 아니하는 거래에서 이연법인세부채가 발생하는 경우
종속기업, 관계기업 및 조인트벤처에 대한 투자지분과 관련한 가산할 일시적차이 로서 동 일시적차이의 소멸시점을 통제할 수 있고 예측가능한 미래에 일시적차이 가 소멸하지 않을 가능성이 높은 경우

또한 다음의 경우를 제외하고는 차감할 일시적차이, 미사용 세액공제와 세무상결손금이 사용될 수 있는 과세소득의 발생가능성이 높은 경우 이연법인세자산을 인식하고 있습니다.
자산 또는 부채를 최초로 인식하는 거래로서 사업결합거래가 아니고 거래 당시 회계이익이나 과세소득에 영향을 미치지 아니하는 거래에서 이연법인세자산이 발생하는 경우
종속기업, 관계기업 및 조인트벤처에 대한 투자지분과 관련한 차감할 일시적차이 로서 동 일시적차이가 예측가능한 미래에 소멸할 가능성이 높지 않거나 동 일시적차이가 사용될 수 있는 과세소득이 발생할 가능성이 높지 않은 경우

이연법인세자산의 장부금액은 매 보고기간말에 검토하며 이연법인세자산의 일부 또는 전부에 대한 혜택이 사용되기에 충분한 과세소득이 발생할 가능성이 더 이상 높지 않다면 이연법인세자산의 장부금액을 감액시키고 있습니다. 또한 매 보고기간 말마다 인식되지 않은 이연법인세자산에 대하여 재검토하여, 미래 과세소득에 의해 이연법인세자산이 회수될 가능성이 높아진 범위까지 과거 인식되지 않은 이연법인세자산을 인식하고 있습니다.

이연법인세자산 및 부채는 보고기간말까지 제정되었거나 실질적으로 제정된 세율및 세법에 근거하여 당해 자산이 실현되거나 부채가 결제될 회계기간에 적용될 것으로 기대되는 세율을 사용하여 측정하고 있습니다.

당기손익 이외로 인식되는 항목과 관련된 당기법인세와 이연법인세는 당기손익 이외의 항목으로 인식하고 있습니다. 이연법인세 항목은 해당 거래에 따라서 기타포괄손익으로 인식하거나 자본에 직접 반영하고 있습니다.

사업결합의 일부로 취득한 세무상 효익이 그 시점에 별도의 인식기준을 충족하지 못하였으나 취득일에 존재하는 사실과 상황에 대한 새로운 정보의 결과 측정기간 동안 인식된 경우에는 해당 이연법인세효익을 인식하고 있습니다. 인식된 취득 이연법인세효익은 취득과 관련된 영업권의 장부금액을 감소시키는데 적용되며 영업권의 장부금액이 영0인 경우에는 남아 있는 이연법인세효익을 당기손익으로 인식하고 있습니다.

당사는 당기법인세자산과 당기법인세부채를 상계할 수 있는 법적으로 집행가능한 권리를 가지고 있고 과세대상기업이 동일한 경우 혹은 과세대상기업은 다르지만 당기법인세부채와 자산을 순액으로 결제할 의도가 있거나, 유의적인 금액의 이연법인세부채가 결제되거나 이연법인세자산이 회수될 미래의 각 회계기간마다 자산을 실현하는 동시에 부채를 결제할 의도가 있는 경우에 이연법인세자산과 이연법인세부채가 동일한 과세당국과 관련이 있는 경우에만 이연법인세자산과 이연법인세부채

를 상계하여 표시하고 있습니다.

법인세 이외 세금의 회계정책에 대한 기술

판매세
수익, 비용 및 자산은 관련 판매세를 차감한 순액으로 인식하고 있습니다. 다만, 자산 또는 용역의 구매와 관련한 판매세가 과세당국으로부터 환급받을 수 없는 경우에는 관련 자산의 취득원가의 일부 또는 비용항목의 일부로 인식하고 관련 채권과 채무는 판매세를 포함한 금액으로 표시하고 있습니다.

과세당국으로부터 환급받을 또는 과세당국에 납부해야 할 판매세의 순액은 재무상태표의 채권 또는 채무에 포함되어 있습니다.

종업원급여의 회계정책에 대한 기술

2.20 종업원급여

당사의 퇴직연금제도는 확정기여제도와 확정급여제도로 구분됩니다.

확정기여제도
확정기여제도는 당사가 고정된 금액의 기여금을 별도 기금에 지급하는 퇴직연금제도이며, 기여금은 종업원이 근무 용역을 제공하였을 때 비용으로 인식됩니다.

확정급여제도
당사는 근속연수나 급여수준 등의 요소에 의하여 종업원이 퇴직할 때 지급받을 퇴직급여가 정해지는 확정급여제도를 운영하고 있습니다.

확정급여제도의 급여원가는 예측단위적립방식을 이용하여 각각의 제도에 대해 결정됩니다. 보험수리적손익, 순이자에 포함된 금액을 제외한 사외적립자산의 수익 및 순이자에 포함된 금액을 제외한 자산인식상한효과의 변동으로 구성된 재측정요소는 발생 즉시 기타포괄손익으로 인식하고 있으며 후속적으로 당기손익으로 재분류하지 아니하고 있습니다.

과거근무원가는 다음 중 이른 날에 비용으로 인식하고 있습니다.
제도의 개정이나 축소가 발생할 때
관련되는 구조조정원가나 해고급여를 인식할 때

순이자는 순확정급여부채 또는 자산에 할인율을 곱하여 결정하고 있습니다. 당사는 근무원가와 순확정급여부채의 순이자를 매출원가 및 판매비와 관리비의 항목으로 당기손익으로 인식하고 있습니다.

수익인식 회계정책에 대한 기술

2.21 고객과의 계약에서 생기는 수익

수행의무의 식별
기업회계기준서 제1115호에 따라 당사는 고객과의 계약에서 구별되는 수행의무를 식별하고 있으며, 각각의 수행의무를 한 시점에 이행하는지, 기간에 걸쳐 이행하는지에 따라 당사의 수익인식 시점을 변경하여 적용하고 있습니다.
한 시점에 이행하는 수행의무
재화의 판매에 따른 수익은 자산을 이전하여 수행의무를 이행할 때 인식하고 있으며,한 시점에 이행하는 수행의무는 고객에게 재화나 용역에 대한 통제를 이전하는 시점에 이행되고 있습니다.
기간에 걸쳐 이행하는 수행의무
기업회계기준서 제1115호에 따라 기업이 수행하여 만들어지거나 가치가 높아지는 대로 고객이 통제하는 자산을 기업이 만들거나 그 자산 가치를 높이는 경우와 기업이 수행하여 만든 자산이 기업 자체에는 대체 용도가 없고, 지금까지 의무수행을 완료한부분에 대해 집행 가능한 지급청구권이 기업에 있는 경우 진행기준을 적용하여 수익을 인식하고 있습니다.

계약체결 증분원가
기업회계기준서 제1115호에 따르면 고객과의 계약체결 증분원가가 회수될 것으로 예상된다면 자산으로 인식합니다. 계약체결 증분원가는 고객과 계약을 체결하기 위해 들인 원가로서 계약을 체결하지 않았다면 들지 않았을 원가입니다. 계약 체결 여부와 무관하게 드는 계약체결원가는 계약 체결 여부와 관계없이 고객에게 그 원가를 명백히 청구할 수 있는 경우가 아니라면 발생시점에 비용으로 인식합니다.

변동대가
당사는 받을 권리를 갖게 될 대가를 더 잘 예측할 것으로 예상하는 기댓값 방법을 사용하여 변동대가를 추정하고, 반품기한이 경과할 때 이미 인식한 누적 수익금액 중 유의적인 부분을 되돌리지 않을 가능성이 매우 높은 금액까지만 변동대가를 거래가격에 포함하여 수익을 인식합니다. 기업이 받았거나 받을 대가 중에서 권리를 갖게 될 것으로 예상하지 않는 금액은 환불부채로 계상합니다.

유의적인 금융요소
기업회계기준서 제1115호 적용 시 거래가격을 산정할 때, 계약 당사자들 간에 합의한 지급시기 때문에 고객에게 재화나 용역을 이전하면서 유의적인 금융 효익이 고객이나 기업에 제공되는 경우, 그 고객이 그 재화나 용역 대금을 현금으로 결제했다면 지급하였을 가격을 반영하는 금액으로 수익을 인식하여야 합니다.

리스의 회계정책에 대한 기술

2.22 리스

당사는 계약에서 대가와 교환하여, 식별되는 자산의 사용 통제권을 일정기간 이전하게 하는지를 고려하여 계약의 약정시점에, 계약자체가 리스인지, 계약이 리스를 포함하는지를 판단합니다.

리스이용자
당사는 단기리스와 소액 기초자산 리스를 제외한 모든 리스에 대하여 하나의 인식과측정 접근법을 적용합니다. 당사는 리스료 지급의무를 나타내는 리스부채와 기초자산의 사용권을 나타내는 사용권자산을 인식합니다.

사용권자산
당사는 리스개시일 즉, 기초자산이 사용가능한 시점에 사용권자산을 인식합니다. 사용권자산은 원가로 측정하고, 후속 측정 시 원가모형을 적용하였습니다. 원가모형을 적용하기 위하여 감가상각누계액과 손상차손누계액을 차감하고, 리스부채의 재측정에 따른 조정을 반영합니다. 사용권자산의 원가는 인식된 리스부채 금액, 최초 직접원가, 그리고 받은 리스 인센티브를 차감한 리스개시일이나 그 전에 지급한 리스료를 포함합니다. 사용권자산은 리스기간과 자산의 추정된 내용연수 중 짧은 기간에 걸쳐 정액기준으로 감가상각됩니다.

리스기간 종료시점에 당사에게 기초자산의 소유권이 이전되는 경우나 사용권자산의 원가에 당사가 매수선택권을 행사할 것임이 반영되는 경우, 감가상각은 자산의 기초자산의 추정된 내용연수를 사용하여 계산됩니다.

사용권자산도 손상의 대상이 되며 주석 2.17 비금융자산의 손상에 대한 회계정책에서 설명하였습니다.

리스부채
리스 개시일에, 당사는 리스기간에 걸쳐 지급될 리스료의 현재가치로 리스부채를 측정합니다. 리스료는 고정리스료 실질적인 고정리스료를 포함하고, 받을 리스 인센티브는 차감, 지수나 요율에 따라 달라지는 변동리스료 및 잔존가치보증에 따라 지급될 것으로 예상되는 금액으로 구성됩니다. 리스료는 또한 당사가 매수선택권을 행사할 것이 상당히 확실한 경우에 그 매수선택권의 행사가격과 리스기간이 당사의 종료선택권 행사를 반영하는 경우에 그 리스를 종료하기 위하여 부담하는 금액을 포함합니다. 지수나 요율에 따라 달라지는 변동리스료가 아닌 변동리스료는 재고자산을 생산하는데 발생된 것이 아니라면 리스료 발생을 유발하는 사건 또는 조건이 발생한 기간의 비용으로 인식합니다.

당사는 리스료의 현재가치를 계산할 때, 리스의 내재이자율을 쉽게 산정할 수 없기 때문에 리스개시일의 증분차입이자율을 사용합니다. 리스개시일 이후 리스부채 금액은 이자를 반영하여 증가하고 지급한 리스료를 반영하여 감소합니다. 또한, 리스부채의 장부금액은 리스기간의 변경, 리스료의 변경 예를 들어, 리스료를 산정할 때 사용한 지수나 요율의 변동으로 생기는 미래 리스료의 변동 또는 기초자산을 매수하는 선택권 평가에 변동이 있는 경우 재측정됩니다.

당사의 리스부채는 이자부 차입금에 포함됩니다.

단기리스와 소액 기초자산 리스
당사는 리스에 단기리스 즉, 이러한 리스는 리스기간이 리스개시일로부터 12개월 이하이고 매수선택권을 포함하지 않음에 대한 인식 면제 규정을 적용합니다. 또한 당사는 소액자산으로 간주되는 리

스에 소액자산 리스에 대한 인식 면제 규정을 적용합니다. 단기리스와 소액자산 리스에 대한 리스료는 리스기간에 걸쳐 정액기준으로 비용으로 인식합니다.

리스제공자
당사는 기초자산의 소유에 따른 위험과 보상의 대부분을 이전하지 않는 리스를 운용리스로 분류합니다. 리스료 수익은 리스기간에 걸쳐 정액 기준으로 인식하며, 영업 성격에 따라 포괄손익계산서에서 매출에 포함됩니다. 운용리스 체결과정에서 부담하는 리스개설직접원가를 기초자산의 장부금액에 더하고 리스료 수익과 같은 기준으로 리스기간에 걸쳐 비용으로 인식합니다. 조건부 임대료는 임대료를 수취하는 시점에 매출로 인식합니다.

자기주식의 회계정책에 대한 기술

2.23 자기주식

당사는 자기주식을 자본에서 차감하여 회계처리하고 있습니다. 자기주식의 취득, 매각, 발행 또는 취소에 따른 손익은 손익계산서에 반영하지 않으며 장부금액과 처분대가의 차이는 기타자본구성요소로 회계처리하고 있습니다.

배당금의 회계정책에 대한 기술

2.24 현금배당

당사는 배당을 지급하기 위해 분배가 승인되고 더 이상 기업에게 재량이 없는 시점에 부채를 인식하고 있습니다. 주주에 대한 분배는 주주에 의한 승인을 필요로 합니다. 대응되는 금액은 자본에 직접 반영하고 있습니다.

재무제표 승인에 대한 기술

2.25 재무제표 승인

당사의 재무제표는 2024년 2월 23일자로 이사회에서 최종 승인되었으며, 정기주주총회에서 수정 승인될 수 있습니다.

기후관련 위험에 대한 기술

2.26 기후 관련 위험

당사는 추정과 가정에 기후 관련 위험을 고려합니다. 이 평가에는 물리적 위험과 전 환위험이 당사에 미칠 수 있는 광범위한 영향이 포함됩니다.

당사는 저탄소 경제로 전환한 후에도 비즈니스 모델과 제품을 계속 사용할 수 있다고 판단하지만 기후 관련위험은 재무제표의 여러 항목에서 고려된 추정 및 가정의 불확실성을 증가시킵니다. 기후 관련 위험이 현시점의 측정에 중요한 영향을 미치지 않더라도 당사는 새로운 기후 관련 법률과 같은 기후 관련 변화와 개발을 주의깊게 모니터링하고 있습니다. 기후 관련 위험이 직접적인 영향을 미치는 주요 항목과 고려사항은 다음과 같습니다.

유형자산의 내용연수. 자산의 잔존가치와 예상 내용연수를 검토할 때 당사는 자산의 사용을 제한하거나 상당한 자본적 지출을 요구할 수 있는 기후 관련 법률 및 규정 등 기후 관련 위험을 고려합니다. 자세한 내용은 주석 2.12 를 참조 바랍니다.
비금융자산의 손상. 기후 관련 법률 및 규정, 당사의 제품에 대한 수요 변화 등과 같은 전환 위험은 여러 가지 방식으로 사용가치에 영향을 미칠 수 있습니다.
온실가스 배출. 당사는 매년 무상할당 배출권을 받고, 그 대가로 실제 배출량에 해당하는 배출권을 제출해야 합니다. 당사는 할당된 배출권에 대해 순부채접근법을 채택하였습니다. 자세한 내용은 주석 2.18를 참조 바랍니다.

3. 회계정책, 회계추정의 변경 및 오류에 대한 공시 - 별도

	보험계약	회계추정치의 정의	회계정책 공시	단일 거래에서 자산과 부채가 동시에 생기는 경우의 이연법인세	필라2 모범규칙
최초 적용하는 IFRS 명칭	기업회계기준서 제1117호 보험계약	기업회계기준서 제1008호 회계정책, 회계추정의 변경 및 오류 개정 - 회계추정치의 정의	기업회계기준서 제1001호 재무제표 표시 개정 - 회계정책 공시	기업회계기준서 제1012호 법인세 - 단일 거래에서 자산과 부채가 동시에 생기는 경우의 이연법인세	기업회계기준서 제1012호 법인세 개정 - 국제조세개혁 - 필라2 모범규칙
최초 적용하는 IFRS의 경과규정에 따른 회계정책의 변경 여부에 대한 기술					

회계정책 변경의 성격에 대한 기술	이 기준서는 보험계약의 인식과 측정, 표시와 공시를 포함하는 보험계약에 대한 포괄적인 새로운 회계기준입니다. 기준서 제1117호 '보험계약'은 기준서 제1104호 '보험계약'을 대체합니다. 이 기준서는 보험계약을 발행한 기업의 유형과 관계없이 모든 유형의 보험계약 예시 생명보험, 손해보험, 원수보험계약 및 재보험계약에 적용되고, 특정 보증과 재량적 참가 특성이 있는 투자계약에도 적용되며, 적용범위에서 제외되는 계약은 매우 적습니다. 이 기준서의 전반적인 목적은 보험계약에 대해 더 유용하고 일관되며 연관된 회계 측면을 모두 고려한 포괄적인 회계모형을 보험계약자에게 제공하는 것입니다. 이 기준서의 핵심은 일반모형에 기초하며, 다음의 사항이 추가됩니다. 직접 참가 특성이 있는 계약에 대한 특수한 적용 변동수수료접근법 주로 보장기간이 단기인 계약에 대한 간편법 보험료배분접근법 이 개정사항이 당사의 재무제표에 미치는 영향은 없습니다.	이 개정사항은 회계추정치의 변경, 회계정책의 변경과 오류수정을 명확히 구분하고 있습니다. 또한 개정기준서는 회사가 회계추정치를 개발하기 위한 측정기법과 투입변수를 사용하는 방법을 명확히 하고 있습니다. 이 개정사항이 당사의 재무제표에 미치는 영향은 없습니다.	이 개정사항은 회사의 중요성 판단을 회계정책 공시에 적용하는데 참고할 수 있는 요구사항과 지침을 제공합니다. 개정사항은 기업이 더 유용한 회계정책을 공시할 수 있도록 '유의적인' 회계정책의 공시를 '중요한' 회계정책의 공시로 변경해서 중요한 회계정책을 공시하도록 요구하고, 회사가 공시할 회계정책을 정할 때 중요성 개념을 어떻게 적용해야 하는지에 대한 지침을 제공합니다. 이 개정사항은 당사의 회계정책 공시에 영향이 있으나 당사의 재무제표 항목의 측정, 인식 및 표시에 미치는 영향은 없습니다.	이 개정사항은 기업회계기준서 제1012호에 따른 최초 인식 예외의 적용범위를 축소하여 리스와 사후처리 및 복구 관련 부채와 같이 동일한 금액으로 가산할 일시적차이와 차감할 일시적차이가 생기는 거래에 적용하지 않도록 하였습니다. 이 개정사항이 당사의 재무제표에 미치는 영향은 없습니다.	개정 기준은 다국적기업의 국제조세를 개혁하는 필라2 모범규칙을 반영하는 법률의 시행으로 생기는 이연법인세 회계처리를 일시적으로 완화하고 이와 관련된 당기법인세 효과 등에 대한 공시를 요구하고 있습니다. 당사는 필라2 규칙과 관련되는 이연법인세의 인식 및 공시에 대한 예외 규정을 적용하였으며, 해당 법률이 2024년 1월 1일부터 시행될 예정이므로 당사의 필라2 관련 당기법인세비용은 없습니다.

최초 적용하는 IFRS의 경과규정에 대한 기술					
미래기간에 영향을 미칠수 있는 최초 적용하는 IFRS의 경과규정에 대한 설명					
제정되거나 개정된 IFRS가 조기 적용된다는 사실 기술					

적용되지 않은 새로운 기준 또는 해석에 대한 설명

제정, 공표되었으나 아직 시행되지 않은 회계기준

당사의 재무제표 발행승인일 현재 제정 또는 공표되었으나 아직 시행되지 않아 당사가 채택하지 않은 한국채택국제회계기준의 제, 개정내역은 다음과 같습니다.

기업회계기준서 제1116호 '리스' 개정 판매후리스에서 발생하는 리스부채
기업회계기준서 제1116호 '리스'개정사항은 판매자-리스이용자가 판매후리스 거래에서 생기는 리스부채 측정 시, 계속 보유하는 사용권에 대해서는 어떠한 차손익 금액도 인식하지 않는다는 요구사항을 명확히 하였습니다. 이 개정사항은 2024년 1월 1일 이후 최초로 시작되는 회계연도부터 적용하되 기업회계기준서 제1116호의 최초적용일 후에 체결된 판매후리스 거래에 소급하여 적용합니다. 조기 적용이 허용되며 그 사실은 공시되어야 합니다. 이 개정사항은 당사의 재무제표에 중요한 영향을 미치지 않을 것으로 예상됩니다.

기업회계기준서 제1001호 '재무제표 표시' 개정 부채의 유동, 비유동 분류
기업회계기준서 제1001호 문단 69~76에 대한 개정사항은 부채의 유동, 비유동 분류에 대한 다음의 요구사항을 명확히 합니다.
결제를 연기할 수 있는 권리의 의미
연기할 수 있는 권리가 보고기간말 현재 존재
기업이 연기할 수 있는 권리의 행사 가능성은 유동성 분류에 영향을 미치지 않음
전환부채의 내재파생상품 자체가 지분상품일 경우에만 부채의 조건이 유동성 분류에 영향을 미치지 않음

또한, 기업이 차입약정으로 인해 발생한 부채를 비유동부채로 분류하고, 결제를 연기할 수 있는 권리가 보고기간 후 12개월 이내에 약정사항을 준수하는지 여부에 좌우될 때, 관련 정보 공시 요구사항이 도입되었습니다. 이 개정사항은 2024년 1월 1일 이후 최초로 시작되는 회계연도부터 적용하며 소급 적용합니다. 당사는 개정사항이 현행 실무에 미칠 영향과 기존의 대출 약정에 재협상이 필요한지를 평가하고 있습니다.

기업회계기준서 제1007호 '현금흐름표', 제1107호 '금융상품:공시' 개정 공급자 금융약정
공급자금융약정의 특징을 기술하고 그러한 약정에 대한 추가 공시를 요구하는 기업회계기준서 제1007호 '현금흐름표', 제1107호 '금융상품 공시'가 개정되었습니다. 이 개정사항은 공급자금융약정이 기업의 부채와 현금흐름 및 유동성위험에 미치는 영향을 재무제표이용자가 이해할 수 있도록 도움을 주기 위한 것입니다. 이 개정사항은 2024년 1월 1일 이후 최초로 시작되는 회계연도부터 적용됩니다. 조기적용이 허용되며 그 사실은 공시되어야 합니다. 이 개정사항은 당사의 재무제표에 중요한 영향을 미치지 않을 것으로 예상됩니다.

기업회계기준서 제1021호 '환율변동효과', 제1101호 '한국채택국제회계기준의 최초채택' 개정 교환가능성 결여
다른 통화와의 교환가능성을 평가하고 교환가능성 결여 시 현물환율을 추정하도록 하며 그러한 영향에 대한 추가 공시를 요구하는 기업회계기준서 제1021호 '환율변동효과', 제 1101호 '한국채택국제회계기준의 최초채택'이 개정되었습니다. 이 개정사항은 다른 통화 와의 교환가능성 결여로 기업이 노출되는 위험 및 영향을 재무제표이용자가 이해할 수 있도록 도움을 주기 위한 것입니다. 이 개정사항은 2025년 1월 1일 이후 최초로 시작되는 회계연도부터 적용됩니다. 조기적용이 허용되며 그 사실은 공시되어야 합니다. 이 개정사항은 당사의 재무제표에 중요한 영향을 미치지 않을 것으로 예상됩니다.

4. 중요한 회계적 판단, 추정 및 가정 - 별도

회계적 판단 및 추정에 대한 공시

경영진은 재무제표 작성시 보고기간말 현재 수익, 비용, 자산 및 부채에 대한 보고금액과 우발부채에 대한 주석공시사항에 영향을 미칠 수 있는 판단, 추정 및 가정을 하여야 합니다. 그러나 이러한 추정 및 가정의 불확실성은 향후 영향을 받을 자산 및 부채의 장부금액에 중요한 조정을 유발할 수 있습니다.
다음 회계연도내에 자산과 부채의 장부금액에 중요한 조정을 유발할 수 있는 중요한 위험을 내포한 보고기간말 현재의 미래에 대한 중요한 가정 및 추정의 불확실성에 대한 기타 주요 원천은 다음과 같습니다. 가정 및 추정은 재무제표를 작성하는 시점에 입수가능한 변수에 근거하고 있습니다. 현재의 상황과 미래에 대한 가정은 시장의 변화나 회사의 통제에서 벗어난 상황으로 인해 변화할 수 있습니다. 그러한 변화가 발생시 이를 가정에 반영하고 있습니다.

비금융자산 손상

당사는 매 보고일에 모든 비금융자산에 대하여 손상징후의 존재 여부를 평가합니다. 영업권과 비한정 내용연수의 무형자산에 대해서는 매년 또는 손상징후가 있는 경우에 손상검사를 수행합니다. 기타비금융자산에 대해서는 장부금액이 회수가능하지 않을 것이라는 징후가 있을 때 손상검사를 수행합니다. 사용가치를 계산하기 위하여 경영자는 해당 자산이나 현금창출단위로부터 발생하는 미래기대현금흐름을 추정하고 동 미래기대현금흐름의 현재가치를 계산하기 위한 적절한 할인율을 선택하여야 합니다. 주요 가정을 포함한 세부사항은 주석 15에 기술하였습니다.

퇴직급여제도

확정급여퇴직연금제도의 원가와 퇴직연금채무의 현재가치는 보험수리적 평가방법을 통해 결정됩니다. 보험수리적 평가방법의 적용을 위해서는 다양한 가정을 세우는 것이 필요합니다. 이러한 가정의 설정은 할인율, 미래임금상승률, 사망률 및 미래연금상승률의 결정 등을 포함합니다. 평가방법의 복잡성과 기본 가정 및 장기적인 성격으로 인해 확정급여채무는 이러한 가정들에 따라 민감하게 변동됩니다. 모든 가정은 매 보고기간말마다 검토됩니다.
적절한 할인율을 결정하기 위하여 경영진은 AA등급 이상의 회사채의 이자율을 참조하고 있습니다. 사망률은 공개적으로 활용가능한 표에 기초하고 있으며 미래임금상승률 및 미래연금상승률은 당사의 평균임금상승율에 기초하고 있습니다. 자세한 내역은 주석 21에 기술하였습니다.

금융상품의 공정가치

활성시장이 없는 금융상품의 공정가치는 현금흐름할인법을 포함한 평가기법을 적용하여 산정하였습니다. 이러한 평가기법에 사용된 입력요소에 관측가능한 시장의 정보를 이용할 수 없는 경우 공정가치의 산정에 상당한 추정이 요구됩니다. 이러한 판단에는 유동성위험, 신용위험, 변동성 등에 대한 입력변수의 고려가 포함됩니다. 이러한 요소들에 대한 변화는 금융상품의 공정가치에 영향을 줄 수 있습니다.

증분차입이자율의 산정

당사는 리스의 내재이자율을 쉽게 산정할 수 없으므로, 리스부채를 측정하기 위해 증분차입이자율을 사용합니다. 증분차입이자율은 당사가 비슷한 경제적 환경에서 비슷한 기간에 걸쳐 비슷한 담보로 사용권자산과 가치가 비슷한 자산 획득에 필요한 자금을 차입한다면 지급해야 하는 이자율입니다. 따라서 증분차입이자율은 관측가능한 요율이 없거나(금융거래를 하지 않는 종속기업의 경우) 리스 조건을 반영하기 위하여조정되어야 하는 경우(예를 들어, 리스가 종속기업의 기능통화가 아닌 경우)에 측정이 요구되는 당사가 '지불해야 하는' 사항을 반영합니다. 당사는 가능한 경우(시장이자율과 같은) 관측가능한 투입변수를 이용하여 증분차입이자율을 측정해야 합니다.

이연법인세 및 법인세

이연법인세자산・부채의 인식과 측정은 경영진의 판단을 필요로 합니다. 특히, 이연법인세자산의 인식여부와 인식범위는 미래상황에 대한 가정과 경영진의 판단에 의해영향을 받게 됩니다. 또한 당사는 "투자 상생 협력 촉진을 위한 조세특례" 에 따라 세법에서 정하는 방법으로 계산된 법인세를 추가로 부담하게 됩니다. 이에 따라 당사는법인세를 측정할 때 환류세제에 따른 세효과를 반영하고 있는 바, 당사가 향후 부담할 법인세는 각 연도의 투자, 임금증가 등의 수준에 따라 달라질 수 있습니다.

매출채권 및 기타채권에 대한 손실충당금의 계산 설정

당사는 매출채권및기타채권에 대한 손실충당금을 산정하기 위해 채권의 연령, 과거 대손경험 및 기타 경제・산업환경 요인들을 고려하여 손실발생액을 추정하고 있습니다.

5. 범주별 금융상품 - 별도

금융자산의 공시

당기말 및 전기말 현재 범주별 금융자산의 내역은 다음과 같습니다.

당기 (단위 : 백만원)

				금융자산	제외된 계약자산
금융자산, 범주	당기손익인식금융자산	금융자산, 분류	현금및현금성자산	0	
			매출채권및기타채권	0	
			기타유동금융자산	123,643	
			장기매출채권및기타채권	0	
			기타비유동금융자산	74,703	
		금융자산, 분류		198,346	
	공정가치평가를 기타포괄손익으로 인식하는 금융자산	금융자산, 분류	현금및현금성자산	0	
			매출채권및기타채권	0	
			기타유동금융자산	0	
			장기매출채권및기타채권	0	
			기타비유동금융자산	11,053	
		금융자산, 분류		11,053	
	상각후원가로 측정하는 금융자산, 범주	금융자산, 분류	현금및현금성자산	37,983	
			매출채권및기타채권	95,667	
			기타유동금융자산	0	
			장기매출채권및기타채권	23,745	
			기타비유동금융자산	1,093	
		금융자산, 분류		158,488	
금융자산, 범주				367,887	

전기 (단위 : 백만원)

				금융자산	제외된 계약자산
금융자산, 범주	당기손익인식금융자산	금융자산, 분류	현금및현금성자산	0	
			매출채권및기타채권	0	
			기타유동금융자산	208,951	
			장기매출채권및기타	0	

			채권		
			기타비유동금융자산	17,459	
		금융자산, 분류		226,410	
	공정가치평가를 기타포괄손익으로 인식하는 금융자산	금융자산, 분류	현금및현금성자산	0	
			매출채권및기타채권	0	
			기타유동금융자산	48	
			장기매출채권및기타채권	0	
			기타비유동금융자산	24,698	
		금융자산, 분류		24,746	
	상각후원가로 측정하는 금융자산, 범주	금융자산, 분류	현금및현금성자산	27,215	
			매출채권및기타채권	131,802	33
			기타유동금융자산	0	
			장기매출채권및기타채권	14,031	
			기타비유동금융자산	1,094	
		금융자산, 분류		174,142	
금융자산, 범주				425,298	

금융부채의 공시

당기말 및 전기말 현재 범주별 금융부채의 내역은 다음과 같습니다.

당기 (단위 : 백만원)

	금융부채, 범주							금융부채, 범주 합계
	상각후원가로 측정하는 금융부채, 범주							
	금융부채, 분류						금융부채, 분류 합계	
	매입채무및기타채무	단기차입금및유동성장기차입금	기타유동금융부채	장기매입채무및기타채무	장기차입금	기타비유동금융부채		
금융부채	70,381	605	14,392	26,782	355	25,973	138,488	138,488

전기 (단위 : 백만원)

	금융부채, 범주							금융부채, 범주 합계
	상각후원가로 측정하는 금융부채, 범주							
	금융부채, 분류						금융부채, 분류 합계	
	매입채무및기타채무	단기차입금및유동성장기차입금	기타유동금융부채	장기매입채무및기타채무	장기차입금	기타비유동금융부채		
금융부채	87,776	243	10,338	25,525	491	19,308	143,681	143,681

제외된 사용자 의무 금액

당기 (단위 : 백만원)

	공시금액
종업원급여 관련 채무	8,146

전기 (단위 : 백만원)

	공시금액
종업원급여 관련 채무	7,240

금융상품 범주별 순손익

당기와 전기 중 발생한 범주별 금융상품 순손익 내역은 다음과 같습니다.

당기 (단위 : 백만원)

	상각후원가로 측정하는 금융자산, 범주	당기손익인식금융자산	기타포괄손익-공정가치로 측정하는 금융자산, 범주	상각후원가로 측정하는 금융부채, 범주
이자수익(금융수익)	11,323	0	0	0
이자비용(금융원가)	0	0	0	(1,235)
외환차손익	(29)	0	0	360
외화환산손익	183	0	0	(94)
대손상각비	(267)	0	0	0
기타의대손충당금환입	0	0	0	0
기타금융수익(비용)	(30)	0	0	0
당기손익-공정가치측정금융상품처분손익	0	7	0	0
당기손익-공정가치측정금융상품평가손익	0	10,122	0	0
배당금수익(금융수익)	0	1,020	118	0
기타포괄손익-공정가치측정금융자산평가손익	0	0	(1,381)	0

전기 (단위 : 백만원)

	상각후원가로 측정하는 금융자산, 범주	당기손익인식금융자산	기타포괄손익-공정가치로 측정하는 금융자산, 범주	상각후원가로 측정하는 금융부채, 범주
이자수익(금융수익)	8,021	0	0	0
이자비용(금융원가)	0	0	0	(1,044)
외환차손익	5,383	0	0	(3,883)
외화환산손익	2,307	0	0	(404)
대손상각비	(304)	0	0	0
기타의대손충당금환입	110	0	0	0

기타금융수익(비용)	(5)	0	0	0
당기손익-공정가치측정금융상품처분손익	0	328	0	0
당기손익-공정가치측정금융상품평가손익	0	914	0	0
배당금수익(금융수익)	0	448	4,006	0
기타포괄손익-공정가치측정금융자산평가손익	0	0	(5,491)	0

상각후원가로 측정하는 금융자산 및 금융부채의 공정가치와 장부금액의 차이가 없다는 것에 대한 기술

한편, 당사의 금융상품 중 상각후원가로 측정하는 금융자산 및 금융부채는 장부금액과 공정가치의 차이가 유의적이지 않습니다.

공정가치 서열체계 수준의 정의

공정가치로 측정되는 금융상품은 공정가치 서열체계에 따라 구분되며 정의된 수준들은 다음과 같습니다.

- 측정일에 동일한 자산이나 부채에 대해 접근할 수 있는 활성시장의 조정하지 않은 공시가격 수준 1
- 수준 1의 공시가격 외에 자산이나 부채에 대해 직접적으로나 간접적으로 관측할 수 있는 투입변수 수준 2
- 자산이나 부채에 대한 관측할 수 없는 투입변수 수준 3

자산의 공정가치측정에 대한 공시

당기말 및 전기말 현재 공정가치로 측정하는 금융상품의 공정가치와 장부금액은 다음과 같습니다.

당기 (단위 : 백만원)

	측정 전체							
	장부금액				공정가치			
	공정가치 서열체계의 모든 수준			공정가치 서열체계의 모든 수준 합계	공정가치 서열체계의 모든 수준 합계			공정가치 서열체계의 모든 수준 합계
	공정가치 서열체계 수준 1	공정가치 서열체계 수준 2	공정가치 서열체계 수준 3		공정가치 서열체계 수준 1	공정가치 서열체계 수준 2	공정가치 서열체계 수준 3	
당기손익-공정가치측정지분증권				881	0	0	881	881
당기손익-공정가치측정채무증권				73,822	0	23,269	50,553	73,822
당기손익인식금융자산				123,643	0	123,643	0	123,643
기타포괄손익-공정가치측정상장지분증권				6,376	6,376	0	0	6,376
기타포괄손익-공정가치측정비상장지분증권				4,376	0	0	4,376	4,376
기타포괄손익-공정가치측정채무증권				301	0	0	301	301

공정가치측정에 사용된 평가기법에 대한 기술, 자산							당사는 수준 3으로 분류되는 공정가치측정 금융자산에 대하여 현금흐름할인법, 유사기업비교법, 위험조정 할인율모형 등을 사용하고 있으며, 주요 투입변수는 할인율과 성장률 등이 해당됩니다.	
공정가치 서열체계의 수준 1, 수준 2, 수준 3 사이에 이동이 없었다는 사실을 기술, 자산					당기 중 공정가치 서열체계의 수준 간 이동 내역은 없습니다.	당기 중 공정가치 서열체계의 수준 간 이동 내역은 없습니다.	당기 중 공정가치 서열체계의 수준 간 이동 내역은 없습니다.	

전기 (단위 : 백만원)

	측정 전체							
	장부금액				공정가치			
	공정가치 서열체계의 모든 수준			공정가치 서열체계의 모든 수준 합계	공정가치 서열체계의 모든 수준 합계			공정가치 서열체계의 모든 수준 합계
	공정가치 서열체계 수준 1	공정가치 서열체계 수준 2	공정가치 서열체계 수준 3		공정가치 서열체계 수준 1	공정가치 서열체계 수준 2	공정가치 서열체계 수준 3	
당기손익-공정가치측정지분증권				15,373	0	0	15,373	15,373
당기손익-공정가치측정채무증권				2,086	0	0	2,086	2,086
당기손익인식금융자산				208,951	0	208,951	0	208,951
기타포괄손익-공정가치측정상장지분증권				7,180	7,180	0	0	7,180
기타포괄손익-공정가치측정비상장지분증권				17,518	0	12,056	5,462	17,518
기타포괄손익-공정가치측정채무증권				48	0	47	1	48
공정가치측정에 사용된 평가기법에 대한 기술, 자산							당사는 수준 3으로 분류되는 공정가치측정 금융자산에 대하여 현금흐름할인법, 유사기업비교법, 위험조정 할인율모형 등을 사용하고 있으며, 주요 투입변수는 할인율과 성장률 등이 해당됩니다.	
공정가치 서열체계의 수준 1, 수준 2, 수준 3 사이에 이동이 없었다는 사실을 기술, 자산								

가치평가기법 및 투입변수

당사는 공정가치 서열체계에서 수준3으로 분류되는 금융상품의 공정가치에 대하여 다음의 가치평가기법과 투입변수를 사용하고 있습니다.

(단위 : 백만원)

	공정가치 서열체계의 모든 수준			
	공정가치 서열체계 수준 3			
	측정 전체			
	공정가치			
	금융자산, 범주			
	당기손익-공정가치측정지분증권	당기손익-공정가치측정채무증권	기타포괄손익-공정가치측정비상장지분증권	기타포괄손익-공정가치측정채무증권
금융자산, 공정가치	881	50,553	4,376	301
공정가치측정에 사용된 평가기법에 대한 기술, 자산	순자산가치 평가법 등	예상매각가액 평가법	이익접근법	예상매각가액 평가법
공정가치측정에 사용된 투입변수에 대한 기술, 자산	순자산 등	예상매각가액	순이익 등	예상매각가액
투입변수 범위	해당사항 없음	해당사항 없음	해당사항 없음	해당사항 없음

사용이 제한된 금융상품

당기말 및 전기말 현재 사용이 제한된 금융상품은 다음과 같습니다.

당기 (단위 : 백만원)

	기타비유동금융자산
사용이 제한된 금융자산에 대한 설명	당좌개설보증금 및 임대보증금
사용이 제한된 금융자산	1,093

전기 (단위 : 백만원)

	기타비유동금융자산
사용이 제한된 금융자산에 대한 설명	당좌개설보증금 및 임대보증금
사용이 제한된 금융자산	1,094

대손충당금의 변동 내역

6. 영업부문 - 별도

외부고객에 대한 정보

당기와 전기 중 회사 매출액의 10% 이상을 차지하는 외부 고객과 관련된 정보는 다음과 같습니다.

당기 (단위 : 백만원)

	주요고객1	주요고객2	주요고객3
수익(매출액)	100,066	93,425	110,646

전기 (단위 : 백만원)

	주요고객1	주요고객2	주요고객3

수익(매출액)	176,532	170,460	96,579

7. 현금및현금성자산 - 별도

현금및현금성자산의 정보

당기말 및 전기말 현재 현금및현금성자산의 구성내역은 다음과 같습니다.

당기 (단위 : 백만원)

		공시금액
현금및현금성자산		
현금및현금성자산	보유현금	30
	은행예금 등	37,953
	합계	37,983

전기 (단위 : 백만원)

		공시금액
현금및현금성자산		
현금및현금성자산	보유현금	30
	은행예금 등	27,185
	합계	27,215

8. 매출채권 및 기타채권 - 별도

매출채권및기타채권의 정보

당기말 및 전기말 현재 매출채권및기타채권의 내역은 다음과 같습니다.

당기 (단위 : 백만원)

	총장부금액	손상차손누계액	장부금액 합계
매출채권	81,901	(823)	81,078
기타채권	24,043	(9,454)	14,589
장기기타채권	23,745	0	23,745
합계	129,689	(10,277)	119,412

전기 (단위 : 백만원)

	총장부금액	손상차손누계액	장부금액 합계
매출채권	98,830	(556)	98,274
기타채권	43,015	(9,454)	33,561
장기기타채권	14,031	0	14,031
합계	155,876	(10,010)	145,866

매출채권 양도금액

당기 (단위 : 백만원)

	공시금액

매출채권 양도후 미결제금액	469
매출채권 양도후 미결제금액 설명	대출약정상 매출거래처의 부도가 발생하는 경우, 당사가 은행에 해당금액을 지급할 의무를 가지고 있으므로 동 거래는 담보부차입으로 회계처리하였습니다.

전기 (단위 : 백만원)

	공시금액
매출채권 양도후 미결제금액	107
매출채권 양도후 미결제금액 설명	대출약정상 매출거래처의 부도가 발생하는 경우, 당사가 은행에 해당금액을 지급할 의무를 가지고 있으므로 동 거래는 담보부차입으로 회계처리하였습니다.

계약자산 및 계약부채

당기말 및 전기말 현재 계약자산 및 계약부채의 내역은 다음과 같습니다.

당기 (단위 : 백만원)

		공시금액
계약자산		0
계약자산	주1	재무상태표상 매출채권및기타채권에 계상되어 있습니다.
계약부채		6,958
계약부채	주2	재무상태표상 기타유동부채에 계상되어 있습니다.

전기 (단위 : 백만원)

		공시금액
계약자산		33
계약자산	주1	재무상태표상 매출채권및기타채권에 계상되어 있습니다.
계약부채		10,020
계약부채	주2	재무상태표상 기타유동부채에 계상되어 있습니다.

당기말과 전기말 현재 매출채권 연령분석의 상세내역은 다음과 같습니다.

당기

(단위: 백만원)

			매출채권	기대신용손실율	손실충당금
합계 구간	기간이 경과되지 않았거나 손상되지 않은 금융자산		79,341	0.0009	73
	기간이 경과되	3개월 이내	1,368	0.0463	63

	었지만 손상되지 않은 금융자산	3개월 초과 6개월 이내	310	0.2203	68
		6개월 초과 1년 이내	324	0.4475	145
		1년 초과	540	0.8446	456
	손상된 금융자산		18	1.0000	18
합계 구간			81,901		823

전기

(단위:백만원)

			매출채권	기대신용손실율	손실충당금
합계 구간	기간이 경과되지 않았거나 손상되지 않은 금융자산		94,687	0.0008	78
	기간이 경과되었지만 손상되지 않은 금융자산	3개월 이내	3,270	0.0242	79
		3개월 초과 6개월 이내	287	0.2193	63
		6개월 초과 1년 이내	372	0.3750	140
		1년 초과	196	0.9093	178
	손상된 금융자산		18	1.0000	18
합계 구간			98,830		556

손상채권 설명

개별적으로 손상된 채권은 주로 예측하지 못한 경제적인 어려움을 겪고 있는 거래처와 관련된 채권이며, 이들 채권 중 일부는 회수될 것으로 예상하고 있습니다. 그 외의 개별 손상 검토결과 손상차손을 인식하지 않은 채권에 대해서는 집합적 손상검토를 수행합니다.

대손충당금의 변동 내역

당기와 전기 중 대손충당금의 변동내역은 다음과 같습니다.

당기 (단위 : 백만원)

	매출채권	기타채권
기초	556	9,454
전입액	267	0
환입액	0	0
기말	823	9,454
위험에 대한 노출정도에 대한 기술	보고기간말 현재 신용위험의 최대 노출금액은 위에서 언급한 채권의 각 종류별 장부가액입니다.	보고기간말 현재 신용위험의 최대 노출금액은 위에서 언급한 채권의 각 종류별 장부가액입니다.

전기 (단위 : 백만원)

	매출채권	기타채권
기초	252	9,564
전입액	304	0
환입액	0	(110)
기말	556	9,454
위험에 대한 노출정도에 대한 기술	보고기간말 현재 신용위험의 최대 노출금액은 위에서 언급한 채권의 각 종류별 장부가액입니다.	보고기간말 현재 신용위험의 최대 노출금액은 위에서 언급한 채권의 각 종류별 장부가액입니다.

9. 기타채권 - 별도

기타채권의 정보

당기말 및 전기말 현재 기타채권의 내역은 다음과 같습니다.

당기 (단위 : 백만원)

	장부금액						
	공시금액						
	자산						자산 합계
	미수금	대여금	보증금	미수수익	리스채권	기타	
기타채권	1,725	0	129	193	12,542	0	14,589
장기기타채권	0	34	11,220	0	12,491	0	23,745

전기 (단위 : 백만원)

	장부금액						
	공시금액						
	자산						자산 합계
	미수금	대여금	보증금	미수수익	리스채권	기타	
기타채권	1,353	20,000	966	700	10,509	33	33,561
장기기타채권	0	38	10,869	0	3,124	0	14,031

연체되거나 손상된 기타채권에 대한 공시

당기말과 전기말 현재 기타채권 연령분석의 상세내역은 다음과 같습니다.

당기 (단위 : 백만원)

			기타채권	기대신용손실율	손실충당금
합계 구간	기간이 경과되지 않았거나 손상되지 않은 금융자산		14,589	0.0000	0
	기간이 경과되었지만 손상되지 않은 금융자산	3개월 이내	0	0.0000	0
		3개월 초과 6개월 이내	0	0.0000	0
		6개월 초과 1년 이내	0	0.0000	0
		1년 초과	0	0.0000	0
	손상된 금융자산		9,454	1.0000	9,454
합계 구간			24,043		9,454

전기 (단위 : 백만원)

			기타채권	기대신용손실율	손실충당금
합계 구간	기간이 경과되지 않았거나 손상되지 않은 금융자산		33,561	0.0000	0

	기간이 경과되었지만 손상되지 않은 금융자산	3개월 이내	0	0.0000	0
		3개월 초과 6개월 이내	0	0.0000	0
		6개월 초과 1년 이내	0	0.0000	0
		1년 초과	0	0.0000	0
	손상된 금융자산		9,454	1.0000	9,454
합계 구간			43,015		9,454

10. 기타금융자산 및 기타금융부채 - 별도

기타금융자산의 상세내역

당기말 및 전기말 현재 기타금융자산의 상세내역은 다음과 같습니다.

당기 (단위 : 백만원)

	상각후원가로 측정하는 금융자산, 범주	공정가치평가를 기타포괄손익으로 인식하는 금융자산	당기손익인식금융자산	금융자산, 범주 합계
기타유동금융자산	0	0	123,643	123,643
기타비유동금융자산	1,093	11,053	74,703	86,850
합계	1,093	11,053	198,346	210,492

전기 (단위 : 백만원)

	상각후원가로 측정하는 금융자산, 범주	공정가치평가를 기타포괄손익으로 인식하는 금융자산	당기손익인식금융자산	금융자산, 범주 합계
기타유동금융자산	0	48	208,951	208,999
기타비유동금융자산	1,094	24,698	17,459	43,251
합계	1,094	24,746	226,410	252,250

기타금융부채의 상세내역

당기말 및 전기말 현재 기타금융부채의 상세내역은 다음과 같습니다.

당기 (단위 : 백만원)

	리스 부채
기타유동금융부채	14,392
기타비유동금융부채	25,973
합계	40,365

전기 (단위 : 백만원)

	리스 부채
기타유동금융부채	10,338
기타비유동금융부채	19,308
합계	29,646

금융자산의 공시

당기말 및 전기말 현재 기타금융자산의 범주별 장부금액은 다음과 같습니다.

당기 (단위 : 백만원)

	금융자산, 범주																				
	상각후원가로 측정하는 금융자산, 범주							당기손익인식금융자산							공정가치평가를 기타포괄손익으로 인식하는 금융자산							금융자산, 범주 합계
	금융자산, 분류						금융자산, 분류 합계	금융자산, 분류 합계						금융자산, 분류 합계	금융자산, 분류 합계						금융자산, 분류 합계	
	채무증권	활성시장에서 거래되는 지분증권	활성시장에서 거래되지 않는 지분증권	수익증권	출자금 등	국공채 등		채무증권	활성시장에서 거래되는 지분증권	활성시장에서 거래되지 않는 지분증권	수익증권	출자금 등	국공채 등		채무증권	활성시장에서 거래되는 지분증권	활성시장에서 거래되지 않는 지분증권	수익증권	출자금 등	국공채 등		
기타금융자산	1,093						1,093			881	123,643	73,822		198,346		6,376	4,376			301	11,053	210,492

전기 (단위 : 백만원)

	금융자산, 범주																				
	상각후원가로 측정하는 금융자산, 범주							당기손익인식금융자산							공정가치평가를 기타포괄손익으로 인식하는 금융자산							금융자산, 범주 합계
	금융자산, 분류						금융자산, 분류 합계	금융자산, 분류 합계						금융자산, 분류 합계	금융자산, 분류 합계						금융자산, 분류 합계	
	채무증권	활성시장에서 거래되는 지분증권	활성시장에서 거래되지 않는 지분증권	수익증권	출자금 등	국공채 등		채무증권	활성시장에서 거래되는 지분증권	활성시장에서 거래되지 않는 지분증권	수익증권	출자금 등	국공채 등		채무증권	활성시장에서 거래되는 지분증권	활성시장에서 거래되지 않는 지분증권	수익증권	출자금 등	국공채 등		
기타금융자산	1,094						1,094			15,373	208,951	2,086		226,410		7,180	17,518		48		24,746	252,250

지분증권의 내역

당기말 및 전기말 현재 지분증권의 내용은 다음과 같습니다.

당기 (단위 : 백만원)

	금융자산, 범주									금융자산, 범주 합계
	주식, 지분증권									
	상장주식		비상장 주식							
	Dong Anh EEMC베트남변압기	금호타이어	주식회사 경남신문사	주식회사 한국능률협회컨설팅	주식회사 강원도민일보	주식회사 한국경제신문	주식회사 남우애드	TransLink Capital 등	베르티스 등	
당기손익-공정가치측정금융자산								881		
기타포괄손익-공정가치측정금융자산	3,982	2,394	5	180	20	2,088	333		1,750	
금융자산, 공정가치 합계										11,633

전기 (단위 : 백만원)

	금융자산, 범주									금융자산, 범주 합계
	주식, 지분증권									
	상장주식		비상장 주식							
	Dong Anh EEMC베트남변압기	금호타이어	주식회사 경남신문사	주식회사 한국능률협회컨설팅	주식회사 강원도민일보	주식회사 한국경제신문	주식회사 남우애드	TransLink Capital 등	베르티스 등	
당기손익-공정가치측정금융자산								15,373		
기타포괄손익-공정가치측정금융자산	5,945	1,235	5	180	20	2,874	333		14,106	
금융자산, 공정가치 합계										40,071

금융자산의 변동내역

당기와 전기 중 당기손익-공정가치측정자산, 기타포괄손익-공정가치측정금융자산의 변동 내역은 다음과 같습니다.

당기 (단위 : 백만원)

	당기손익인식금융자산	공정가치평가를 기타포괄손익으로 인식하는 금융자산
기초 자산	226,410	24,746
취득	45,453	0
처분	(3,474)	(49)
금융자산의 대체	5,143	(12,056)
수익증권의 순증감	(85,308)	
당기손익으로 인식된 평가이익(손실)	10,122	
기타포괄손익으로 인식된 평가이익(손실)		(1,588)
기말 자산	198,346	11,053

전기 (단위 : 백만원)

	당기손익인식금융자산	공정가치평가를 기타포괄손익으로 인식하는 금융자산
기초 자산	224,478	10,206
취득	489	20,100
처분	(3,249)	(421)
금융자산의 대체	0	0
수익증권의 순증감	3,778	
당기손익으로 인식된 평가이익(손실)	914	
기타포괄손익으로 인식된 평가이익(손실)		(5,139)
기말 자산	226,410	24,746

11. 재고자산 - 별도

재고자산의 정보

당기말 및 전기말 현재 재고자산의 내역은 다음과 같습니다.

당기 (단위 : 백만원)

	총장부금액	재고자산 평가충당금	장부금액 합계
제품	3,971	(96)	3,875
반제품	5,466	(257)	5,209
원재료	511	(37)	474
부재료	3,310	(13)	3,297
기타재고	168	0	168

합계	13,426	(403)	13,023

전기 (단위 : 백만원)

	총장부금액	재고자산 평가충당금	장부금액 합계
제품	3,257	(136)	3,121
반제품	6,009	(298)	5,711
원재료	1,606	(50)	1,556
부재료	1,433	(27)	1,406
기타재고	417	(1)	416
합계	12,722	(512)	12,210

당기 (단위 : 백만원)

	매출원가
재고자산평가손실	0
재고자산평가손실환입	109

전기 (단위 : 백만원)

	매출원가
재고자산평가손실	260
재고자산평가손실환입	0

12. 유형자산 - 별도

유형자산에 대한 세부 정보 공시

당기말과 전기말 현재 유형자산의 내역은 다음과 같습니다.

당기 (단위 : 백만원)

				유형자산
유형자산	토지	장부금액	취득원가	439,536
			감가상각누계액 및 상각누계액	0
			손상차손누계액	0
		장부금액		439,536
	건물	장부금액	취득원가	62,057
			감가상각누계액 및 상각누계액	(34,298)
			손상차손누계액	0
		장부금액		27,759
	구축물	장부금액	취득원가	15,970
			감가상각누계액 및 상각누계액	(6,075)

			손상차손누계액	(1)
		장부금액		9,894
	기계장치	장부금액	취득원가	230,677
			감가상각누계액 및 상각누계액	(201,529)
			손상차손누계액	(3,425)
		장부금액		25,723
	차량운반구	장부금액	취득원가	934
			감가상각누계액 및 상각누계액	(739)
			손상차손누계액	0
		장부금액		195
	공구와비품	장부금액	취득원가	56,406
			감가상각누계액 및 상각누계액	(49,036)
			손상차손누계액	(26)
		장부금액		7,344
	건설중인자산	장부금액	취득원가	12,182
			감가상각누계액 및 상각누계액	0
			손상차손누계액	0
		장부금액		12,182
	미착기계	장부금액	취득원가	19
			감가상각누계액 및 상각누계액	0
			손상차손누계액	0
		장부금액		19
	사용권자산	장부금액	취득원가	28,753
			감가상각누계액 및 상각누계액	(9,080)
			손상차손누계액	(9,341)
		장부금액		10,332
유형자산				532,984

전기 (단위 : 백만원)

				유형자산
유형자산	토지	장부금액	취득원가	443,088
			감가상각누계액 및 상각누계액	0
			손상차손누계액	0
		장부금액		443,088

	건물	장부금액	취득원가	61,339
			감가상각누계액 및 상각누계액	(32,753)
			손상차손누계액	0
		장부금액		28,586
	구축물	장부금액	취득원가	15,542
			감가상각누계액 및 상각누계액	(5,529)
			손상차손누계액	(1)
		장부금액		10,012
	기계장치	장부금액	취득원가	221,370
			감가상각누계액 및 상각누계액	(196,279)
			손상차손누계액	(3,425)
		장부금액		21,666
	차량운반구	장부금액	취득원가	837
			감가상각누계액 및 상각누계액	(709)
			손상차손누계액	0
		장부금액		128
	공구와비품	장부금액	취득원가	54,750
			감가상각누계액 및 상각누계액	(46,974)
			손상차손누계액	(26)
		장부금액		7,750
	건설중인자산	장부금액	취득원가	14,638
			감가상각누계액 및 상각누계액	0
			손상차손누계액	0
		장부금액		14,638
	미착기계	장부금액	취득원가	27
			감가상각누계액 및 상각누계액	0
			손상차손누계액	0
		장부금액		27
	사용권자산	장부금액	취득원가	29,729
			감가상각누계액 및 상각누계액	(8,025)
			손상차손누계액	(9,341)
		장부금액		12,363

유형자산	538,258

유형자산의 변동내역

당기와 전기 중 유형자산의 변동내역은 다음과 같습니다.

당기

(단위 : 백만원)

				기초 유형자산	취득	처분	감가상각	계약변경	대체	손상	기말 유형자산
유형자산	토지	장부금액	정부보조금 차감전 금액	443,088	0	(3,628)	0	0	76	0	439,536
			정부보조금	0	0	0	0	0	0	0	0
	건물		정부보조금 차감전 금액	28,586	0	0	(1,545)	0	718	0	27,759
			정부보조금	0	0	0	0	0	0	0	0
	구축물		정부보조금 차감전 금액	10,012	0	0	(553)	0	435	0	9,894
			정부보조금	0	0	0	0	0	0	0	0
	기계장치		정부보조금 차감전 금액	23,259	1,916	0	(5,714)	0	8,242	0	27,703
			정부보조금	(1,593)	(729)	0	342	0	0	0	(1,980)
	차량운반구		정부보조금 차감전 금액	128	64	0	(62)	0	65	0	195
			정부보조금	0	0	0	0	0	0	0	0
	공구와비품		정부보조금 차감전 금액	7,874	1,292	0	(3,318)	0	1,597	0	7,445
			정부보조금	(124)	(31)	0	54	0	0	0	(101)
	건설중인자산		정부보조금 차감전 금액	14,638	8,145	0	0	0	(10,601)	0	12,182
			정부보조금	0	0	0	0	0	0	0	0
	미착고정자산 [구성요소		정부보조금 차감전 금액	27	714	0	0	0	(722)	0	19
			정부보조금	0	0	0	0	0	0	0	0
	사용권자산		정부보조금 차감전 금액	12,363	6,161	(70)	(8,229)	107	0	0	10,332
			정부보조금	0	0	0	0	0	0	0	0
유형자산				538,258	17,532	(3,698)	(19,025)	107	(190)	0	532,984

전기

(단위 : 백만원)

				기초 유형자산	취득	처분	감가상각	계약변경	대체	손상	기말 유형자산
유형자산	토지	장부금액	정부보조금 차감전 금액	443,105	0	(17)	0	0	0	0	443,088
			정부보조금	0	0	0	0	0	0	0	0
	건물		정부보조금 차감전 금액	30,083	0	0	(1,536)	0	39	0	28,586
			정부보조금	0	0	0	0	0	0	0	0
	구축물		정부보조금 차감전 금액	10,454	4	0	(536)	0	90	0	10,012
			정부보조금	0	0	0	0	0	0	0	0
	기계장치		정부보조금 차감전 금액	25,005	1,045	0	(5,645)	0	2,854	0	23,259
			정부보조금	(1,855)	(152)	0	414	0	0	0	(1,593)
	차량운반구		정부보조금 차감전 금액	164	0	0	(48)	0	12	0	128
			정부보조금	0	0	0	0	0	0	0	0
	공구와비품		정부보조금 차감전 금액	8,792	798	(5)	(3,496)	0	1,784	0	7,874
			정부보조금	(135)	(40)	0	52	0	0	0	(124)

	건설중인자산		정부보조금 차감전 금액	8,833	10,265	0	0	0	(4,460)	0	14,638
			정부보조금	0	0	0	0	0	0	0	0
	미착고정자산 [구성요소		정부보조금 차감전 금액	129	217	0	0	0	(319)	0	27
			정부보조금	0	0	0	0	0	0	0	0
	사용권자산		정부보조금 차감전 금액	18,882	11,593	(131)	(8,640)	0	0	(9,341)	12,363
			정부보조금	0	0	0	0	0	0	0	0
유형자산				543,457	23,730	(153)	(19,435)	0	0	(9,341)	538,258

대체에 따른 유형자산의 증감

당기 (단위 : 백만원)

	장부금액
	공시금액
	영업권 이외의 무형자산
대체에 따른 증가(감소), 영업권 이외의 무형자산	190

전기 (단위 : 백만원)

	장부금액
	공시금액
	영업권 이외의 무형자산
대체에 따른 증가(감소), 영업권 이외의 무형자산	0

담보로 제공된 유형자산

한편, 당사의 유형자산 중 일부 토지, 건물, 기계장치 등은 차입금 등과 관련하여 금융기관 등에 담보로 제공되어 있습니다.

13. 투자부동산 - 별도

투자부동산의 내역

당기말과 전기말 현재 투자부동산의 내역은 다음과 같습니다.

당기 (단위 : 백만원)

				투자부동산
투자부동산	토지	장부금액	취득원가	5,487
			감가상각누계액, 상각누계액 및 손상차손누계액	0
		장부금액		5,487
	건물	장부금액	취득원가	1,004
			감가상각누계액, 상각누계액 및 손상차손누계액	(475)
		장부금액		529

	사용권자산	장부금액	취득원가	289
			감가상각누계액, 상각누계액 및 손상차손누계액	(33)
		장부금액		256
투자부동산				6,272

전기 (단위 : 백만원)

				투자부동산
투자부동산	토지	장부금액	취득원가	5,487
			감가상각누계액, 상각누계액 및 손상차손누계액	0
		장부금액		5,487
	건물	장부금액	취득원가	1,005
			감가상각누계액, 상각누계액 및 손상차손누계액	(451)
		장부금액		554
	사용권자산	장부금액	취득원가	327
			감가상각누계액, 상각누계액 및 손상차손누계액	(210)
		장부금액		117
투자부동산				6,158

투자부동산에 대한 세부 정보 공시

당기와 전기 중 투자부동산의 변동내역은 다음과 같습니다.

당기 (단위 : 백만원)

	토지	건물	사용권자산	투자부동산 합계
기초 투자부동산	5,487	554	117	6,158
감가상각	0	(25)	(103)	(128)
대체	0	0	(20,278)	(20,278)
계약변경	0	0	20,520	20,520
기말 투자부동산	5,487	529	256	6,272

전기 (단위 : 백만원)

	토지	건물	사용권자산	투자부동산 합계
기초 투자부동산	5,487	580	676	6,743
감가상각	0	(26)	(156)	(182)
대체	0	0	(403)	(403)

계약변경	0	0	0	0
기말 투자부동산	5,487	554	117	6,158

투자부동산에서 발생한 임대수익

당기 (단위 : 백만원)

	공시금액
투자부동산에서 발생한 임대수익	10,121
임대수익이 발생한 투자부동산과 직접 관련된 운영비용	4,062

전기 (단위 : 백만원)

	공시금액
투자부동산에서 발생한 임대수익	13,739
임대수익이 발생한 투자부동산과 직접 관련된 운영비용	3,743

투자부동산의 공정가치

당기 (단위 : 백만원)

	공정가치
투자부동산	21,480

전기 (단위 : 백만원)

	공정가치
투자부동산	20,260

14. 무형자산 - 별도

무형자산에 대한 세부 정보 공시

당기와 전기 중 무형자산의 변동내역은 다음과 같습니다.

당기 (단위 : 백만원)

	산업재산권	기타무형자산	회원권	무형자산 및 영업권 합계
기초의 무형자산 및 영업권	199	11,838	28,168	40,205
취득	83	1,198	0	1,281
처분	0	0	0	0
상각	(81)	(3,982)	0	(4,063)
대체	0	190	0	190
기말의 무형자산 및 영업권	201	9,244	28,168	37,613

전기 (단위 : 백만원)

	산업재산권	기타무형자산	회원권	무형자산 및 영업권 합계
기초의 무형자산 및 영업권	157	14,590	27,645	42,392
취득	99	2,042	523	2,664
처분	0	(434)	0	(434)
상각	(57)	(4,360)	0	(4,417)
대체	0	0	0	0
기말의 무형자산 및 영업권	199	11,838	28,168	40,205

15. 리스 - 별도

사용권자산에 대한 양적 정보 공시

당기와 전기 중 사용권자산의 변동내역은 다음과 같습니다.

당기 (단위 : 백만원)

	건물	차량운반구	기타자산	투자부동산	자산 합계
기초 사용권자산	9,822	1,358	1,183	117	12,480
증가	369	591	5,201	0	6,161
상각	(2,464)	(621)	(5,144)	(103)	(8,332)
감소	0	(70)	0	0	(70)
대체	0	0	0	(20,278)	(20,278)
계약변경	112	(5)	0	20,520	20,627
손상	0	0	0	0	0
기말 사용권자산	7,839	1,253	1,240	256	10,588

전기 (단위 : 백만원)

	건물	차량운반구	기타자산	투자부동산	자산 합계
기초 사용권자산	17,734	1,103	45	676	19,558
증가	4,219	999	6,375	0	11,593
상각	(2,808)	(595)	(5,237)	(156)	(8,796)
감소	0	(128)	0	0	(128)
대체	0	0	0	(403)	(403)
계약변경	18	(21)	0	0	(3)
손상	(9,341)	0	0	0	(9,341)
기말 사용권자산	9,822	1,358	1,183	117	12,480

리스부채에 대한 양적 정보 공시

당기와 전기 중 리스부채의 변동내역은 다음과 같습니다.

당기 (단위 : 백만원)

	리스 부채
기초	29,646

증가	6,154
이자비용	1,064
상환	(16,475)
해지	(73)
계약변경	20,049
기말	40,365

전기 (단위 : 백만원)

	리스 부채
기초	32,815
증가	11,535
이자비용	820
상환	(15,341)
해지	(128)
계약변경	(55)
기말	29,646

리스계약에서 인식한 손익

당기와 전기 중 리스와 관련해 손익으로 인식된 금액은 다음과 같습니다.

당기 (단위 : 백만원)

	공시금액
사용권자산의 감가상각비	8,332
리스부채에 대한 이자비용	1,064
리스채권에 대한 이자수익	517
단기리스료	119
단기리스가 아닌 소액자산 리스료	17
리스부채 측정치에 포함되지 않은 변동리스료	286
유형자산 손상차손	0
리스 현금유출	16,897

전기 (단위 : 백만원)

	공시금액
사용권자산의 감가상각비	8,796
리스부채에 대한 이자비용	820
리스채권에 대한 이자수익	332
단기리스료	228
단기리스가 아닌 소액자산 리스료	15
리스부채 측정치에 포함되지 않은 변동리스료	276
유형자산 손상차손	9,341
리스 현금유출	15,860

금융리스채권의 만기분석 공시

당기말 및 전기말 현재 금융리스의 리스총투자 및 최소리스료의 현재가치는 다음과 같습니다.

당기 (단위 : 백만원)

	1년 이내	1년 초과 2년 이내	2년 초과 3년 이내	합계 구간 합계
받게 될 할인되지 않은 금융 리스료	10,179	9,331	3,654	23,164
금융리스채권에 관련되는 미실현 금융수익				(1,403)
금융리스 해당 자산의 할인된 무보증잔존가치				3,272
금융리스 순투자				25,033

전기 (단위 : 백만원)

	1년 이내	1년 초과 2년 이내	2년 초과 3년 이내	합계 구간 합계
받게 될 할인되지 않은 금융 리스료	9,955	3,043	0	12,998
금융리스채권에 관련되는 미실현 금융수익				(187)
금융리스 해당 자산의 할인된 무보증잔존가치				822
금융리스 순투자				13,633

16. 종속기업투자 - 별도

종속기업의 현황 및 장부금액

당기말 및 전기말 현재 종속기업투자의 현황과 장부금액은 다음과 같습니다.

당기 (단위 : 백만원)

	장부금액																																			
	취득가액																		공시금액																	
	전체 종속기업																		전체 종속기업 합계																	
	종속기업																		종속기업																	
	효성티앤에스 주식회사	효성굿스프링스 주식회사	효성투자개발 주식회사	태안솔라팜 주식회사	공덕경우개발 주식회사	하나대체투자 랜드칭 사모부동산투자신탁 39호	효성벤처스 주식회사	Hyosung Holdings USA, Inc.	Hyosung Brasil Participacoes LTDA	Hyosung Resource Australia PTY Ltd.	Hyosung RUS	주식회사 에프엠케이	ㅋ스타 공덕제 삼차 주식회사	ㅋ스타 공덕제 사차 주식회사	HYOSUNG GLOBAL LOGISTICS VINA CO., Ltd	효성토요타 주식회사	전체 종속기업 합계	효성티앤에스 주식회사	효성굿스프링스 주식회사	효성투자개발 주식회사	태안솔라팜 주식회사	공덕경우개발 주식회사	하나대체투자 랜드칭 사모부동산투자신탁 39호	효성벤처스 주식회사	Hyosung Holdings USA, Inc.	Hyosung Brasil Participacoes LTDA	Hyosung Resource Australia PTY Ltd.	Hyosung RUS	주식회사 에프엠케이	ㅋ스타 공덕제 삼차 주식회사	ㅋ스타 공덕제 사차 주식회사	HYOSUNG GLOBAL LOGISTICS VINA CO., Ltd	효성토요타 주식회사	전체 종속기업 합계
종속기업의 명	효성티앤에스	효성굿스프링	효성투자개발	태안솔라팜 주	공덕경우개발	하나대체투자	효성벤처스 주	Hyosung	Hyosung	Hyosung	Hyosung	주식회사 에프	ㅋ스타 공덕제	ㅋ스타 공덕제	HYOSUNG	효성토요타 주		효성티앤에스	효성굿스프링	효성투자개발	태안솔라팜 주	공덕경우개발	하나대체투자	효성벤처스 주	Hyosung	Hyosung	Hyosung	Hyosung	주식회사 에프	ㅋ스타 공덕제	ㅋ스타 공덕제	HYOSUNG	효성토요타 주	

칭	주식회사	스 주식회사	주식회사	식회사	주식회사	랜드칭 사모부동산투자신탁 39호	식회사	Holdings USA, Inc.	Brasil Partlicipacoes LTDA	Resource (Australia) PTY Ltd.	RUS	엠케이	삼차 주식회사	사차 주식회사	GLOBAL LOGISTICS VINA CO., Ltd	식회사		주식회사	스 주식회사	주식회사	식회사	주식회사	랜드칭 사모부동산투자신탁 39호	식회사	Holdings USA, Inc.	Brasil Partlicipacoes LTDA	Resource (Australia) PTY Ltd.	RUS	엠케이	삼차 주식회사	사차 주식회사	GLOBAL LOGISTICS VINA CO., Ltd	식회사	
종속기업에 대한 소유지분율	0.5402	1.0000	0.5875	1.0000	0.7333	1.0000	1.0000	1.0000	1.0000	1.0000	1.0000	1.0000	0.0000	0.0000	1.0000	0.6000		0.5402	1.0000	0.5875	1.0000	0.7333	1.0000	1.0000	1.0000	1.0000	1.0000	1.0000	1.0000	0.0000	0.0000	1.0000	0.6000	
종속기업의 주요 사업소재지	한국	한국	한국	한국	한국	한국	한국	미국	브라질	호주	러시아	한국	한국	한국	베트남	한국		한국	한국	한국	한국	한국	한국	한국	미국	브라질	호주	러시아	한국	한국	한국	베트남	한국	
종속기업에 대한 투자자산	75,178	74,361	34,798	1,880	4,400	32,000	10,000	89,589	8,607	15,145	1,692	20,001	0	0	1,003	6,724	375,378	139,935	72,648	350,759	2,568	0	0	7,638	176,195	68	1,120	8,189	39,034	0	0	1,117	6,754	806,025

종속기업에 대한 주석					지분법손실누적으로 종속기업투자의 장부가액이 영 0 이하가 되어 지분법적용을 중단하였습니다. 당사는 공덕경우개발주식회사의 차입금과 관련하여 당사가 보유하고 있는 공덕경우개발주식회사 지분을 담보로 제공하고 있습니다 주석 29 참조	지분법손실누적으로 종속기업투자의 장부가액이 영 0 이하가 되어 지분법적용을 중단하였습니다. 주주간 계약에 따라 실질적인 소유권을 고려한 지분율입니다.							자산유동화를 위한 구조화기업 내지 투자신탁으로 소유지분율이 과반수 미만이나 당사가 해당 기업에 대한 실질적인 참과 변동이익에 노출되어 있으므로 지배력이 있는 것으로 판단하였습니다.	자산유동화를 위한 구조화기업 내지 투자신탁으로 소유지분율이 과반수 미만이나 당사가 해당 기업에 대한 실질적인 참과 변동이익에 노출되어 있으므로 지배력이 있는 것으로 판단하였습니다.	당기 중 신규로 취득하였습니다.	당기 중 지분 추가 취득으로 관계기업에서 종속기업으로 재분류되었습니다.																				

전기

(단위 : 백만원)

	장부금액																																								
	취득가액																	공시금액																							
	전체 종속기업																전체 종속기업	전체 종속기업 합계																							
	종속기업																	종속기업																							
	효성티앤에스주식회사	효성굿스프링스 주식회사	효성투자개발주식회사	태안솔라팜 주식회사	공덕경우개발주식회사	하나대체투자 랜드힘 사모부동산투자신탁 39호	효성벤처스 주식회사	Hyosung Holdings USA, Inc.	Hyosung Brasil Participações LTDA	Hyosung Resource Australia PTY Ltd.	Hyosung RUS	주식회사 에프앤케이	뉴스타공덕제삼차 주식회사	뉴스타공덕제사차 주식회사	HYOSUNG GLOBAL LOGISTICS VINA CO.,	효성토요타 주식회사	전체 종속기업 합계	효성티앤에스주식회사	효성굿스프링스 주식회사	효성투자개발주식회사	태안솔라팜 주식회사	공덕경우개발주식회사	하나대체투자 랜드힘 사모부동산투자신탁 39호	효성벤처스 주식회사	Hyosung Holdings USA, Inc.	Hyosung Brasil Participações LTDA	Hyosung Resource Australia PTY Ltd.	Hyosung RUS	주식회사 에프앤케이	뉴스타공덕제삼차 주식회사	뉴스타공덕제사차 주식회사	HYOSUNG GLOBAL LOGISTICS VINA CO.,	효성토요타 주식회사	전체 종속기업 합계

															Ltd																	Ltd		
종속기업의 명칭	효성티앤에스 주식회사	효성굿스프링스 주식회사	효성투자개발 주식회사	태안솔라팜 주식회사	공덕경우개발 주식회사	하나대체투자랜드침사모부동산투자신탁39호	효성벤처스 주식회사	Hyosung Holdings USA, Inc.	Hyosung Brasil Participacoes LTDA	Hyosung Resource (Australia) PTY Ltd.	Hyosung RUS	주식회사 에프엠케이	뉴스타공덕제삼차 주식회사	뉴스타공덕제사차 주식회사	HYOSUNG GLOBAL LOGISTICS VINA CO., Ltd	효성토요타 주식회사		효성티앤에스 주식회사	효성굿스프링스 주식회사	효성투자개발 주식회사	태안솔라팜 주식회사	공덕경우개발 주식회사	하나대체투자랜드침사모부동산투자신탁39호	효성벤처스 주식회사	Hyosung Holdings USA, Inc.	Hyosung Brasil Participacoes LTDA	Hyosung Resource (Australia) PTY Ltd.	Hyosung RUS	주식회사 에프엠케이	뉴스타공덕제삼차 주식회사	뉴스타공덕제사차 주식회사	HYOSUNG GLOBAL LOGISTICS VINA CO., Ltd	효성토요타 주식회사	
종속기업에 대한 소유지분율	0.5402	1.0000	0.5875	1.0000	0.7333	1.0000	1.0000	1.0000	1.0000	1.0000	1.0000	1.0000	0.0000	0.0000	1.0000	0.6000		0.5402	1.0000	0.5875	1.0000	0.7333	1.0000	1.0000	1.0000	1.0000	1.0000	1.0000	1.0000	0.0000	0.0000	1.0000	0.6000	
종속기업의 주요 사업소재지	한국	한국	한국	한국	한국	한국	한국	미국	브라질	호주	러시아	한국	한국	한국	베트남	한국		한국	한국	한국	한국	한국	한국	한국	미국	브라질	호주	러시아	한국	한국	한국	베트남	한국	
종속기업에 대한 투자자산	75,178	74,361	34,798	1,880	4,400	32,000	10,000	89,589	8,607	15,145	1,692	20,001	0	0	1,003	6,724	375,378	154,396	68,660	374,343	2,881	0	2,400	9,019	183,705	93	1,001	8,588	42,539	0	0	0	0	847,625
종속기업에 대한 주식																																		

종속기업에 대한 지분법 평가 내역

당기와 전기의 종속기업투자에 대한 지분법 평가 내역은 다음과 같습니다.

당기

(단위 : 백만원)

	전체 종속기업														전체 종속기업 합계
	종속기업														
	효성티앤에스 주식회사	효성굿스프링스 주식회사	효성투자개발 주식회사	태안솔라팜 주식회사	하나대체투자랜드침사모부동산투자신탁39호	효성벤처스 주식회사	Hyosung Holdings USA, Inc.	Hyosung Brasil Participacoes LTDA	Hyosung Resource Australia PTY Ltd.	Hyosung RUS	주식회사 에프엠케이	HYOSUNG GLOBAL LOGISTICS VINA CO., Ltd	효성토요타 주식회사	PT. HYOSUNG JAKARTA	
종속기업에 대한 투자자산	154,396	68,660	374,343	2,881	2,400	9,019	183,705	93	1,001	8,588	42,539			0	847,625
지분법적용 투자지분의 취득	0	0	0	0	0	0	0	0	160	0	0	1,003	6,724	0	7,887
지분법을 사용하여 회계처리하는 종속기업의 손익	(14,092)	5,924	23,350	107	(1,419)	(1,381)	(12,378)	(36)	(68)	663	(2,159)	170	30	0	(1,289)
지분법을 사용하여 회계처리하는 종속기업의 기타포괄손익	(122)	0	3,589	0	0	0	4,868	11	27	(1,062)	0	(56)	0	0	7,255
지분법적용 투자지분의 기타 증감	(247)	(1,936)	(50,523)	(420)	(981)	0	0	0	0	0	(1,346)	0	0	0	(55,453)
종속기업에 대한 투자자산	139,935	72,648	350,759	2,568	0	7,638	176,195	68	1,120	8,189	39,034	1,117	6,754	0	806,025

전기

(단위 : 백만원)

	전체 종속기업														
	종속기업														
	효성티앤에스 주식회사	효성굿스프링스 주식회사	효성투자개발 주식회사	태안솔라팜 주식회사	하나대체투자랜드칩사모부동산투자신탁39호	효성벤처스 주식회사	Hyosung Holdings USA, Inc.	Hyosung Brasil Participacoes LTDA	Hyosung Resource Australia PTY Ltd.	Hyosung RUS	주식회사 에프엠케이	HYOSUNG GLOBAL LOGISTICS VINA CO., Ltd	효성토요타 주식회사	PT. HYOSUNG JAKARTA	전체 종속기업 합계
종속기업에 대한 투자자산	173,083	62,201	405,426	2,775	5,188	0	153,311	98	937	6,178	39,293			2,864	851,354
지분법적용 투자지분의 취득	0	0	0	0	0	10,000	0	0	100	0	0			(2,550)	7,550
지분법을 사용하여 회계처리하는 종속기업의 손익	806	3,628	2,095	503	(1,811)	(981)	19,856	(17)	(32)	(2,666)	3,024			(397)	24,008
지분법을 사용하여 회계처리하는 종속기업의 기타포괄손익	404	0	17,351	0	0	0	10,538	12	(4)	5,076	0			83	33,460
지분법적용 투자지분의 기타 증감	(19,897)	2,831	(50,529)	(397)	(977)	0	0	0	0	0	222			0	(68,747)
종속기업에 대한 투자자산	154,396	68,660	374,343	2,881	2,400	9,019	183,705	93	1,001	8,588	42,539			0	847,625

지분법적용 중지로 인식하지 못한 중요한 지분변동액 내역

당기말 현재 지분법적용 중지로 인하여 인식하지 못한 지분변동액 중 중요한 내역은 다음과 같습니다.

(단위 : 백만원)

	전체 종속기업	
	종속기업	
	공덕경우개발 주식회사	하나대체투자랜드칩사모부동산투자신탁39호
기초 종속기업 중 미인식지분 누적손실	(21,272)	0
종속기업 중 미인식지분 누적손실의 증감	(4,019)	(405)
기말 종속기업 중 미인식지분 누적손실	(25,291)	(405)

주요 종속기업의 재무정보 금액을 종속기업에 대한 지분의 장부금액으로 조정한 내역

당기말 현재 주요 종속기업의 재무정보 금액을 종속기업에 대한 지분의 장부금액으로 조정한 내역은 다음과 같습니다.

(단위 : 백만원)

	전체 종속기업												
	종속기업												
	효성티앤에스 주식회사	효성굿스프링스 주식회사	효성투자개발 주식회사	태안솔라팜 주식회사	효성벤처스 주식회사	Hyosung Holdings USA, Inc.	Hyosung Brasil Participacoes LTDA	Hyosung Resource Australia PTY Ltd.	Hyosung RUS	주식회사 에프엠케이	HYOSUNG GLOBAL LOGISTICS VINA CO., Ltd	효성토요타 주식회사	전체 종속기업 합계
종속기업의 순자산	257,767	72,648	597,039	2,568	7,638	176,523	68	1,136	9,093	39,034	1,117	11,049	1,175,680
종속기업에 대한 소유지분율	0.5402	1.0000	0.5875	1.0000	1.0000	1.0000	1.0000	1.0000	1.0000	1.0000	1.0000	0.6000	

종속기업순자산지분금액	139,238	72,648	350,759	2,568	7,638	176,523	68	1,136	9,093	39,034	1,117	6,629	806,451
종속기업 취득 시 투자차액	0	0	0	0	0	0	0	0	0	0	0	125	125
종속기업의 공정가치 미상각잔액	877	0	0	0	0	0	0	0	0	0	0	0	877
종속기업과 관련된 내부거래 등	(180)	0	0	0	0	(328)	0	(16)	(904)	0	0	0	(1,428)
종속기업에 대한 투자자산	139,935	72,648	350,759	2,568	7,638	176,195	68	1,120	8,189	39,034	1,117	6,754	806,025

주요 종속기업의 요약 재무정보 및 종속기업으로부터 수령한 배당금

주요 종속기업의 요약 재무정보 및 종속기업으로부터 수령한 배당금은 아래와 같습니다.

(단위 : 백만원)

	전체 종속기업															
	종속기업															
	효성티앤에스 주식회사	효성굿스프링스 주식회사	효성투자개발 주식회사	태안솔라팜 주식회사	공덕경우개발 주식회사	하나대체투자펀드 칭사모부동산투자신탁39호	효성벤처스 주식회사	Hyosung Holdings USA, Inc.	Hyosung Brasil Participacoes LTDA	Hyosung Resource Australia PTY Ltd.	Hyosung RUS	주식회사 에프엠계이	HYOSUNG GLOBAL LOGISTICS VINA CO., Ltd	뉴스타공덕제삼차 주식회사	뉴스타공덕제사차 주식회사	효성토요타
유동자산	691,100	127,189	12,825	2,613	8,639	2,841	7,395	520,229	20	33	12,956	129,836	5,784	89,804	89,804	9,848
비유동자산	409,233	73,850	592,725	159	193,353	158,553	1,406	102,018	197	1,279	138	49,431	1,738	0	0	14,356
유동부채	732,770	107,347	1,903	58	95,006	161,799	438	430,658	148	43	4,849	120,411	5,498	89,805	89,805	6,325
비유동부채	109,346	21,044	6,608	147	141,473	0	725	15,066	0	0	56	19,822	907	0	0	6,830
수익(매출액)	1,104,255	225,621	450	896	22,703	7,991	937	1,345,435	21	1	1,189	222,146	9,147	0	0	0
당기순이익(손실)	(25,438)	5,925	39,744	106	(5,463)	(1,824)	(1,382)	(12,094)	(38)	(70)	(240)	(2,159)	171	0	0	0
기타포괄손익	(682)	(136)	6,112	0	(17)	0	0	5,039	11	287	(1,423)	(346)	(56)	0	0	0
총포괄손익	(26,120)	5,789	45,856	106	(5,480)	(1,824)	(1,382)	(7,055)	(27)	217	(1,663)	(2,505)	115	0	0	0
배당금수취	0	1,800	50,525	420	0	980	0	0	0	0	0	1,000	0	0	0	0

17. 관계기업투자 및 공동기업투자 - 별도

관계기업 지분에 대한 공시

당기말 및 전기말 현재 관계기업 및 공동기업투자의 현황과 장부금액은 다음과 같습니다.

당기

(단위 : 백만원)

	장부금액																																	
	취득가액																		공시금액															
	전체 관계기업 투자금액																		전체 관계기업 투자금액 합계															
	관계기업																		관계기업															
	효성티앤씨㈜	효성중공업㈜	효성첨단소재㈜	효성화학㈜	태백풍력발전㈜	평창풍력발전㈜	효성인포메이션시스템㈜	효성토요타㈜	효성아이티엑스㈜	순천에코그린㈜	㈜광주일보사	PT. GELORA MANDIRI MEMBANGUN	Epiltone, Inc.	효성 씨브이씨 스케일업 신기술 투자조합 제1호	레오 9호 청년창업펀드	탄소성장펀드	전체 관계기업 투자금액 합계	효성티앤씨㈜	효성중공업㈜	효성첨단소재㈜	효성화학㈜	태백풍력발전㈜	평창풍력발전㈜	효성인포메이션시스템㈜	효성토요타㈜	효성아이티엑스㈜	순천에코그린㈜	㈜광주일보사	PT. GELORA MANDIRI MEMBANGUN	Epiltone, Inc.	효성 씨브이씨 스케일업 신기술 투자조합 제1호	레오 9호 청년창업펀드	탄소성장펀드	전체 관계기업 투자금액 합계
관계기업의 명칭	효성티앤씨 주식회사	효성중공업 주식회사	효성첨단소재 주식회사	효성화학 주식회사	태백풍력발전 주식회사	평창풍력발전 주식회사	효성인포메이션시스템 주식회사	효성토요타 주식회사	효성아이티엑스 주식회사	순천에코그린 주식회사	주식회사 광주일보사	PT. GELORA MANDIRI MEMB	Epiltone, Inc.	효성 씨브이씨 스케일업 신기술 투자조합 제	레오 9호 청년창업펀드	탄소성장펀드		효성티앤씨 주식회사	효성중공업 주식회사	효성첨단소재 주식회사	효성화학 주식회사	태백풍력발전 주식회사	평창풍력발전 주식회사	효성인포메이션시스템 주식회사	효성토요타 주식회사	효성아이티엑스 주식회사	순천에코그린 주식회사	주식회사 광주일보사	PT. GELORA MANDIRI MEMB	Epiltone, Inc.	효성 씨브이씨 스케일업 신기술 투자조합 제	레오 9호 청년창업펀드	탄소성장펀드	

												ANGUN		1호														ANGUN		1호			
관계기업에 대한 소유지분율	0.2032	0.3247	0.2225	0.3284	0.3500	0.4200	0.5000	0.4000	0.3526	0.2950	0.4900	0.0081	0.1399	0.1961	0.3871	0.2400		0.2032	0.3247	0.2225	0.3284	0.3500	0.4200	0.5000	0.4000	0.3526	0.2950	0.4900	0.0081	0.1399	0.1961	0.3871	0.2400	
관계기업의 주요 사업 소재지	한국	한국	한국	한국	한국	한국	한국	한국	한국	한국	한국	인도네시아	미국	한국	한국	한국		한국	한국	한국	한국	한국	한국	한국	한국	한국	한국	한국	인도네시아	미국	한국	한국	한국	
관계기업에 대한 투자자산	176,483	161,041	135,476	147,688	5,334	6,510	24,860	0	7,676	0	3,920	4,687	11,943	1,600	6,000	4,800	698,018	329,499	437,012	191,098	10,090	8,127	8,855	57,558	0	25,813	0	1,380	47	10,064	1,398	5,663	1,411	1,088,015

관계기업 투자에 대한 서술	자기주식 고려한 유효지분율은 효성티앤씨주식회사 20.37퍼센트, 효성중공업주식회사 32.52퍼센트,효성첨단소재주식회사 22.31퍼센트, 효성화학주식회사 32.95퍼센트, 효성아이티엑스주식회사 36.8퍼센트입니다.	자기주식 고려한 유효지분율은 효성티앤씨주식회사 20.37퍼센트, 효성중공업주식회사 32.52퍼센트,효성첨단소재주식회사 22.31퍼센트, 효성화학주식회사 32.95퍼센트, 효성아이티엑스주식회사 36.8퍼센트입니다.	자기주식 고려한 유효지분율은 효성티앤씨주식회사 20.37퍼센트, 효성중공업주식회사 32.52퍼센트,효성첨단소재주식회사 22.31퍼센트, 효성화학주식회사 32.95퍼센트, 효성아이티엑스주식회사 36.8퍼센트입니다.	자기주식 고려한 유효지분율은 효성티앤씨주식회사 20.37퍼센트, 효성중공업주식회사 32.52퍼센트,효성첨단소재주식회사 22.31퍼센트, 효성화학주식회사 32.95퍼센트, 효성아이티엑스주식회사 36.8퍼센트입니다.		당사는 평창풍력발전주식회사의 차입금과 관련하여 당사가 보유하고 있는 평창풍력발전주식회사 지분을 담보로 제공하고 있습니다 주석 35 참조. 당사와 한국남부발전주식회사이 피투자자에 대한 공동지배력을 보유하고 있어 공동기업으로 분류하고 있습니다.	당사와 한국남부발전주식회사이 피투자자에 대한 공동지배력을 보유하고 있어 공동기업으로 분류하고 있습니다.	당기 중 지분 추가 취득으로 관계기업에서 종속기업으로 재분류되었습니다.	자기주식 고려한 유효지분율은 효성티앤씨주식회사 20.37퍼센트, 효성중공업주식회사 32.52퍼센트,효성첨단소재주식회사 22.31퍼센트, 효성화학주식회사 32.95퍼센트, 효성아이티엑스주식회사 36.8퍼센트입니다.	당사는 순천에코그린주식회사의 차입금과 관련하여 당사가 보유하고 있는 순천에코그린주식회사 지분을 담보로 제공하고 있습니다주석 35 참조. 지분법손실누적으로 관계기업투자의 장부가액이 영이하가 되어 지분법적용을 중단하였습니다.		당사가 보유한 지분율이 20% 미만이나, 피투자자의 의사결정기구 참여 및 경영진의 상호교류 등 유의적인 영향력을 보유함에 따라 관계기업투자로 분류하였습니다. 당기 중 피투자기업의 유상증자로 지분율이 감소하였습니다.	당사가 보유한 지분율이 20% 미만이나, 피투자자의 의사결정기구 참여 및 경영진의 상호교류 등 유의적인 영향력을 보유함에 따라 관계기업투자로 분류하였습니다. 당기 중 피투자기업의 유상증자로 지분율이 감소하였습니다.	당사가 보유한 지분율이 20% 미만이나, 피투자자의 의사결정기구 참여 및 경영진의 상호교류 등 유의적인 영향력을 보유함에 따라 관계기업투자로 분류하였습니다. 당기 중 신규로 취득하였습니다.																												

전기

(단위 : 백만원)

	장부금액																																	
	취득가액																			공시금액														
	전체 관계기업 투자금액																전체 관계기업 투자금액 합계																	
	관계기업																			관계기업														
	효성티앤씨㈜	효성중공업㈜	효성첨단소재㈜	효성화학㈜	태백풍력발전㈜	평창풍력발전㈜	효성인포메이션시스템㈜	효성토요타㈜	효성아이티엑스㈜	순천에코그린㈜	㈜공주원보사	PT. GELORA MANDIRI MEMB	Epiltone, Inc.	효성 씨브이씨 스케일업 신기술 투자조합 제	레오 9호 청년창업펀드	단소성장펀드	전체 관계기업 투자금액 합계	효성티앤씨㈜	효성중공업㈜	효성첨단소재㈜	효성화학㈜	태백풍력발전㈜	평창풍력발전㈜	효성인포메이션시스템㈜	효성토요타㈜	효성아이티엑스㈜	순천에코그린㈜	㈜공주원보사	PT. GELORA MANDIRI MEMB	Epiltone, Inc.	효성 씨브이씨 스케일업 신기술 투자조합 제	레오 9호 청년창업펀드	단소성장펀드	전체 관계기업 투자금액 합계

												ANGUN		1호														ANGUN		1호			
관계기업의 명칭	효성티앤씨 주식회사	효성중공업 주식회사	효성첨단소재 주식회사	효성화학 주식회사	태백풍력발전 주식회사	평창풍력발전 주식회사	효성인포메이션시스템 주식회사	효성토요타 주식회사	효성아이티엑스 주식회사	순천에코그린 주식회사	주식회사 광주일보사	PT. GELORA MANDIRI MEMBANGUN	Epiltone, Inc.	효성 씨브이씨 스케일업 신기술 투자조합 제1호	레오 9호 청년창업펀드	탄소성장펀드		효성티앤씨 주식회사	효성중공업 주식회사	효성첨단소재 주식회사	효성화학 주식회사	태백풍력발전 주식회사	평창풍력발전 주식회사	효성인포메이션시스템 주식회사	효성토요타 주식회사	효성아이티엑스 주식회사	순천에코그린 주식회사	주식회사 광주일보사	PT. GELORA MANDIRI MEMBANGUN	Epiltone, Inc.	효성 씨브이씨 스케일업 신기술 투자조합 제1호	레오 9호 청년창업펀드	탄소성장펀드	
관계기업에 대한 소유지분율	0.2032	0.3247	0.2225	0.3284	0.3500	0.4200	0.5000	0.4000	0.3526	0.2950	0.4900	0.0081	0.1399	0.1961	0.3871	0.2400		0.2032	0.3247	0.2225	0.3284	0.3500	0.4200	0.5000	0.4000	0.3526	0.2950	0.4900	0.0081	0.1399	0.1961	0.3871	0.2400	
관계기업의 주요 사업소재지	한국	한국	한국	한국	한국	한국	한국	한국	한국	한국	한국	인도네시아	미국	한국	한국	한국		한국	한국	한국	한국	한국	한국	한국	한국	한국	한국	한국	인도네시아	미국	한국	한국	한국	
관계기업에 대한 투자자산	176,483	161,041	135,476	147,688	5,334	6,510	24,860	0	7,676	0	3,920	4,687	11,943	1,600	6,000	4,800	698,018	322,672	402,675	174,490	42,682	8,459	10,474	53,655	3,846	24,207	0	1,665	49	10,758	0	0	0	1,055,632
관계기업 투자에 대한 서술																																		

관계기업 및 공동기업에 대한 지분법 평가내역

당기와 전기의 관계기업 및 공동기업투자에 대한 지분법 평가 내역은 다음과 같습니다.

당기 (단위 : 백만원)

	전체 관계기업 투자금액															전체 관계기업 투자금액 합계
	관계기업															
	효성티앤씨 주식회사	효성중공업 주식회사	효성첨단소재 주식회사	효성화학 주식회사	태백풍력발전 주식회사	평창풍력발전 주식회사	효성인포메이션시스템 주식회사	효성토요타 주식회사	효성아이티엑스 주식회사	주식회사 광주일보사	PT. GELORA MANDIRI MEMBANGUN GMM	Epiltone, Inc.	효성 씨브이씨 스케일업 신기술 투자조합 제1호	레오9호 청년창업펀드	탄소성장펀드	
지분법적용 투자지분	322,672	402,675	174,490	42,682	8,459	10,474	53,655	3,846	24,207	1,665	49	10,758	0	0	0	1,055,632
지분법적용 투자지분의 취득	0	0	19,000	50,000	0	0	0	0	0	0	0	0	1,600	0	0	70,600
지분법투자주식평가이익(손실)	15,232	37,667	11,503	(81,307)	1,313	(989)	7,524	651	5,365	(312)	(4)	(1,797)	(202)	339	(178)	(5,195)
지분법자본변동	860	(293)	392	(1,112)	0	0	0	0	0	0	2	140	0	0	0	(11)
지분법적용 투자지분의 기타 증감	(9,265)	(3,037)	(14,287)	(173)	(1,645)	(630)	(3,621)	(4,497)	(3,759)	27	0	963	0	5,324	1,589	(33,011)
지분법적용 투자지분	329,499	437,012	191,098	10,090	8,127	8,855	57,558	0	25,813	1,380	47	10,064	1,398	5,663	1,411	1,088,015

전기 (단위 : 백만원)

	전체 관계기업 투자금액															전체 관계기업 투자금액 합계
	관계기업															
	효성티앤씨 주식회사	효성중공업 주식회사	효성첨단소재 주식회사	효성화학 주식회사	태백풍력발전 주식회사	평창풍력발전 주식회사	효성인포메이션시스템 주식회사	효성토요타 주식회사	효성아이티엑스 주식회사	주식회사 광주일보사	PT. GELORA MANDIRI	Epiltone, Inc.	효성 씨브이씨 스케일업 신기술 투	레오9호 청년창업펀드	탄소성장펀드	

											MEMBANGUN GMM		자조합 제1호			
지분법적용 투자지분	367,559	401,792	153,378	119,420	9,422	9,091	49,853	3,372	36,556	2,455	3,954	0				1,156,852
지분법적용 투자지분의 취득	0	0	0	0	0	0	0	0	0	0	0	11,943				11,943
지분법투자주식평가이익(손실)	(2,248)	(9,555)	25,740	(83,655)	192	1,544	6,085	448	6,472	(800)	(3,974)	(1,422)				(61,173)
지분법자본변동	(1,292)	787	3,155	4,661	0	0	0	0	(15,547)	0	(32)	237				(8,031)
지분법적용 투자지분의 기타 증감	(41,347)	9,651	(7,783)	2,256	(1,155)	(161)	(2,283)	26	(3,274)	10	101	0				(43,959)
지분법적용 투자지분	322,672	402,675	174,490	42,682	8,459	10,474	53,655	3,846	24,207	1,665	49	10,758	0	0	0	1,055,632

지분법적용 중지로 인하여 인식하지 못한 지분변동액 중 중요한 내역

당기말 현재 지분법적용 중지로 인하여 인식하지 못한 지분변동액 중 중요한 내역은 다음과 같습니다.

(단위 : 백만원)

	전체 관계기업 투자금액
	관계기업
	순천에코그린 주식회사
기초 미인식지분 누적손실	(9,809)
미인식지분 누적손실의 증감	(100)
기말 미인식지분 누적손실	(9,909)

주요 관계기업 및 공동기업의 재무정보금액을 관계기업 및 공동기업에 대한 지분의 장부금액으로 조정한 내역

당기말 현재 주요 관계기업 및 공동기업의 재무정보금액을 관계기업 및 공동기업에 대한 지분의 장부금액으로 조정한 내역은 다음과 같습니다.

(단위 : 백만원)

	전체 관계기업 투자금액												
	관계기업												전체 관계기업 투자금액 합계
	효성티앤씨 주식회사	효성중공업 주식회사	효성첨단소재 주식회사	효성화학 주식회사	태백풍력발전 주식회사	평창풍력발전 주식회사	효성인포메이션시스템 주식회사	효성아이티엑스 주식회사	주식회사 광주일보사	PT. GELORA MANDIRI MEMBANGUN GMM	Epitone, Inc.	효성 씨브이씨 스케일업 신기술 투자조합 제1호	
순자산(부채)	1,274,635	1,080,310	677,663	(189,035)	23,221	21,083	115,116	70,119	2,817	5,849	17,522	7,213	3,106,513
관계기업에 대한 소유지분율	0.2032	0.3247	0.2225	0.3284	0.3500	0.4200	0.5000	0.3526	0.4900	0.0081	0.1399	0.1961	
순자산 지분금액	259,697	351,273	151,205	(62,278)	8,127	8,855	57,558	25,804	1,380	47	2,451	1,414	805,533
관계기업 취득 시 투자차액	16,986	0	13,455	31,619	0	0	0	576	0	0	7,613	0	70,249
공정가치 미상각잔액	53,269	85,875	29,620	40,749	0	0	0	0	0	0	0	0	209,513
내부거래 등	(453)	(136)	(3,182)	0	0	0	0	(567)	0	0	0	(16)	(4,354)
지분법적용 투자지분	329,499	437,012	191,098	10,090	8,127	8,855	57,558	25,813	1,380	47	10,064	1,398	1,080,941

주요 관계기업 및 공동기업의 요약 재무정보, 관계기업투자의 장부금액으로의 조정내역 및 관계기업으로부터 수령한 배당금

당기말 현재 주요 관계기업 및 공동기업의 요약 재무정보 및 관계기업 및 공동기업으로부터 수령한 배당금은 아래와 같습니다.

(단위 : 백만원)

	전체 관계기업 투자금액												
	관계기업												
	효성티앤씨㈜	효성중공업㈜	효성첨단소재㈜	효성화학㈜	태백풍력발전㈜	평창풍력발전㈜	효성인포메이션시스템㈜	효성아이티엑스㈜	순천에코그린㈜	㈜공주원보사	PT. GELORA MANDIRI MEMBANGUN(GMM)	Epitone, Inc.	효성 씨브이씨 스케일업 신기술 투자조합 제1호
유동자산	1,856,067	2,351,430	1,192,211	699,214	6,058	8,400	149,123	93,890	1,482	3,197	5,873	16,029	531
비유동자산	2,214,405	2,409,870	1,842,191	2,416,397	20,548	52,136	36,958	83,432	19,058	15,610	60,109	1,685	6,999
유동부채	1,881,749	2,811,485	1,751,303	2,147,489	431	5,476	64,978	91,563	2,682	14,107	38,352	157	316
비유동부채	619,980	725,656	533,005	906,238	2,954	33,976	5,987	15,640	51,448	1,883	21,781	35	0
수익(매출액)	7,526,919	4,300,572	3,202,331	2,791,629	7,384	9,361	226,121	503,494	7,597	7,030	25,246	0	0
당기순이익(손실)	98,706	131,922	47,255	(346,913)	3,752	(2,354)	15,047	14,579	(339)	(636)	(447)	(11,804)	(946)
기타포괄손익	3,486	(10,974)	707	146,269	0	0	(321)	(1,274)	0	55	199	940	0
총포괄손익	102,192	120,948	47,962	(200,644)	3,752	(2,354)	14,726	13,305	(339)	(581)	(248)	(10,864)	(946)
배당금수취	8,793	0	14,248	0	1,645	630	3,460	3,290	0	0	0	0	0

시장성 있는 관계기업투자의 공정가치

당기말 현재 시장성 있는 관계기업투자의 공정가치는 다음과 같습니다.

당기 (단위 : 백만원)

	전체 관계기업 투자금액				
	관계기업				
	효성티앤씨 주식회사	효성중공업 주식회사	효성첨단소재 주식회사	효성화학 주식회사	효성아이티엑스 주식회사
공표된 시장가격이 있는 경우, 관계기업 투자의 공정가치	320,941	490,201	398,277	107,084	43,660
관계기업 투자의 공정가치, 주석					보통주만 표시하였습니다.

전기 (단위 : 백만원)

	전체 관계기업 투자금액				
	관계기업				
	효성티앤씨 주식회사	효성중공업 주식회사	효성첨단소재 주식회사	효성화학 주식회사	효성아이티엑스 주식회사
공표된 시장가격이 있는 경우, 관계기업 투자의 공정가치	307,752	236,168	316,771	64,026	47,594
관계기업 투자의 공정가치, 주석					보통주만 표시하였습니다.

18. 기타자산 - 별도

기타자산에 대한 정보

당기말 및 전기말 현재 기타자산의 내역은 다음과 같습니다.

당기 (단위 : 백만원)

		공시금액
기타유동자산		
기타유동자산	유동선급금	7,373
	유동선급비용	9,449
	기타유동자산	16,822

기타비유동자산		
기타비유동자산	장기선급비용	384
	기타의투자자산	23,980
	기타비유동자산	24,364
합계		41,186

전기 (단위 : 백만원)

		공시금액
기타유동자산		
기타유동자산	유동선급금	12,360
	유동선급비용	12,381
	기타유동자산	24,741
기타비유동자산		
기타비유동자산	장기선급비용	0
	기타의투자자산	23,980
	기타비유동자산	23,980
합계		48,721

19. 특수관계자 - 별도

특수관계자 현황

당기말 현재 당사의 특수관계자 현황은 다음과 같습니다.

		한국	미주지역	아시아지역	중국	기타 아시아지역	유럽지역	지역 합계
종속기업의 명칭		공덕경우개발 주식회사, 효성티앤에스 주식회사, 하나대체투자랜드집사모부동산투자신탁39호, 태안솔라팜 주식회사, 효성굿스프링스 주식회사, 효성투자개발 주식회사, 주식회사 에프엠케이, 효성에프엠에스 주식회사, 엔에이치씨엠에스 주식회사, 주식회사 에이티엠플러스, 주식회사 엔에이치테크, 뉴스타공덕제삼차 주식회사, 뉴스타공덕제사차 주식회사, 효성벤처스 주식회사, 효성토요타 주식회사	Hyosung Holdings USA, Inc., Hyosung USA Inc., Nautilus Hyosung America, Inc., Hyosung Participacoes Brasil LTDA, Hyosung Mexico S. de R.L. de C.V, GST Safety Textiles Mexico S. de R.L. de C.V, Hyosung Solutions S DE RL DE CV	HYOSUNG FINANCIAL SYSTEM VINA Co.,Ltd, HYOSUNG GLOBAL LOGISTICS VINA CO.,Ltd	Hyosung Financial System Huizhou Co.,LTD	Hyosung Resource Australia PTY Ltd.	Hyosung RUS., HYOSUNG TNS RUS L.L.C	

관계기업의 명칭	효성티앤씨 주식회사, 효성중공업 주식회사, 효성첨단소재 주식회사, 효성화학 주식회사, 효성아이티엑스 주식회사, 순천에코그린 주식회사, 주식회사 광주일보사, 효성 씨브이씨 스케일업 신기술투자조합 제1호, 레오9호 청년창업펀드, 탄소성장펀드	Epitone, Inc.	PT. GELORA MANDIRI MEMBANGUN GMM				
공동기업의 명칭	태백풍력발전 주식회사, 평창풍력발전 주식회사, 효성인포메이션 시스템 주식회사						
기타특수관계자의 명칭	갤럭시아디바이스 주식회사, 갤럭시아일렉트로닉스 주식회사, 공덕개발 주식회사, 더클래스효성 주식회사, 더프리미엄효성 주식회사, 동륭실업 주식회사, 주식회사 신동진, 주식회사 아승오토모티브그룹, 트리니티에셋메니지먼트 주식회사, 행복두드리미 주식회사, 효성프리미어모터스 주식회사, 주식회사 에이에스씨, 주식회사 갤럭시아에스엠, 갤럭시아머니트리 주식회사, 주식회사 우전지앤에프, 신화인터텍 주식회사, 신성자동차 주식회사, 진흥기업 주식회사, KB와이즈스타전문투자형사모부동산투자신탁제11호 등	Hyosung HICO, LTD., GST Automotive Safety Components International LLC. 등		Tianjin Galaxia Device Electronics., Co. Ltd., Huizhou Galaxia Device Electronics., Co. Ltd., Qingdao Galaxia Device Electronics., Co. Ltd., Weihai Galaxia Device Electronics., Co.Ltd., Galaxia Electronics China Huizhou CO., Ltd., DNS Technology Co., Ltd., Hyosung Spandex Jiaxing Co., Ltd., Hyosung Steel Cord Qingdao Co., Ltd. Huizhou Galaxia Trading Co.,LTD 등	Hyosung Japan Co., Ltd., Hyosung Singapore PTE Ltd., Hyosung Vietnam Co., Ltd., Hyosung DongNai Co,LTD, Hyosung Corporation India Private Limited., Hyosung Dong Nai Nylon Co., Ltd., Hyosung Vina Chemicals Co., Ltd., Hyosung Vina Industrial Machinery Co., Ltd., Hyosung Quang Nam., Ltd, MEGA TECHNOLOGY & SOLUTION VIETNAM COMPANY LIMITED, HYOSUNG VINA CORE MATERIALS 등	Hyosung Europe SRL, Hyosung Luxembourg S.A, Hyosung Istanbul TEKSTIL LTD.STI, Hyosung Spain, S.L.	
기타특수관계자의 명칭 / 특수관계의 성격에 대한 기술							
특수관계자거래에 대한 기술							당사는 관계기업인 순천에코그린 주식회사의 민간투자사업을 위해 수표 2매를 견질로 제공하고 있습니다.

특수관계자거래에 대한 공시

당기와 전기 중 당사와 특수관계자와의 주요 거래 내역은 다음과 같습니다.

당기

(단위 : 백만원)

		전체 특수관계자																									
		전체 종속기업							관계기업						공동기업		그 밖의 특수관계자											
		하나대체투자랜드침사모부동산투자신탁39호[구성요소	Hyosung USA Inc.	효성투자개발 주식회사	효성티앤에스 주식회사	효성굿스프링스 주식회사	HYOSUNG GLOBAL LOGISTICS VINA COMPANY LIMITED	종속기업의 기타	효성아이티엑스 주식회사	효성중공업 주식회사	효성첨단소재 주식회사	효성화학 주식회사	효성티앤씨 주식회사	관계기업의 기타	효성인포메이션시스템 주식회사	태백풍력발전 주식회사	Hyosung Japan Co., Ltd.	Hyosung Istanbul TEKSTIL LTD.STI.	공덕개발 주식회사	신화인터텍 주식회사	갤럭시아머니트리 주식회사	주식회사 갤럭시아에스엠	Hyosung DongNai Co., LTD	Hyosung Vietnam Co., Ltd.	Hyosung Steel Cord Qingdao Co., Ltd.	Hyosung Vina Chemicals Co., Ltd.	기타특수관계자의 기타	전체 특수관계자 합계
특수관계자와의 매출 등		451	6,213	0	14,478	1,750	2,532	1,103	1,869	111,260	34,008	100,079	93,425	0	635	0	1,863	417	0	1,040	530	0	1,308	1,360	3,053	423	4,527	382,324
특수관계자와의 매출 등	특수관계자와의 매출에 대한 기술																											매출 등에는 매출, 기타수익, 이자수익 등이 포함되어 있습니다.
배당수익, 특수관계자거래		980	0	50,525	0	1,800	0	1,420	3,290	0	14,248	0	8,793	630	3,460	1,645	0	0	0	0	0	0	0	0	0	0	0	86,791
특수관계자와의 매입 등		1,229	0	0	11,442	0	25	276	1,687	197	12,821	8	517	230	173	0	41	0	147	0	310	36	0	0	2,472	0	84	31,695
특수관계자와의 매입 등	특수관계자와의 매입에 대한 기술																											매입 등에는 원재료 매입, 판관비, 기타비용 등이 포함되어 있습니다.
부동산과 그 밖의 자산의 구입, 특수관계자거래		0	0	0	194	0	0	0	53	0	8	0	0	0	164	0	0	0	0	0	0	0	0	0	0	0	8	427

전기

(단위 : 백만원)

		전체 특수관계자																									
		전체 종속기업							관계기업						공동기업		그 밖의 특수관계자											
		하나대체투자랜드침사모부동산투자신탁39호[구성요소	Hyosung USA Inc.	효성투자개발 주식회사	효성티앤에스 주식회사	효성굿스프링스 주식회사	HYOSUNG GLOBAL LOGISTICS VINA COMPANY LIMITED	종속기업의 기타	효성아이티엑스 주식회사	효성중공업 주식회사	효성첨단소재 주식회사	효성화학 주식회사	효성티앤씨 주식회사	관계기업의 기타	효성인포메이션시스템 주식회사	태백풍력발전 주식회사	Hyosung Japan Co., Ltd.	Hyosung Istanbul TEKSTIL LTD.STI.	공덕개발 주식회사	신화인터텍 주식회사	갤럭시아머니트리 주식회사	주식회사 갤럭시아에스엠	Hyosung DongNai Co., LTD	Hyosung Vietnam Co., Ltd.	Hyosung Steel Cord Qingdao Co., Ltd.	Hyosung Vina Chemicals Co., Ltd.	기타특수관계자의 기타	전체 특수관계자 합계
특수관계자와의 매출		524	5,632	0	22,360	2,971		875	1,906	96,604	52,141	176,532	172,640	190	607	0	1,891	398	0	2,003	495	85	1,370	1,359	1,844	910	4,386	547,723

등																												
특수관계자와의 매출 등	특수관계자와의 매출에 대한 기술																											매출 등에는 매출, 기타수익, 이자수익 등이 포함되어 있습니다.
배당수익, 특수관계자 거래		976	0	50,525	22,491	0		1,097	3,291	0	9,498	0	43,965	168	3,460	1,155	0	0	0	0	0	0	0	0	0	0	0	136,626
특수관계자와의 매입 등		873	0	0	10,406	0		661	1,498	278	11,038	15	10,508	225	215	0	0	0	150	0	0	392	0	0	0	0	94	36,353
특수관계자와의 매입 등	특수관계자와의 매입에 대한 기술																											
부동산과 그 밖의 자산의 구입, 특수관계자거래		0	0	0	404	0		0	1	159	0	0	0	0	533	0	0	0	0	0	0	0	0	0	21	0	51	1,169

특수관계자에 대한 채권채무

당기말 및 전기말 현재 특수관계자에 대한 채권・채무잔액은 다음과 같습니다.

당기 (단위 : 백만원)

		전체 특수관계자																						
		전체 종속기업						관계기업						그 밖의 특수관계자										
		하나대체투자관드침사모부동산투자신탁39호	효성티앤에스 주식회사	Hyosung USA Inc	공덕경무개발 주식회사	HYOSUNG GLOBAL LOGISTICS VINA COMPANY LIMITED	기타, 종속기업	효성중공업 주식회사	효성티앤씨 주식회사	효성첨단소재 주식회사	효성화학 주식회사	주식회사 광주일보사	기타, 관계기업	Hyosung Japan Co., Ltd.	Hyosung Istanbul TEKSTIL LTD.STI.	공덕개발 주식회사	신화인터텍 주식회사	클럭시아머니트리 주식회사	주식회사 클럭시아에스엠	KB와이즈스타전문투자형사모부동산투자신탁 제11호	주식회사 신동진	Hyosung Steel Cord Qingdao Co., Ltd.	기타, 기타 특수관계자	전체 특수관계자 합계
매출채권		0	1,201	797	0	1,604	487	19,516	11,006	4,258	15,948	0	244	468	0	0	183	128	0	0	0	616	762	81,901
기타채권		9,709	9,662	72	927	1	1,090	261	307	100	48	7,853	3	0	39	631	0	1,776	0	98	333	0	97	24,043
기타채권	기타채권에 대한 설명, 특수관계자 거래																							기타채권에는 미수금, 대여금, 미수수익, 선급금 등이 포함되어 있습니다.
매입채무		0	0	0	0	22	0	0	8	845	0	0	1	19	0	0	0	0	3	0	0	211	1	1,110
기타채무		23,229	20,893	0	14,408	0	430	5,471	3,787	5,066	178	55	234	0	0	1,520	0	742	0	315	619	0	6	76,953
기타채무	기타채무에 대한 설명, 특수관계자 거래																							기타채무에는 미지급금, 예수보증금 등이 포함되어 있습니다.

특수관계자거래에 대한 기술							당사는 효성중공업 주식회사에 대한 회원권 19,200백만원을 무형자산으로 인식하고 있습니다.																당사는 관계기업인 순천에코그린 주식회사의 민간투자사업을 위해 수표 2매를 건설로 제공하고 있습니다.

전기

(단위 : 백만원)

		전체 특수관계자																						전체 특수관계자 합계
		전체 종속기업						관계기업						그 밖의 특수관계자										
		하나대체투자랜드칭사모부동산투자신탁39호	효성티앤에스 주식회사	Hyosung USA Inc	공덕경우개발 주식회사	HYOSUNG GLOBAL LOGISTICS VINA COMPANY LIMITED	기타, 종속기업	효성중공업 주식회사	효성티앤씨 주식회사	효성첨단소재 주식회사	효성화학 주식회사	주식회사 광주일보사	기타, 관계기업	Hyosung Japan Co., Ltd.	Hyosung Istanbul TEKSTIL LTD.STI.	공덕개발 주식회사	신화인터텍 주식회사	갤럭시아머니트리 주식회사	주식회사 갤럭시아에스엠	KB와이즈스타전문투자형사모부동산투자신탁 제11호	주식회사 신동진	Hyosung Steel Cord Qingdao Co., Ltd.	기타, 기타 특수관계자	
매출채권		0	1,212	892	0		388	16,862	14,859	5,574	17,941	0	243	108	4	0	207	0	0	0	0	342	765	98,830
기타채권		29,741	5,573	53	927		718	226	156	179	99	7,853	4	0	14	630	0	600	0	91	317	0	73	43,015
기타채권	기타채권에 대한 설명, 특수관계자 거래																							기타채권에는 미수금, 대여금, 선급금 등이 포함되어 있습니다.
매입채무		0	0	0	0		0	0	122	1,220	3	0	0	27	0	0	0	0	3	0	0	456	15	1,846
기타채무		9,442	20,922	45	15,259		413	5,808	1,603	5,704	52	55	495	0	0	2,712	0	724	0	69	1,130	0	3	64,436
기타채무	기타채무에 대한 설명, 특수관계자 거래																							기타채무에는 미지급금, 예수보증금 등이 포함되어 있습니다.
특수관계자거래에 대한 기술								당사는 효성중공업 주식회사에 대한 회원권 19,200백만원을 무형자산으로 인식하고 있습니다.																

특수관계자와의 자금거래

당기와 전기 중 특수관계자와의 자금거래 내역은 다음과 같습니다.

당기

(단위 : 백만원)

	전체 특수관계자									
	전체 종속기업					관계기업				그 밖의 특수관계자
	하나대체투자랜드집사 모부동산 투자신탁 39호	HYOSUNG GLOBAL LOGISTICS VINA	Hyosung Resource Australia PTY Ltd.	효성토요타 주식회사	효성벤처스 주식회사	주식회사 광주일보사	효성 씨브이씨 스케일업 신기술투자조합 제1호	효성첨단소재 주식회사	효성화학 주식회사	KB와이스타전문투자형사모부동산투자신탁 11호
기초	20,000	0	0	0	0	7,853	0	0	0	0
대여	0	0	0	0		0	0	0	0	
회수	20,000	0	0	0		0	0	0	0	
기말	0	0	0	0		7,853	0	0	0	
출자	0	1,003	160	2,222		0	1,600	19,000	50,000	
특수관계자와의 자금 거래에 대한 설명						당기말 현재 주식회사 광주일보사 대여금에 대해 전액 손실충당금을 인식하고 있습니다.	당기말 현재 당사는 추후 캐피탈콜 방식으로 추가 잔여 약정금액 84,000백만원을 납입할 예정입니다.			

전기 (단위 : 백만원)

	전체 특수관계자									
	전체 종속기업					관계기업				그 밖의 특수관계자
	하나대체투자랜드집사 모부동산 투자신탁 39호	HYOSUNG GLOBAL LOGISTICS VINA	Hyosung Resource Australia PTY Ltd.	효성토요타 주식회사	효성벤처스 주식회사	주식회사 광주일보사	효성 씨브이씨 스케일업 신기술투자조합 제1호	효성첨단소재 주식회사	효성화학 주식회사	KB와이스타전문투자형사모부동산투자신탁 11호
기초	20,000				0	7,853				60,000
대여	0				0	0				0
회수	0				0	0				60,000
기말	20,000	0	0	0	0	7,853	0	0	0	0
출자	0				10,000	0				0
특수관계자와의 자금 거래에 대한 설명						전기말 현재 주식회사 광주일보사 대여금 및 미수수익에 대해 전액 손실충당금을 인식하고 있습니다.				당사의 특수관계자인 KB와이즈스타전문투자형사모부동산투자신탁제11호가 유동화전문회사로부터 85,700백만원을 차입하였으며, 유동화전문회사가 동 차입금에 대한 대출채권을 기초자산으로하여 발행한 수익증권을 당사가 매입한 금액입니다. 동 수익증권 매입액을 실질적으로 특수관계자에게 대여한 것으로 보아 특수관계자 거래에 포함하였습니다.

주요 경영진 보상

당기와 전기 중 당사가 주요 경영진, 등기임원 보상을 위해 비용으로 계상한 금액은 다음과 같습니다.

당기 (단위 : 백만원)

	전체 특수관계자

	특수관계자
	당해 기업이나 당해 기업의 지배기업의 주요 경영진
단기급여	13,499
퇴직급여	1,273
합계	14,772

전기 (단위 : 백만원)

	전체 특수관계자
	특수관계자
	당해 기업이나 당해 기업의 지배기업의 주요 경영진
단기급여	14,216
퇴직급여	1,240
합계	15,456

20. 매입채무 및 기타채무 - 별도

매입채무및기타채무의 정보

당기말과 전기말 현재 매입채무및기타채무의 내역은 다음과 같습니다.

당기 (단위 : 백만원)

	공시금액
유동매입채무	27,926
유동 미지급비용 및 기타 유동부채	50,246
장기기타채무	27,138

전기 (단위 : 백만원)

	공시금액
유동매입채무	41,736
유동 미지급비용 및 기타 유동부채	52,889
장기기타채무	25,916

기타채무

당기말 및 전기말 현재 기타채무의 장부금액은 다음과 같습니다.

당기 (단위 : 백만원)

	공시금액
기타 유동 미지급금	34,131
유동으로 분류되는 미지급비용	8,937
단기예수금	5,268
단기예수보증금	1,910
기타 비유동 미지급금	17,146

비유동으로 분류되는 미지급비용	711
장기예수보증금	9,281

전기 (단위 : 백만원)

	공시금액
기타 유동 미지급금	32,331
유동으로 분류되는 미지급비용	8,629
단기예수금	10,095
단기예수보증금	1,834
기타 비유동 미지급금	16,654
비유동으로 분류되는 미지급비용	391
장기예수보증금	8,871

21. 차입금 - 별도

차입금에 대한 세부내역

당기말 및 전기말 현재 차입금의 내역은 다음과 같습니다.

당기 (단위 : 백만원)

	차입금명칭													
	단기차입금							장기 차입금						
	수출채권매각							원화장기차입금						
	거래상대방						거래상대방 합계	거래상대방 합계						거래상대방 합계
	우리은행			한국에너지공단				우리은행			한국에너지공단			
	범위		범위 합계	범위 합계		범위 합계		범위		범위 합계	범위 합계		범위 합계	
	상위범위	하위범위		상위범위	하위범위			상위범위	하위범위		상위범위	하위범위		
만기일														
이자율											0.0125	0.0125		
차입금			469								367	124		
차입금에 대한 기술							당사는 외화매출채권을 금융기관 등에 매각하였으며, 이 중 매출거래처의 부도가 발생하는 경우 당사가 은행에 해당 금액을 지급할 의무를 가지는 소구권이 있는 거래에 대해서는 담보부차입으로 회계처리하였습니다						장기차입금 중에는 유동성장기차입금으로 분류된 136백만원이 포함되어 있습니다.	

전기 (단위 : 백만원)

	차입금명칭													
	단기차입금							장기 차입금						
	수출채권매각							원화장기차입금						
	거래상대방						거래상대방 합계	거래상대방 합계						거래상대방 합계
	우리은행			한국에너지공단				우리은행			한국에너지공단			
	범위		범위 합계	범위 합계		범위 합계		범위		범위 합계	범위 합계		범위 합계	
	상위범위	하위범위		상위범위	하위범위			상위범위	하위범위		상위범위	하위범위		
만기일														
이자율											0.0125	0.0125		
차입금			107								472	155		

차입금에 대한 기술													장기차입금 중에는 유동성장기차입금 136백만원이 포함되어 있습니다.	

22. 정부보조금 - 별도

정부보조금에 대한 공시

당기 (단위 : 백만원)

	공시금액
자산관련정부보조금	2,080
정부보조금관련부채	3,107
재무제표에 인식한 정부보조금의 성격과 정도에 대한 기술	당사는 폴리케톤 소재개발 외 다수의 국책연구과제와 관련하여 한국산업기술평가관리원 등 협약대상자와 개발협약을 체결하고 연구개발활동을 진행 중입니다.

전기 (단위 : 백만원)

	공시금액
자산관련정부보조금	1,716
정부보조금관련부채	7,846
재무제표에 인식한 정부보조금의 성격과 정도에 대한 기술	당사는 폴리케톤 소재개발 외 다수의 국책연구과제와 관련하여 한국산업기술평가관리원 등 협약대상자와 개발협약을 체결하고 연구개발활동을 진행 중입니다.

23. 퇴직급여 - 별도

확정기여제도 공시

당기 (단위 : 백만원)

	공시금액
퇴직급여비용, 확정기여제도	778

전기 (단위 : 백만원)

	공시금액
퇴직급여비용, 확정기여제도	843

순확정급여부채(자산)에 대한 공시

당기말과 전기말 현재 순확정급여부채,자산의 산정내역은 다음과 같습니다.

당기 (단위 : 백만원)

		공시금액

확정급여채무, 현재가치		97,848
사외적립자산의 종류, 공정가치 화폐금액		
사외적립자산의 종류, 공정가치 화폐금액	국민연금전환금	(65)
	그 밖의 자산, 전체 사외적립자산에서 차지하는 금액	(101,484)
	사외적립자산 공정가치 합계	(101,549)
순확정급여부채(자산)		(3,701)

전기 (단위 : 백만원)

		공시금액
확정급여채무, 현재가치		91,950
사외적립자산의 종류, 공정가치 화폐금액		
사외적립자산의 종류, 공정가치 화폐금액	국민연금전환금	(68)
	그 밖의 자산, 전체 사외적립자산에서 차지하는 금액	(100,404)
	사외적립자산 공정가치 합계	(100,472)
순확정급여부채(자산)		(8,522)

순확정급여부채(자산)의 변동

당기와 전기 중 확정급여채무, 사외적립자산의 변동내역은 다음과 같습니다.

당기 (단위 : 백만원)

		확정급여채무의 현재가치	사외적립자산
순확정급여부채		91,950	(100,472)
당기근무원가, 순확정급여부채(자산)		9,637	
이자비용(수익), 순확정급여부채(자산)		1,420	(4,958)
제도에서 지급한 금액, 순확정급여부채(자산)		(6,132)	5,480
순확정급여채무(자산)의 변동			
순확정급여채무(자산)의 변동	인구통계적가정의 변동에서 발생하는 보험수리적손실(이익), 순 확정급여부채(자산)	70	
	재무적 가정의 변동에서 발생하는 보험수리적손실(이익), 순 확정급여부채(자산)	2,054	
	경험조정에서 발생하는 보험수리적 손실(이익), 순확정급여부채(자산)	(1,391)	
	확정급여의 재측정손익	733	295
기업이 제도에 납입한 기여금, 순확정급여부채(자산)			(1,500)

관계회사 순전출입에 의한 순확정급여부채의 변동	240	(394)
기타 변동에 의한 증가(감소), 순확정급여부채(자산)		0
순확정급여부채	97,848	(101,549)

전기 (단위 : 백만원)

		확정급여채무의 현재가치	사외적립자산
순확정급여부채		93,001	(91,508)
당기근무원가, 순확정급여부채(자산)		8,478	
이자비용(수익), 순확정급여부채(자산)		956	(2,594)
제도에서 지급한 금액, 순확정급여부채(자산)		(3,836)	3,504
순확정급여채무(자산)의 변동			
순확정급여채무(자산)의 변동	인구통계적가정의 변동에서 발생하는 보험수리적손실(이익), 순 확정급여부채(자산)		
	재무적 가정의 변동에서 발생하는 보험수리적손실(이익), 순 확정급여부채(자산)	(6,625)	
	경험조정에서 발생하는 보험수리적 손실(이익), 순확정급여부채(자산)	119	
	확정급여의 재측정손익	(6,506)	961
기업이 제도에 납입한 기여금, 순확정급여부채(자산)			(11,000)
관계회사 순전출입에 의한 순확정급여부채의 변동		(143)	3
기타 변동에 의한 증가(감소), 순확정급여부채(자산)			162
순확정급여부채		91,950	(100,472)

사외적립자산의 공정가치에 대한 공시

당기말과 전기말 현재 사외적립자산의 구성내역은 다음과 같습니다.

당기 (단위 : 백만원)

	예적금으로 적립된 사외적립자산	채무상품으로 적립된 사외적립자산	금융자산, 분류 합계
사외적립자산, 공정가치	30,526	71,023	101,549
사외적립자산 공정가치에서 차지하는 비율	0.3006	0.6994	1.0000

전기 (단위 : 백만원)

	예적금으로 적립된 사외적립자산	채무상품으로 적립된 사외적립자산	금융자산, 분류 합계
사외적립자산, 공정가치	15,578	84,894	100,472
사외적립자산 공정가치에서 차지하는 비율	0.1550	0.8450	1.0000

주요 보험수리적 가정

당기말과 전기말 현재 주요 보험수리적 가정은 다음과 같습니다.

당기 (단위 : 백만원)

	보험수리적 가정
할인율에 대한 보험수리적 가정	0.0441
미래임금상승률에 대한 보험수리적 가정	0.0268

전기 (단위 : 백만원)

	보험수리적 가정
할인율에 대한 보험수리적 가정	0.0531
미래임금상승률에 대한 보험수리적 가정	0.0293

보험수리적가정의 민감도분석에 대한 공시

주요 가정의 변동에 따른 대략적인 확정급여채무의 민감도 분석은 다음과 같습니다.

(단위 : 백만원)

	할인율에 대한 보험수리적 가정	미래임금상승률에 대한 보험수리적 가정
보험수리적가정의 합리적인 범위 내에서의 발생가능한 증가율	0.01	0.01
보험수리적가정의 합리적인 범위 내에서의 발생가능한 증가로 인한 확정급여부채의 증가(감소)	(1,883)	2,138
보험수리적가정의 합리적인 범위 내에서의 발생가능한 감소율	0.01	0.01
보험수리적가정의 합리적인 범위 내에서의 발생가능한 감소로 인한 확정급여채무의 증가(감소)	2,118	(1,933)

확정급여채무의 가중평균만기

(단위 : 백만원)

	보험수리적 가정
확정급여채무의 가중평균만기	6.58

24. 기타부채 - 별도

기타부채에 대한 공시

당기말 및 전기말 현재 기타부채의 내역은 다음과 같습니다.

당기 (단위 : 백만원)

	공시금액
선수금	11,668
선수수익	6,939
초과청구공사	8
소계	18,615
장기선수수익	621
합계	19,236

전기 (단위 : 백만원)

	공시금액
선수금	13,406
선수수익	10,128
초과청구공사	32
소계	23,566
장기선수수익	493
합계	24,059

25. 기타자본구성요소 - 별도

기타자본구성요소 정보

당기말 및 전기말 현재 기타자본구성요소의 내역은 다음과 같습니다.

당기 (단위 : 백만원)

		공시금액
기타자본잉여금		250,587
자기주식		(42,119)
기타포괄손익-공정가치측정지분상품 평가손익		(125,308)
자기주식처분이익		186,581
지분법자본변동		90,257
감자차손		(4,816,959)
감자차손	주1	인적분할에 따라 주주에게 분배하여야 할 비현금자산의 장부금액과 공정가치와의 차이를 중단영업처분이익으로 인식하면서 기타불입자본이 감소한 금액이 포함되어 있습니다.
합계		(4,456,961)

전기 (단위 : 백만원)

		공시금액
기타자본잉여금		250,571
자기주식		(42,119)
기타포괄손익-공정가치측정지분상품 평가손익		(123,928)
자기주식처분이익		186,340
지분법자본변동		84,364
감자차손		(4,816,959)
감자차손	주1	인적분할에 따라 주주에게 분배하여야 할 비현금자산의 장부금액과 공정가치와의 차이를 중단영업처분이익으로 인식하면서 기타불입자본이 감소한 금액이 포함되어 있습니다.
합계		(4,461,731)

26. 이익잉여금 처분계산서 - 별도

이익잉여금 처분계산서 정보

당기와 전기의 이익잉여금처분계산서는 다음과 같습니다.

당기 (단위 : 백만원)

	공시금액
미처분이익잉여금	(1,651)
전기이월이익잉여금	1,286
순확정급여부채의 재측정요소	(790)
관계기업의 순확정급여부채의 재측정 지분	(4,942)
당기순이익(손실)	2,795
기타	0
임의적립금 등의 이입액	63,000
시설적립금	63,000
이익잉여금 처분액	59,728
배당금	59,728
보통주에 지급될 주당배당금	3,000
보통주 주당 배당률	0.6000
차기이월 미처분이익잉여금	1,621

전기 (단위 : 백만원)

	공시금액
미처분이익잉여금	45,877
전기이월이익잉여금	(806)
순확정급여부채의 재측정요소	4,203

관계기업의 순확정급여부채의 재측정 지분	23,385
당기순이익(손실)	14,339
기타	4,757
임의적립금 등의 이입액	45,000
시설적립금	45,000
이익잉여금 처분액	89,592
배당금	89,592
보통주에 지급될 주당배당금	4,500
보통주 주당 배당률	0.9000
차기이월 미처분이익잉여금	1,286

27. 자본금, 적립금, 기타지분 - 별도

주식의 분류에 대한 공시

	보통주
수권주식수	200,000,000
총 발행주식수	21,071,025
주당 액면가액	5,000

이익잉여금 내역

당기말 및 전기말 현재 이익잉여금의 내역은 다음과 같습니다.

당기 (단위 : 백만원)

		공시금액
법정적립금		75,670
법정적립금	이익준비금	당사는 상법의 규정에 따라, 자본금의 50%에 달할때까지 매 결산기마다 현금에 의한 이익배당금의 10% 이상을 이익준비금으로 적립하고 있습니다. 동 이익준비금은 현금으로 배당할 수 없으나 자본전입 또는 결손보전이 가능하며, 자본준비금과 이익준비금의 총액이 자본금의 1.5배를 초과하는 경우 주주총회의 결의에 따라 그 초과한 금액 범위에서 자본준비금과 이익준비금을 감액할 수 있습니다.
임의적립금		
임의적립금	시설적립금	6,322,000
미처분이익잉여금		(1,651)

합계	6,396,019

전기 (단위 : 백만원)

		공시금액
법정적립금		75,670
법정적립금	이익준비금	당사는 상법의 규정에 따라, 자본금의 50%에 달할때까지 매 결산기마다 현금에 의한 이익배당금의 10% 이상을 이익준비금으로 적립하고 있습니다. 동 이익준비금은 현금으로 배당할 수 없으나 자본전입 또는 결손보전이 가능하며, 자본준비금과 이익준비금의 총액이 자본금의 1.5배를 초과하는 경우 주주총회의 결의에 따라 그 초과한 금액 범위에서 자본준비금과 이익준비금을 감액할 수 있습니다.
임의적립금		
임의적립금	시설적립금	6,367,000
미처분이익잉여금		45,877
합계		6,488,547

28. 매출액 - 별도

매출액

당기와 전기 중 발생한 매출액의 내역은 다음과 같습니다.

당기 (단위 : 백만원)

	공시금액
용역매출액	100,406
제품매출액	104,542
운송주선매출	265,064
기타수익(매출액)	68,019
상품매출액	1,673
지분법손실	(6,484)
합계	533,220

전기 (단위 : 백만원)

	공시금액
용역매출액	97,488
제품매출액	94,698
운송주선매출	519,511

기타수익(매출액)	73,565
상품매출액	1,899
지분법손실	(37,165)
합계	749,996

29. 고객과의 계약에서 생기는 수익 - 별도

고객과의 계약에서 생기는 수익의 구분에 대한 공시

당기와 전기 중 고객과의 계약에서 생기는 수익은 다음과 같이 구분됩니다.

당기 (단위 : 백만원)

				매출액
부문	인테리어	지역	국내	95,252
			해외	10,963
		지역		106,215
	운송주선업	지역	국내	236,238
			해외	28,826
		지역		265,064
	지주사업부	지역	국내	149,171
			해외	8,031
		지역		157,202
부문				528,481

전기 (단위 : 백만원)

				매출액
부문	인테리어	지역	국내	86,302
			해외	10,302
		지역		96,604
	운송주선업	지역	국내	447,484
			해외	72,027
		지역		519,511
	지주사업부	지역	국내	148,825
			해외	7,374
		지역		156,199
부문				772,314

수익인식 시기에 따른 구분

당기 (단위 : 백만원)

				매출액
부문	인테리어	재화나 용역의 이전 시기	한 시점에 이전하는 재화나 서비스	106,215

			기간에 걸쳐 이전하는 재화나 서비스	0
		재화나 용역의 이전 시기		106,215
	운송주선업	재화나 용역의 이전 시기	한 시점에 이전하는 재화나 서비스	0
			기간에 걸쳐 이전하는 재화나 서비스	265,064
		재화나 용역의 이전 시기		265,064
	지주사업부	재화나 용역의 이전 시기	한 시점에 이전하는 재화나 서비스	0
			기간에 걸쳐 이전하는 재화나 서비스	157,202
		재화나 용역의 이전 시기		157,202
부문				528,481

전기 (단위 : 백만원)

				매출액
부문	인테리어	재화나 용역의 이전 시기	한 시점에 이전하는 재화나 서비스	96,597
			기간에 걸쳐 이전하는 재화나 서비스	7
		재화나 용역의 이전 시기		96,604
	운송주선업	재화나 용역의 이전 시기	한 시점에 이전하는 재화나 서비스	0
			기간에 걸쳐 이전하는 재화나 서비스	519,511
		재화나 용역의 이전 시기		519,511
	지주사업부	재화나 용역의 이전 시기	한 시점에 이전하는 재화나 서비스	0
			기간에 걸쳐 이전하는 재화나 서비스	156,199
		재화나 용역의 이전 시기		156,199
부문				772,314

재화 또는 용역 유형별 수익

당기 (단위 : 백만원)

				매출액	주1
부문	인테리어	제품과 용역	용역매출	0	
			제품매출	104,542	
			운송주선매출	0	
			기타매출	0	
			상품매출	1,673	
		제품과 용역		106,215	
	운송주선업	제품과 용역	용역매출	0	
			제품매출	0	
			운송주선매출	265,064	
			기타매출	0	
			상품매출	0	
		제품과 용역		265,064	
	지주사업부	제품과 용역	용역매출	100,406	
			제품매출	0	
			운송주선매출	0	
			기타매출	56,796	
			상품매출	0	
		제품과 용역		157,202	
부문				528,481	매출액 중 기업회계기준서 제1115호 적용범위에 포함되지 않는 지분법손실 6,484백만원과 운용리스수익 11,224백만원은 제외하였습니다.

전기 (단위 : 백만원)

				매출액	주1
부문	인테리어	제품과 용역	용역매출	7	
			제품매출	94,698	
			운송주선매출	0	
			기타매출	0	
			상품매출	1,899	
		제품과 용역		96,604	
	운송주선업	제품과 용역	용역매출	0	
			제품매출	0	
			운송주선매출	519,511	
			기타매출	0	
			상품매출	0	
		제품과 용역		519,511	
	지주사업부	제품과 용역	용역매출	97,481	
			제품매출	0	
			운송주선매출	0	
			기타매출	58,718	
			상품매출	0	
		제품과 용역		156,199	

부문	772,314	매출액 중 기업회계기준서 제1115호 적용범위에 포함되지 않는 지분법손실 37,165백만원과 운용리스수익 14,847백만원은 제외하였습니다.

30. 판매비와 관리비 - 별도

판매비와 관리비

당기와 전기의 판매비와관리비 내역은 다음과 같습니다.

당기 (단위 : 백만원)

	공시금액
급여	32,632
상여금	6,666
퇴직급여	4,337
복리후생비	2,346
감가상각비	3,811
무형자산상각비	466
수도광열비	49
수출비	6
용역비	225
지급수수료	8,312
여비교통비	1,669
차량비	549
세금과공과	3,335
임차료	297
대손상각비	267
수선비	247
소모품비	123
견본비	110
접대비	3,353
회의비	785
판매촉진비	923
기타	1,070
합계	71,578

전기 (단위 : 백만원)

	공시금액
급여	32,220

상여금	7,155
퇴직급여	4,567
복리후생비	2,672
감가상각비	4,134
무형자산상각비	496
수도광열비	29
수출비	11
용역비	149
지급수수료	8,784
여비교통비	1,066
차량비	562
세금과공과	3,194
임차료	357
대손상각비	304
수선비	305
소모품비	179
견본비	24
접대비	3,424
회의비	834
판매촉진비	942
기타	1,122
합계	72,530

31. 비용의 성격별 분류 - 별도

성격별 비용에 대한 공시

당기와 전기 중 발생한 매출원가, 판매비와관리비의 성격별 분류는 다음과 같습니다.

당기 (단위 : 백만원)

	공시금액
제품 및 재공품 등의 변동	1,554
상품의 변동	1,555
원재료 및 소모품 등의 사용	49,555
종업원급여	74,944
퇴직급여	7,030
복리후생비	5,901
감가상각 및 무형자산상각	23,216
수도광열비	12,476
수출비	10
용역비	17,704
외주용역비	15,471

지급수수료	37,067
광고선전비	22,324
운송비	250,217
기타 비용	22,199
합계	541,223
주1	손익계산서상의 매출원가, 판매비와관리비를 합한 금액입니다.

전기 (단위 : 백만원)

	공시금액
제품 및 재공품 등의 변동	(1,146)
상품의 변동	1,666
원재료 및 소모품 등의 사용	45,738
종업원급여	73,660
퇴직급여	7,859
복리후생비	6,600
감가상각 및 무형자산상각	24,034
수도광열비	11,493
수출비	13
용역비	14,271
외주용역비	18,795
지급수수료	35,760
광고선전비	22,007
운송비	496,675
기타 비용	21,882
합계	779,307
주1	손익계산서상의 매출원가, 판매비와관리비를 합한 금액입니다.

32. 기타수익과 기타비용 - 별도

기타수익 및 기타비용

당기와 전기 중 발생한 기타손익의 상세내역은 다음과 같습니다.

당기 (단위 : 백만원)

	공시금액
임대료수익	161
유형자산처분이익	2,144
관계기업투자처분이익	1,040
배당금수익	1,138
사용권자산처분이익	155
기타의 대손충당금환입	0

잡이익 등	5,929
소계	10,567
유형자산처분손실	0
종속기업투자처분손실	0
기부금	1,468
사용권자산처분손실	80
사용권자산손상차손	0
잡손실 등	2,959
소계	4,507
순기타수익	6,060

전기 (단위 : 백만원)

	공시금액
임대료수익	152
유형자산처분이익	55
관계기업투자처분이익	19
배당금수익	4,454
사용권자산처분이익	63
기타의 대손충당금환입	110
잡이익 등	6,744
소계	11,597
유형자산처분손실	4
종속기업투자처분손실	277
기부금	1,495
사용권자산처분손실	2
사용권자산손상차손	9,341
잡손실 등	541
소계	11,660
순기타수익	(63)

33. 금융수익과 금융비용 - 별도

금융수익 및 금융비용

당기와 전기 중 발생한 금융손익의 내역은 다음과 같습니다.

당기 (단위 : 백만원)

	공시금액
이자수익	11,323
외환차익	6,148
외화환산이익	2,209
금융자산처분이익	7

금융자산평가이익	11,397
소계	31,084
이자비용	1,235
외환차손	5,817
외화환산손실	2,120
금융자산평가손실	1,275
기타	30
소계	10,477
순금융수익	20,607

전기 (단위 : 백만원)

	공시금액
이자수익	8,021
외환차익	17,097
외화환산이익	8,643
금융자산처분이익	328
금융자산평가이익	1,508
소계	35,597
이자비용	1,044
외환차손	15,597
외화환산손실	6,740
금융자산평가손실	594
기타	5
소계	23,980
순금융수익	11,617

34. 법인세 - 별도

법인세비용(수익)의 주요 구성요소

당기와 전기 중 발생한 법인세비용의 상세내역은 다음과 같습니다.

당기 (단위 : 백만원)

	공시금액
법인세부담액	3,133
전기법인세 조정사항	(328)
법인세환급액	320
자본에 반영된 법인세	(469)
일시적차이의 증감	13,211
법인세비용(수익)	15,867

전기 (단위 : 백만원)

	공시금액

법인세부담액	4,891
전기법인세 조정사항	(1,406)
법인세환급액	(423)
자본에 반영된 법인세	(3,716)
일시적차이의 증감	(31,442)
법인세비용(수익)	(32,096)

회계이익에 적용세율을 곱하여 산출한 금액에 대한 조정

당기 및 전기의 회계이익과 법인세비용의 관계는 다음과 같습니다.

당기 (단위 : 백만원)

		공시금액
법인세비용차감전순이익		18,663
각 나라의 국내법인세율로 계산된 법인세비용		3,879
세무상 과세되지 않는 수익		(59)
세무상 차감되지 않는 비용		1,554
미인식 이연법인세의 증감		(26)
일시적차이의 세율적용에 따른 차이		10,710
전기법인세의 조정사항		(328)
법인세환급액		320
세액공제		(241)
기타		58
법인세비용(수익)		15,867
평균유효세율		0.8502
평균유효세율	직전 회계기간 대비 적용세율의 변동에 대한 설명	

전기 (단위 : 백만원)

		공시금액
법인세비용차감전순이익		(17,757)
각 나라의 국내법인세율로 계산된 법인세비용		(3,885)
세무상 과세되지 않는 수익		(42)
세무상 차감되지 않는 비용		1,465
미인식 이연법인세의 증감		(375)
일시적차이의 세율적용에 따른 차이		(28,698)
전기법인세의 조정사항		(1,406)
법인세환급액		(423)
세액공제		(246)
기타		1,514
법인세비용(수익)		(32,096)
평균유효세율		

평균유효세율	직전 회계기간 대비 적용세율의 변동에 대한 설명	전기에는 법인세차감전순손실이 발생함에 따라 유효세율을 산정하지 아니하였습니다.

기타포괄손익의 각 구성요소와 관련된 법인세

당기와 전기 중 기타포괄손익 등의 각 구성 항목과 관련된 법인세효과는 다음과 같습니다.

당기 (단위 : 백만원)

	공시금액
세전기타포괄손익, 기타포괄손익-공정가치로 측정되는 금융자산	(1,588)
확정급여제도의 재측정손익(세전기타포괄손익)	(1,028)
당기손익으로 재분류되는 지분법적용대상인 관계기업과 공동기업의 기타포괄손익 지분, 세전	7,251
당기손익으로 재분류되지 않는 관계기업의 재측정요소에 대한 지분	(5,127)
세전기타포괄손익, 자기주식처분이익	0
세전기타포괄손익, 자본잉여금	0
세전기타포괄손익	(492)
기타포괄손익에 포함되는, 기타포괄손익-공정가치 측정 금융자산에 관련되는 법인세	207
기타포괄손익에 포함되는, 확정급여제도의 재측정에 관련되는 법인세	237
지분법적용대상인 관계기업과 공동기업의 기타포괄손익의 지분과 관련된 법인세 총액	(1,358)
기타포괄손익에 포함되는, 지분법이익잉여금에 관련되는 법인세	186
기타포괄손익에 포함되는, 자기주식처분이익에 관련되는 법인세	243
기타포괄손익에 포함되는, 자본잉여금에 관련되는 법인세	16
기타포괄손익의 각 구성요소와 관련된 법인세 합계	(469)
세후기타포괄손익, 지분상품에 대한 투자자산	(1,381)
순확정급여부채의 재측정요소	(790)
지분법적용대상인 관계기업과 공동기업의 기타포괄손익의 총지분, 세후	5,893
세후기타포괄손익, 지분법이익잉여금	(4,941)
세후기타포괄손익, 자기주식처분이익	243
세후기타포괄손익, 자본잉여금	16
총기타포괄손익	(961)

전기 (단위 : 백만원)

	공시금액
세전기타포괄손익, 기타포괄손익-공정가치로 측정되는 금융자산	(5,139)
확정급여제도의 재측정손익(세전기타포괄손익)	5,545
당기손익으로 재분류되는 지분법적용대상인 관계기업과 공동기업의 기타포괄손익 지분, 세전	25,279
당기손익으로 재분류되지 않는 관계기업의 재측정요소에 대한 지분	23,957
세전기타포괄손익, 자기주식처분이익	0
세전기타포괄손익, 자본잉여금	0
세전기타포괄손익	49,642
기타포괄손익에 포함되는, 기타포괄손익-공정가치 측정 금융자산에 관련되는 법인세	(352)
기타포괄손익에 포함되는, 확정급여제도의 재측정에 관련되는 법인세	(1,342)
지분법적용대상인 관계기업과 공동기업의 기타포괄손익의 지분과 관련된 법인세 총액	(4,037)
기타포괄손익에 포함되는, 지분법이익잉여금에 관련되는 법인세	(572)
기타포괄손익에 포함되는, 자기주식처분이익에 관련되는 법인세	2,426
기타포괄손익에 포함되는, 자본잉여금에 관련되는 법인세	161
기타포괄손익의 각 구성요소와 관련된 법인세 합계	(3,716)
세후기타포괄손익, 지분상품에 대한 투자자산	(5,491)
순확정급여부채의 재측정요소	4,203
지분법적용대상인 관계기업과 공동기업의 기타포괄손익의 총지분, 세후	21,242
세후기타포괄손익, 지분법이익잉여금	23,385
세후기타포괄손익, 자기주식처분이익	2,426
세후기타포괄손익, 자본잉여금	161
총기타포괄손익	45,926

일시적차이, 미사용 세무상 결손금과 미사용 세액공제에 대한 공시

당기와 전기 중 동일과세당국과 관련된 금액을 상계하기 이전의 이연법인세자산과 부채의 변동은 다음과 같습니다.

당기 (단위 : 백만원)

		일시적차이, 미사용 세무상 결손금과 미사용 세액공제													일시적차이, 미사용 세무상 결손금과 미사용 세액공제 합계
		일시적차이												미사용 세액공제	
		재평가잉여금	종속 및 관계기업투자	사외적립자산	확정급여채무의 현재가치	매도가능금융자산	대손충당금	정부지원금	재고자산 평가충당금	유형자산손상차손	미지급연차수당	장기근속자포상금지급채무	기타일시적차이		
이연법인세부채(자산)의 변동에 대한 조정															

이연법인세부채(자산)의 변동에 대한 조정	기초 이연법인세부채(자산)	(91,349)	(137,731)	(19,920)	18,223	3,859	207	1,820	119	2,925	416	91	(464)	0	(221,804)
	당기손익으로 인식한 이연법인세비용(수익)	394	(11,439)	(323)	1,134	(1,675)	112	(1,102)	(26)	(13)	5	(9)	200	0	(12,742)
	자본에 직접 가감되는 항목과 관련된 당기법인세와 이연법인세 총액	0	(1,172)	237	0	207	0	0	0	0	0	0	259	0	(469)
	기말 이연법인세부채(자산)	(90,955)	(150,342)	(20,006)	19,357	2,391	319	718	93	2,912	421	82	(5)	0	(235,015)

전기 (단위 : 백만원)

		일시적차이, 미사용 세무상 결손금과 미사용 세액공제													일시적차이, 미사용 세무상 결손금과 미사용 세액공제 합계
		일시적차이												미사용 세액공제	
		재평가잉여금	종속 및 관계기업투자	사외적립자산	확정급여채무의 현재가치	매도가능금융자산	대손충당금	정부지원금	재고자산 평가충당금	유형자산손상차손	미지급연차수당	장기근속자포상금 지급채무	기타일시적차이		
이연법인세부채(자산)의 변동에 대한 조정															
이연법인세부채(자산)의 변동에 대한 조정	기초 이연법인세부채(자산)	(95,287)	(162,738)	(20,637)	19,807	2,483	84	1,914	61	790	546	118	(385)	0	(253,244)
	당기손익으로 인식한 이연법인세비용(수익)	3,938	29,616	2,059	(1,584)	1,728	123	(94)	58	2,135	(130)	(27)	(2,666)	0	35,156
	자본에 직접 가감되는 항목과 관련된 당기법인세와 이연법인세 총액	0	(4,609)	(1,342)	0	(352)	0	0	0	0	0	0	2,587	0	(3,716)
	기말 이연법인세부채(자산)	(91,349)	(137,731)	(19,920)	18,223	3,859	207	1,820	119	2,925	416	91	(464)	0	(221,804)

이연법인세자산으로 인식되지 않은 차감할 일시적차이

당기말 및 전기말 현재 이연법인세자산으로 인식되지 않은 누적 차감할 일시적차이 및 미사용세액공제의 내역은 다음과 같습니다.

당기 (단위 : 백만원)

	종속기업투자	대손충당금	기타, 이연법인세자산으로 인식되지 않은 일시적차이	자산과 부채 합계
이연법인세자산으로 인식되지 않은 차감할 일시적차이	164,076	7,853	16,436	188,365

전기 (단위 : 백만원)

	종속기업투자	대손충당금	기타, 이연법인세자산으로 인식되지 않은 일시적차이	자산과 부채 합계
이연법인세자산으로 인식되지 않은 차감할 일시적차이	75,488	7,853	16,331	99,672

35. 주당이익 - 별도

주당이익

당사의 보통주 1주에 대한 기본주당이익의 계산내역은 다음과 같습니다.

당기 (단위 : 백만원)

		공시금액
지배기업의 보통주에 귀속되는 당기순이익(손실)		2,795
지배기업의 보통주에 귀속되는 당기순이익(손실)	보통주당기순이익에 대한 기술	보통주순이익은 당사의 당기순이익과 일치합니다
가중평균유통보통주식수		19,909,404
기본주당이익(손실)		140

전기 (단위 : 백만원)

		공시금액
지배기업의 보통주에 귀속되는 당기순이익(손실)		14,339
지배기업의 보통주에 귀속되는 당기순이익(손실)	보통주당기순이익에 대한 기술	보통주순이익은 당사의 당기순이익과 일치합니다
가중평균유통보통주식수		19,909,404
기본주당이익(손실)		720

가중평균유통주

당기와 전기의 가중평균 유통보통주식수는 다음과 같습니다.

당기

	상장주식	가중범위	공시금액
가중평균유통보통주식수	19,909,404	1	19,909,404

전기

	상장주식	가중범위	공시금액
가중평균유통보통주식수	19,909,404	1	19,909,404

36. 배당금 - 별도

배당금

당기 (단위 : 백만원)

	공시금액
보통주에 지급된 배당금	89,592
보통주에 지급된 주당배당금	4,500

재무제표 발행승인일 전에 제안 또는 선언되었으나 당해 기간 동안에 소유주에 대한 분배금으로 인식되지 아니한 배당금	59,728
재무제표 발행승인일 전에 제안 또는 선언되었으나 당해 기간 동안에 소유주에 대한 분배금으로 인식되지 아니한 주당배당금	3,000

전기 (단위 : 백만원)

	공시금액
보통주에 지급된 배당금	129,411
보통주에 지급된 주당배당금	6,500
재무제표 발행승인일 전에 제안 또는 선언되었으나 당해 기간 동안에 소유주에 대한 분배금으로 인식되지 아니한 배당금	89,592
재무제표 발행승인일 전에 제안 또는 선언되었으나 당해 기간 동안에 소유주에 대한 분배금으로 인식되지 아니한 주당배당금	4,500

37. 현금흐름표 - 별도

영업으로부터 창출된 현금

당기와 전기 중 비현금항목, 운전자본 조정의 주요 내용은 다음과 같습니다.

당기 (단위 : 백만원)

	공시금액
법인세비용(수익)	15,867
이자수익	(11,323)
이자비용	1,235
외화환산이익	(2,209)
외화환산손실	2,120
유형자산상각비	19,025
무형자산상각비	4,063
투자부동산상각비	128
사용권자산처분이익	(155)
사용권자산처분손실	80
사용권자산손상차손	0
유형자산처분이익	(2,144)
대손상각비	267
기타의대손상각비환입	0
재고자산평가손실	0
재고자산평가손실환입	(109)
금융자산처분이익	(7)

금융자산평가이익	(11,397)
금융자산평가손실	1,275
관계기업투자주식처분이익	(1,040)
종속기업투자주식처분손실	0
배당금수익	(1,138)
퇴직급여	6,097
지분법손실	6,484
기타	32
매출채권	17,082
재고자산	(704)
기타채권	(11,959)
당기손익공정가치측정금융자산	85,308
기타자산	8,324
매입채무	(13,881)
기타채무	(5,309)
기타부채	(4,800)
사외적립자산	3,982
확정급여채무	(6,132)

전기 (단위 : 백만원)

	공시금액
법인세비용(수익)	(32,096)
이자수익	(8,021)
이자비용	1,044
외화환산이익	(8,643)
외화환산손실	6,740
유형자산상각비	19,435
무형자산상각비	4,417
투자부동산상각비	182
사용권자산처분이익	(63)
사용권자산처분손실	2
사용권자산손상차손	9,341
유형자산처분이익	(55)
대손상각비	304
기타의대손상각비환입	(110)
재고자산평가손실	260
재고자산평가손실환입	0
금융자산처분이익	(328)
금융자산평가이익	(1,508)

금융자산평가손실	594
관계기업투자주식처분이익	(19)
종속기업투자주식처분손실	277
배당금수익	(4,454)
퇴직급여	6,841
지분법손실	37,165
기타	4
매출채권	25,997
재고자산	(3,825)
기타채권	4,412
당기손익공정가치측정금융자산	(3,778)
기타자산	9,671
매입채무	(14,358)
기타채무	3,526
기타부채	(12,837)
사외적립자산	(7,333)
확정급여채무	(3,836)

현금의 유입과 유출이 없는 주요한 거래

당기와 전기 중 당사의 현금 유입과 유출이 없는 주요 거래내용은 다음과 같습니다.

당기 (단위 : 백만원)

	공시금액
건설중인자산 및 미착고정자산 본계정대체	11,323
리스부채 증가에 따른 사용권자산 증가	6,154
리스채권의 유동성 대체	9,367
리스부채의 유동성대체	512
유형자산 취득관련 미지급금의 감소	2,242
순확정급여부채의 재측정요소	790
대여금의 유동성 대체	4
관계기업투자주식의 종속기업투자주식 대체	4,503

전기 (단위 : 백만원)

	공시금액
건설중인자산 및 미착고정자산 본계정대체	4,779
리스부채 증가에 따른 사용권자산 증가	11,535
리스채권의 유동성 대체	5,944
리스부채의 유동성대체	11,546
유형자산 취득관련 미지급금의 감소	1,132
순확정급여부채의 재측정요소	(4,203)
대여금의 유동성 대체	20,000

관계기업투자주식의 종속기업투자주식 대체	0

재무제표이용자들이 재무활동에서 생기는 부채의 변동을 평가할 수 있게 하는 정보의 공시

당기와 전기 중 재무활동에서 생기는 부채의 변동은 다음과 같습니다.

당기 (단위 : 백만원)

		단기차입금	장기 차입금	리스 부채	재무활동에서 생기는 부채 합계
기초		243	491	29,646	30,380
현금흐름		226	0	(15,411)	(15,185)
신규리스		0	0	6,154	6,154
리스변경		0	0	20,049	20,049
기타		136	(136)	(73)	(73)
기타	재무활동에서 생기는 부채의 조정에 관한 설명				유동성대체 및 환율변동효과가 포함된 금액입니다.
기말		605	355	40,365	41,325

전기 (단위 : 백만원)

		단기차입금	장기 차입금	리스 부채	재무활동에서 생기는 부채 합계
기초		828	627	32,815	34,270
현금흐름		(801)	0	(14,521)	(15,322)
신규리스		0	0	11,535	11,535
리스변경					
기타		216	(136)	(183)	(103)
기타	재무활동에서 생기는 부채의 조정에 관한 설명				유동성대체 및 환율변동효과가 포함된 금액입니다.
기말		243	491	29,646	30,380

38. 금융상품 - 별도

금융상품에서 발생하는 위험의 성격과 정도에 대한 공시

당기말과 전기말 현재 원화로 환산된 외화금융자산 및 외화금융부채는 다음과 같습니다.

당기 (단위 : 백만원)

	위험				위험 합계
	환위험				
	USD	EUR	JPY	그밖의 통화	
외화금융자산	35,511	3,246	45,393	94	84,244
외화금융부채	6,169	1,373	919	434	8,895

전기 (단위 : 백만원)

	위험				위험 합계
	환위험				
	USD	EUR	JPY	그밖의 통화	

외화금융자산	46,785	1,047	111	0	47,943
외화금융부채	15,401	2,507	558	91	18,557

환율 변동 시 세전이익에 미치는 영향

당기말과 전기말 현재 다른 모든 변수가 일정하고 각 외화에 대한 원화의 환율 10% 변동 시, 당사의 세전이익에 미치는 영향은 다음과 같습니다.

당기 (단위 : 백만원)

	위험			
	환위험			
	USD	EUR	JPY	그밖의 통화
시장변수 상승 시 세전손익 증가, 환율	2,934	187	4,447	
시장변수 상승 시 세전손익 감소, 환율				(34)
시장변수 하락 시 세전손익 증가, 환율				34
시장변수 하락 시 세전손익 감소, 환율	(2,934)	(187)	(4,447)	

전기 (단위 : 백만원)

	위험			
	환위험			
	USD	EUR	JPY	그밖의 통화
시장변수 상승 시 세전손익 증가, 환율	3,138			
시장변수 상승 시 세전손익 감소, 환율		(146)	(45)	(9)
시장변수 하락 시 세전손익 증가, 환율		146	45	9
시장변수 하락 시 세전손익 감소, 환율	(3,138)			

주가 변동 시 자본에 미치는 영향

당기말과 전기말 현재 다른 모든 변수가 일정하고 주가의 30% 변동 시 당사의 자본에 미치는 영향은 아래 표와 같습니다.

당기 (단위 : 백만원)

	지분가격위험
상승 시	1,471
하락 시	(1,471)

전기 (단위 : 백만원)

	지분가격위험
상승 시	1,654
하락 시	(1,654)

신용위험 익스포저에 대한 공시

당기말과 전기말 현재 신용위험에 대한 최대 노출정도는 다음과 같습니다.

당기 (단위 : 백만원)

	위험					
	신용위험					
	자산					
	현금및현금성자산	매출채권및기타채권	기타금융자산	장기매출채권및기타채권	기타비유동금융자산	금융보증계약
신용위험에 대한 최대 노출정도	37,953	95,667	123,643	23,745	86,850	887,112

전기 (단위 : 백만원)

	위험					
	신용위험					
	자산					
	현금및현금성자산	매출채권및기타채권	기타금융자산	장기매출채권및기타채권	기타비유동금융자산	금융보증계약
신용위험에 대한 최대 노출정도	27,185	131,835	208,999	14,031	43,251	876,395

비파생금융부채의 만기분석에 대한 공시

당사의 유동성위험 분석내역은 다음과 같습니다.

당기 (단위 : 백만원)

		1년미만	1~5년	5년이상	합계 구간 합계
비파생금융부채, 할인되지 않은 현금흐름					
비파생금융부채, 할인되지 않은 현금흐름	매입채무 및 기타채무, 미할인현금흐름	78,172	27,759	0	105,931
	차입금, 이자포함	608	360	0	968
	기타금융부채	14,771	16,944	13,584	45,299

전기 (단위 : 백만원)

		1년미만	1~5년	5년이상	합계 구간 합계
비파생금융부채, 할인되지 않은 현금흐름					
비파생금융부채, 할인되지 않은 현금흐름	매입채무 및 기타채무, 미할인현금흐름	94,765	26,409	0	121,174

	차입금, 이자포함	245	499	0	744
	기타금융부채	10,483	9,008	14,260	33,751

자본위험관리

당기말과 전기말 현재의 자본조달비율은 다음과 같습니다.

당기 (단위 : 백만원)

		공시금액
자본관리를 위한 기업의 목적, 정책 및 절차에 대한 공시 [항목]		
자본관리를 위한 기업의 목적, 정책 및 절차에 대한 공시 [항목]	자본관리를 위한 기업의 목적, 정책 및 절차와 자본으로 관리하고 있는 항목의 변동에 대한 기술	당사의 자본 관리 목적은 계속기업으로서 주주 및 이해당사자들에게 이익을 지속적으로 제공할 수 있는 능력을 보호하고 자본비용을 절감하기 위해 최적의 자본 구조를 유지하는 것입니다. 자본 구조를 유지 또는 조정하기 위해 당사는 주주에게 지급되는 배당을 조정하고, 부채 감소를 위한 신주 발행 및 자산 매각 등을 실시하고 있습니다. 당사는 자본조달비율에 기초하여 자본을 관리하고 있습니다. 자본조달비율은 순부채를 자본총계로 나누어 산출하고 있습니다. 순부채는 총차입금에서 현금및현금성자산을 차감한 금액입니다.
	자본조달비율	
	차입금	960
	현금및현금성자산 차감	(37,983)
	순차입금	(37,023)
	총자본	2,495,602
	자본조달비율	
	자본조달비율에 관한 기술	당기말 현재 순부채가 부의 금액이므로 자본조달비율을 산정하지 않았습니다.

전기 (단위 : 백만원)

		공시금액
자본관리를 위한 기업의 목적, 정책 및 절차에 대한 공시 [항목]		
자본관리를 위한 기업의 목적, 정책 및 절차에 대한 공시 [항목]	자본관리를 위한 기업의 목적, 정책 및 절차와 자본으로 관리하고 있는 항목의 변동에 대한 기술	당사의 자본 관리 목적은 계속기업으로서 주주 및 이해당사자들에게 이익을 지속적으로 제공할 수 있는 능력을 보호하고 자본비용을 절감하기 위해 최적의 자본 구조를 유지하는 것입니다.

		자본 구조를 유지 또는 조정하기 위해 당사는 주주에게 지급되는 배당을 조정하고, 부채 감소를 위한 신주 발행 및 자산 매각 등을 실시하고 있습니다. 당사는 자본조달비율에 기초하여 자본을 관리하고 있습니다. 자본조달비율은 순부채를 자본총계로 나누어 산출하고 있습니다. 순부채는 총차입금에서 현금및현금성자산을 차감한 금액입니다.
	자본조달비율	
	차입금	734
	현금및현금성자산 차감	(27,215)
	순차입금	(26,481)
	총자본	2,583,359
	자본조달비율	
	자본조달비율에 관한 기술	전기말 현재 순부채가 부의 금액이므로 자본조달비율을 산정하지 않았습니다.

39. 기타충당부채, 우발부채 및 우발자산에 대한 주석 - 별도

견질로 제공된 어음 및 수표

당기말 현재 당사의 차입금 및 거래약정과 관련하여 수표 3매를 발주처 등에 견질로 제공하고 있습니다.

차입약정

(단위 : 백만원)

		거래상대방	
		금융기관	
		계약의 유형	
		수입신용장지급보증 등	외담대약정
우발부채의 추정재무영향			
우발부채의 추정재무영향	한도금액	106,658	85,500

타인을 위한 지급보증

	우발부채
	보증 관련 우발부채
	지급보증

	거래상대방						
	뉴스타공덕제삼차 주식회사	공덕경우개발 주식회사	HYOSUNG Holdings USA INC	HYOSUNG USA INC	Hyosung Istanbul TEKSTIL LTD STI	HYOSUNG GLOBAL LOGISTICS VINA CO Ltd	Hyosung DongNai Co Ltd
보증의 유형과 이와 관련된 의무에 대한 기술	89,000백만원	87,000백만원	USD 142,000천	USD 59,000천	USD 65,000천	VND 271,600백	USD 274,300천

우발부채에 대한 공시

당사는 당사의 관계기업인 효성중공업 주식회사의 계약이행 및 하자보수 책임 등과 관련하여 수출입은행 및 건설조합공제와 연대보증을 제공하고 있습니다.

	우발부채						
	보증 관련 우발부채						
	계약이행						
	전체 특수관계자						
	관계기업						
	효성중공업 주식회사						
	측정 전체						
	원화	INR	EUR	USD	QAR	EGP	SAR
보증의 유형과 이와 관련된 의무에 대한 기술	28,678백만원	1,444,695천	848천	2,542천	75,673천	41천	37,545천

기타약정

당기 (단위 : 백만원)

	거래상대방
	우리은행
	전체 특수관계자
	하나대체투자랜드칩사모부동산투자신탁39호
	우발부채
	기타우발부채
우발부채의 추정재무영향	150,000
우발부채의 측정된 재무적 영향의 추정금액에 대한 설명	종속기업의 차입금과 관련하여 대출원리금 상환자금이 부족할 경우 서울시 강남구 소재 특정부동산을 공정가액으로 매입하는 약정입니다.

전기 (단위 : 백만원)

	거래상대방
	우리은행
	전체 특수관계자
	하나대체투자랜드칩사모부동산투자신탁39호
	우발부채
	기타우발부채

우발부채의 추정재무영향	130,000
우발부채의 측정된 재무적 영향의 추정금액에 대한 설명	종속기업의 차입금과 관련하여 대출원리금 상환자금이 부족할 경우 서울시 강남구 소재 특정부동산을 공정가액으로 매입하는 약정입니다.

분할에 따른 연대채무

당사는 당기말 현재 상법 제530조의9 제1항의 규정에 의하여 분할기일의 채무 중 잔여채무에 대하여 분할신설법인인 효성티앤씨 주식회사, 효성중공업 주식회사, 효성첨단소재 주식회사, 효성화학 주식회사와 연대하여 변제할 책임이 있습니다. 또한 분할기일 이전에 발생한 지급보증이나 자금보충약정 및 조건부 채무인수약정, 책임준공 등에 대해서 분할신설회사와 연대하여 책임이 있습니다.

브랜드사용료 약정

당기 (단위 : 백만원)

	공시금액
브랜드사용수익	56,688

전기 (단위 : 백만원)

	공시금액
브랜드사용수익	58,655

타인으로부터 제공받은 지급보증

당기말 현재 당사가 타인으로부터 제공받은 지급보증의 내역은 다음과 같습니다.

(단위 : 백만원)

	금융상품			
	납품계약에 따른 하자보증금 등		계약이행보증 등	
	거래상대방			
	서울보증보험	자본재공제조합	서울보증보험	자본재공제조합
대출약정과 금융보증계약의 신용위험 익스포저	6,741			29

담보제공자산

당기말 현재 당사의 채무 등을 위하여 담보로 제공된 내역은 다음과 같습니다.

(단위 : 백만원)

	자산								
	기타금융자산			매출채권			유형자산		
	거래상대방								
	자본재공제조합	우리은행	산업은행	자본재공제조합	우리은행	산업은행	자본재공제조합	우리은행	산업은행
담보로 제공된 자산	1,215				469				430,449
담보로 제공된 자산에 대한 관련차입금	0				469				0
담보로 제공된 자산에 대한 채권최고액	1,215				469				462,027

계류중인 소송사건

당기말 현재 당사를 대상으로 제기된 소송 및 당사가 제소한 소송의 내역은 다음과 같습니다.
소송사건의 최종결과는 당기말 현재 예측될 수 없으며, 이에 따라 당사의 재무제표는 이러한 불확실성으로 인하여 발생가능한 조정사항을 반영하고 있지 않습니다.

(단위 : 백만원)

	당사가 원고인 법적소송우발부채	당사가 피고인 법적소송우발부채
우발부채의 추정재무영향	10,200	17,942
계류중인 소송사건 건수	2건	15건
의무의 성격에 대한 기술, 우발부채	법인세부과 처분취소 행정소송 등	손해배상청구소송 등

담보로 제공하고 있는 주식

(단위 : 백만원)

	우발부채		
	보증 관련 우발부채		
	전체 특수관계자		
	관계기업	종속기업	공동기업
	순천에코그린 주식회사	공덕경우개발 주식회사	평창풍력발전 주식회사
담보로 제공된 주식수	449,521 주	880,000 주	1,302,000주
담보 설정된 차입금	23,617	87,000	34,784

40. 보고기간 후 사건 - 별도

수정을 요하지 않는 보고기간후사건에 대한 공시

(단위 : 백만원)

	대출약정 체결

수정을 요하지 않는 보고기간후사건의 성격에 대한 기술	보고기간종료일 후 사건으로서 당사는 2024년 1월 31일 효성화학 주식회사가 발행하는 제3회 국내 무기명식 이권부 무보증사채, 채권형 신종자본증권 매입을 결정하였으며, 매입 규모는 1,000억원입니다. 보고기간종료일 후 사건으로서 당사는 종속기업인 공덕경우개발 주식회사가 기존 보유한 유동성장기차입금 176,000백만원 중 만기 도래한 일부 PF대출 잔액 89,000백만원에 대하여 2025년 2월 27일로 만기 연장하였으며, 당사가 기존 제공한 자금보충약정도 동일한 일자로 만기 연장하였습니다. 보고기간종료일 후 사건으로서 당사는 각 사업부문의 경쟁력을 확보하고 성장성 및 안정성을 강화하기 위해 자신은 종속기업의 지분관리 및 투자 등의 사업부문으로 존속하고, 당사가 영위하는 사업 중 운송주선 사업부문과 지주 사업부문의 일부를 분할할 예정입니다. 분할 예정기일은 2024년 7월 1일이며, 인적분할로 진행될 예정입니다. 분할 후 기존의 분할되는 회사는 유가증권 상장법인으로 존속하고, 분할신설회사도 상장법인으로 설립될 예정입니다.

41. 우크라이나 사태 영향의 불확실성 - 별도

우크라이나 사태 영향의 불확실성 기술

2022년 2월에 시작된 우크라이나 지역내 무력 분쟁 및 이와 관련한 국제사회의 러시아에 대한 제재는 제재 대상인 기업 뿐만 아니라 우크라이나 또는 러시아와 직・간접적으로 사업을 하는 기업, 우크라이나 또는 러시아의 산업 또는 경제에 직・간접적으로 노출된 기업에 영향을 미칠 수 있습니다. 당기말 현재 당사의 종속기업 Hyosung RUS가 러시아에 소재하며, 우크라이나 사태의 영향을 보고기간말 현재 합리적으로 추정하여 재무제표를 작성하였습니다. 그러나, 우크라이나 사태가 당사에 미치는 영향의 추정에 불확실성이 존재합니다.

6. 배당에 관한 사항

가. 배당에 관한 사항

당사는 주주가치 창출 극대화를 당사의 주된 경영목적 중 하나로 삼고 있으며, 배당정책에 이러한 주주 중시 경영을 적극 반영하고 있습니다. 당사는 2006년부터 2022년 결산기까지 17년 연속 배당을 실시하였으며, 제69기(2023년) 사업연도 결산배당은 주당 3,000원으로 주주총회 안건으로 상정되었습니다.
배당 규모의 경우, 당사의 과거 배당수준, 동종업계의 배당성향 추세, 경기에 따른 현금흐름 변화 등을 감안하여 정액 기준의 배당 목표를 결정하고 있습니다.
당사는 향후에도 경영 환경 및 경영 성과, 배당가능재원, 미래투자계획 등을 종합적으로 고려하여 배당을 실시할 계획입니다.

당사는 정관에 의거 이사회 및 주주총회 결의를 통하여 배당을 지급하고 있으며, 배당과 관련한 회사의 정관 내용은 다음과 같습니다.

제43조 (이익배당)
① 이익의 배당은 금전, 주식 및 기타의 재산으로 할 수 있다.
② 제1항의 배당은 매결산기 말일 현재의 주주명부에 기재된 주주 또는 등록질권자에게 지급한다. 단, 질권자의 동의가 있을 때에는 질권설정자인 주주에게 배당금을 지급할 수 있다.
③ 배당금 지급청구권은 5년간 이를 행사하지 아니하면 소멸시효가 완성한다.
④ 미지급배당금에는 이자를 부하지 아니한다.

제43조의 2 (중간배당)
① 이 회사는 7월 1일 0시 현재의 주주에게 상법 제462조의3에 의한 중간배당을 할 수 있다.
② 제1항의 중간배당은 이사회 또는 이사회로부터 위임받은 위원회의 결의로 하되, 그 결의는 제1항의 각 기준일 이후 45일 내에 하여야 한다.
③ 중간배당은 직전결산기의 대차대조표상의 순자산액에서 다음 각호의 금액을 공제한 액을 한도로 한다.
1. 직전결산기의 자본금의 액
2. 직전결산기까지 적립된 자본준비금과 이익준비금의 합계액
3. 상법시행법령에서 정하는 미실현이익
4. 직전결산기의 정기주주총회에서 이익배당하기로 정한 금액
5. 직전결산기까지 정관의 규정 또는 주주총회의 결의에 의하여 특정목적을 위해 적립한 임의준비금
6. 중간배당에 따라 당해 결산기에 적립하여야 할 이익준비금
④ 사업년도 시일 이후 제1항의 각 기준일 이전에 신주를 발행한 경우(준비금의 자본전입, 주식배당, 전환사채의 전환청구, 신주인수권부사채의 신주인수권 행사의 경우를 포함한다)에는 중간배당에 관해서는 당해 신주는 직전사업년도말에 발행된 것으로 본다.

나. 주요배당지표

구 분	주식의 종류	당기	전기	전전기
		제69기	제68기	제67기
주당액면가액(원)		5,000	5,000	5,000
(연결)당기순이익(백만원)		68	15,648	435,815
(별도)당기순이익(백만원)		2,795	14,339	430,873
(연결)주당순이익(원)		3	786	21,890
현금배당금총액(백만원)		59,728	89,592	129,411
주식배당금총액(백만원)		-	-	-
(연결)현금배당성향(%)		87,537.0	572.5	29.7
현금배당수익률(%)	보통주	4.4	5.9	6.4
	우선주	-	-	-
주식배당수익률(%)	보통주	-	-	-

	우선주	-	-	-
주당 현금배당금(원)	보통주	3,000	4,500	6,500
	우선주	-	-	-
주당 주식배당(주)	보통주	-	-	-
	우선주	-	-	-

※ 상기 (연결)당기순이익은 연결재무제표상 지배기업 소유주지분 기준 당기순이익 입니다.
※ 상기 (연결)현금배당성향(%)은 음수인 경우에는 기재를 생략하였습니다.
※ 상기 현금배당수익률은 배당기준일 전전거래일부터 과거 1주일간의 거래소 시장에서 형성된 최종가격의 산술평균에 대한 1주당 배당금 비율입니다.
※ 상기 주당순이익은 연결 재무제표상 지배기업 소유주지분 기준 당기순이익을 연결그룹이 매입하여 자기주식으로 보유하고 있는 보통주를 제외한 당기의 가중평균유통보통주식수로 나누어 산정하였습니다.
※ 기업회계기준서 제1016호 '유형자산' 개정에 따라 관계 기업에 대한 지분법 평가 금액이 변경되어 제 67기(2021년) 재무제표가 재작성되었습니다.
※ 지배회사는 최근 3사업연도 중 중간배당을 실시하지 않았습니다.

다. 과거 배당 이력

(단위: 회, %)

연속 배당횟수		평균 배당수익률	
분기(중간)배당	결산배당	최근 3년간	최근 5년간
-	18	5.6	5.8

※ 상기 연속 배당횟수는 제52기(2006년)부터 제69기(2023년)까지의 이력입니다.
※ 평균 배당수익률은 제69기(2023년)까지 기간을 기준으로 산정하였습니다.

7. 증권의 발행을 통한 자금조달에 관한 사항

7-1. 증권의 발행을 통한 자금조달 실적

[지분증권의 발행 등과 관련된 사항]

가. 자본금 변동상황

(기준일 : 2023년 12월 31일) (단위 : 원, 주)

주식발행 (감소)일자	발행(감소) 형태	발행(감소)한 주식의 내용				
		종류	수량	주당 액면가액	주당발행 (감소)가액	비고
-	-	-	-	-	-	-

나. 미상환 전환사채발행현황 : 해당사항 없음

다. 미상환 신주인수권부사채 발행현황 : 해당사항 없음

라. 미상환 전환형 조건부자본증권 발행현황 : 해당사항 없음

[채무증권의 발행 등과 관련된 사항]

(1) 채무증권 발행실적 [연결 기준]

(기준일 : 2023년 12월 31일) (단위 : 백만원, %)

발행회사	증권종류	발행방법	발행일자	권면(전자등록)총액	이자율	평가등급 (평가기관)	만기일	상환 여부	주관회사
뉴스타공덕제사차주식회사	단기사채	사모	2023-01-25	179,000	8.20	A2 (한신평, NICE)	2023-02-28	상환	KB증권/신한금융투자
뉴스타공덕제사차주식회사	단기사채	사모	2023-02-28	89,000	5.90	A2 (한신평, NICE)	2023-03-28	상환	KB증권/신한금융투자
뉴스타공덕제사차주식회사	단기사채	사모	2023-03-28	89,000	5.70	A2 (한신평, NICE)	2023-05-31	상환	KB증권/신한금융투자
뉴스타공덕제사차주식회사	단기사채	사모	2023-05-31	89,000	5.70	A2 (한신평, NICE)	2023-07-28	상환	KB증권/신한금융투자
뉴스타공덕제사차주식회사	단기사채	사모	2023-07-28	89,000	5.40	A2 (한신평, NICE)	2023-10-27	상환	KB증권/신한금융투자
뉴스타공덕제사차주식회사	단기사채	사모	2023-10-27	89,000	6.30	A2 (한신평, NICE)	2024-01-26	-	KB증권/신한금융투자
합 계	-	-	-	624,000	-	-	-	-	-

채무증권 발행실적 [별도 기준]

(기준일 : 2023년 12월 31일) (단위 : 백만원, %)

발행회사	증권종류	발행방	발행일자	권면(전자등	이자율	평가등급	만기일	상환	주관회사

		법		록)총액		(평가기관)		여부	
-	-	-	-	-	-	-	-	-	-
합 계	-	-	-	-	-	-	-	-	-

(2) 기업어음증권 미상환 잔액 [연결 기준]

(기준일 : 2023년 12월 31일) (단위 : 백만원)

잔여만기		10일 이하	10일초과 30일이하	30일초과 90일이하	90일초과 180일이하	180일초과 1년이하	1년초과 2년이하	2년초과 3년이하	3년 초과	합 계
미상환 잔액	공모	-	-	-	-	-	-	-	-	-
	사모	-	-	-	-	-	-	-	-	-
	합계	-	-	-	-	-	-	-	-	-

기업어음증권 미상환 잔액 [별도 기준]

(기준일 : 2023년 12월 31일) (단위 : 백만원)

잔여만기		10일 이하	10일초과 30일이하	30일초과 90일이하	90일초과 180일이하	180일초과 1년이하	1년초과 2년이하	2년초과 3년이하	3년 초과	합 계
미상환 잔액	공모	-	-	-	-	-	-	-	-	-
	사모	-	-	-	-	-	-	-	-	-
	합계	-	-	-	-	-	-	-	-	-

(3) 단기사채 미상환 잔액 [연결 기준]

(기준일 : 2023년 12월 31일) (단위 : 백만원)

잔여만기		10일 이하	10일초과 30일이하	30일초과 90일이하	90일초과 180일이하	180일초과 1년이하	합 계	발행 한도	잔여 한도
미상환 잔액	공모	-	-	-	-	-	-	-	-
	사모	-	89,000	-	-	-	89,000	-	-
	합계	-	89,000	-	-	-	89,000	-	-

단기사채 미상환 잔액 [별도 기준]

(기준일 : 2023년 12월 31일) (단위 : 백만원)

잔여만기		10일 이하	10일초과 30일이하	30일초과 90일이하	90일초과 180일이하	180일초과 1년이하	합 계	발행 한도	잔여 한도
미상환 잔액	공모	-	-	-	-	-	-	-	-
	사모	-	-	-	-	-	-	-	-
	합계	-	-	-	-	-	-	-	-

(4) 회사채 미상환 잔액 [연결 기준]

(기준일 : 2023년 12월 31일) (단위 : 백만원)

잔여만기	1년 이하	1년초과 2년이하	2년초과 3년이하	3년초과 4년이하	4년초과 5년이하	5년초과 10년이하	10년초과	합 계

미상환 잔액	공모	-	-	-	-	-	-	-	-
	사모	-	-	-	-	-	-	-	-
	합계	-	-	-	-	-	-	-	-

회사채 미상환 잔액 [별도 기준]

(기준일 : 2023년 12월 31일) (단위 : 백만원)

잔여만기		1년 이하	1년초과 2년이하	2년초과 3년이하	3년초과 4년이하	4년초과 5년이하	5년초과 10년이하	10년초과	합 계
미상환 잔액	공모	-	-	-	-	-	-	-	-
	사모	-	-	-	-	-	-	-	-
	합계	-	-	-	-	-	-	-	-

(5) 신종자본증권 미상환 잔액 [연결 기준]

(기준일 : 2023년 12월 31일) (단위 : 백만원)

잔여만기		1년 이하	1년초과 5년이하	5년초과 10년이하	10년초과 15년이하	15년초과 20년이하	20년초과 30년이하	30년초과	합 계
미상환 잔액	공모	-	-	-	-	-	-	-	-
	사모	-	-	-	-	-	-	-	-
	합계	-	-	-	-	-	-	-	-

신종자본증권 미상환 잔액 [별도 기준]

(기준일 : 2023년 12월 31일) (단위 : 백만원)

잔여만기		1년 이하	1년초과 5년이하	5년초과 10년이하	10년초과 15년이하	15년초과 20년이하	20년초과 30년이하	30년초과	합 계
미상환 잔액	공모	-	-	-	-	-	-	-	-
	사모	-	-	-	-	-	-	-	-
	합계	-	-	-	-	-	-	-	-

(6) 조건부자본증권 미상환 잔액 [연결 기준]

(기준일 : 2023년 12월 31일) (단위 : 백만원)

잔여만기		1년 이하	1년초과 2년이하	2년초과 3년이하	3년초과 4년이하	4년초과 5년이하	5년초과 10년이하	10년초과 20년이하	20년초과 30년이하	30년초과	합 계
미상환 잔액	공모	-	-	-	-	-	-	-	-	-	-
	사모	-	-	-	-	-	-	-	-	-	-
	합계	-	-	-	-	-	-	-	-	-	-

조건부자본증권 미상환 잔액 [별도 기준]

(기준일 : 2023년 12월 31일) (단위 : 백만원)

잔여만기		1년 이하	1년초과 2년이하	2년초과 3년이하	3년초과 4년이하	4년초과 5년이하	5년초과 10년이하	10년초과 20년이하	20년초과 30년이하	30년초과	합 계
미상환	공모	-	-	-	-	-	-	-	-	-	-

잔액	사모	-	-	-	-	-	-	-	-	-	-
	합계	-	-	-	-	-	-	-	-	-	-

7-2. 증권의 발행을 통해 조달된 자금의 사용실적

가. 공모자금의 사용내역 : 해당사항 없음

나. 사모자금의 사용내역 : 해당사항 없음

다. 미사용자금의 운용내역 : 해당사항 없음

8. 기타 재무에 관한 사항

가. 재무제표 재작성 등 유의사항

(1) 재무제표 재작성에 대한 사항

① 기업회계기준서 제1016호 '유형자산' 개정 - 의도한 사용전의 매각금액
동 개정사항은 경영진이 의도하는 방식으로 자산을 가동하는 데 필요한 장소와 상태에 이르게 하는 동안 발생하는 재화의 순매각가액을 원가에서 차감하지 않도록 합니다. 대신에, 기업은 그러한 품목을 판매하여 얻은 수익과 품목을 생산하는데 드는 원가를 각각 당기손익으로 인식합니다.

경과규정에 따라 연결그룹은 이 개정사항을 처음 적용할 때 표시되는 가장 이른 기간(최초 적용일)의 시작일 이후에 사용할 수 있는 유형자산에 대해서만 개정 내용을 소급하여 적용하였으며, 비교표시되는 2021년 12월 31일의 연결/별도재무상태표 및 동일로 종료되는 보고기간의 연결/별도손익계산서, 연결/별도포괄손익계산서, 연결/별도자본변동표 및 연결/별도현금흐름표는 재작성되었습니다.

기업회계기준서 제1016호 개정사항의 적용 효과는 다음과 같습니다.

가. 제67기(2021년) (연결)재무상태표

(단위: 백만원)			
구 분	변경전	변경금액	변경후
1. 각항목별 조정내역			
관계기업 및 공동기업투자	1,785,825	(2,451)	1,783,374
기타자본구성요소	(4,429,597)	(31)	(4,429,628)
이익잉여금	6,498,302	(2,420)	6,495,882
2. 총자산의 영향	5,257,873	(2,451)	5,255,422
3. 총부채의 영향	2,265,600	-	2,265,600
4. 총자본의 영향	2,992,273	(2,451)	2,989,822

나. 제67기(2021년) (연결)포괄손익계산서

(단위: 백만원)			
구 분	변경전	변경금액	변경후
1. 각항목별 조정내역			
지분법이익	537,983	(2,420)	535,563
관계기업투자평가손익	83,911	(31)	83,880
2. 당기순이익	540,586	(2,420)	538,166
3. 총포괄이익	615,297	(2,451)	612,846

다. 제67기(2021년) (별도)재무상태표

(단위: 백만원)			
구 분	변경전	변경금액	변경후
1. 각항목별 조정내역			
관계기업 및 공동기업투자	1,159,303	(2,451)	1,156,852
기타자본구성요소	(4,475,282)	(31)	(4,475,313)
이익잉여금	6,573,695	(2,420)	6,571,275
2. 총자산의 영향	3,114,280	(2,451)	3,111,829
3. 총부채의 영향	459,324	-	459,324
4. 총자본의 영향	2,654,956	(2,451)	2,652,505

라. 제67기(2021년) (별도)포괄손익계산서

(단위: 백만원)			
구 분	변경전	변경금액	변경후
1. 각항목별 조정내역			
지분법이익	442,401	(2,420)	439,981
종속기업 및 관계기업투자평가손익	73,908	(31)	73,877
2. 당기순이익	433,293	(2,420)	430,873
3. 총포괄이익	486,564	(2,451)	484,113

② HICO America Sales & Tech. 지분 매각으로 인한 중단영업손익 분류
당사의 종속기업인 Hyosung Holdings USA, Inc.는 2021년 4월 30일 종속기업인 HICO America Sales & Tech.의 지분 전체를 효성중공업㈜의 종속기업인 Hyosung HICO, Ltd.에 매각하였습니다.
이와 관련하여 HICO America Sales & Tech. 에서 발생한 손익을 중단영업손익으로 분류하였으며, HICO America Sales & Tech. 지분매각이 공시대상기간(최근 3사업연도)의 연결 재무제표에 미친 영향은 아래와 같습니다.

가. 제67기(2021년) 연결포괄손익계산서에 포함된 중단영업손익 및 중단영업손익에 대한 주당손익은 다음과 같습니다.

(단위: 백만원)	
구 분	제67기(2021년)
	HICO America Sales & Tech.
매출액	45,500
매출원가	38,662
매출총이익	6,838
판매비와관리비	4,645

영업이익	2,193
기타수익	-
기타비용	2,411
금융수익	176
금융비용	47
법인세비용차감전순손익	(89)
법인세비용(수익)	2,329
중단영업이익(손실)	(2,418)
지배기업의 소유주지분	(2,418)
비지배지분	-
중단영업손익에 대한 주당이익(손실)	(121)

나. 제67기(2021년) 중 중단영업에서 발생한 순현금흐름은 다음과 같습니다.

(단위: 백만원)	
구 분	제67기(2021년)
	HICO America Sales & Tech.
영업활동으로 인한 현금흐름	2,140
투자활동으로 인한 현금흐름	5,640
재무활동으로 인한 현금흐름	712

③ 당사 지주회사 전환에 따른 지분법 평가손익의 매출액 인식
당사의 2019년 1월 1일자 지주사 전환으로 연결재무제표는 2019년부터 지분법 평가손익을 매출액으로 인식하였으며, 이런 계정 재분류로 손익에 미친 별다른 영향은 없습니다.

(2) 합병, 분할, 자산양수도, 영업양수도

[합병]

- 효성트랜스월드 주식회사

2020년 10월 30일 당사는 이사회의 결의에 의하여 효성트랜스월드 주식회사를 소규모합병 방식으로 흡수합병하기로 결정하였으며, 관련하여 주요사항보고서(회사합병결정)(2020년 10월 30일) 공시를 제출하였습니다.
2021년 1월 29일을 합병기일로 합병 절차가 완료되어 합병등기하였으며, 관련하여 합병등 종료보고서(합병)(2021년 1월 29일) 공시를 제출하였습니다.

① 합병개요 및 시기

구 분	내 용
합병방법	㈜효성이 효성트랜스월드㈜를 흡수합병함

합병비율	㈜효성 : 효성트랜스월드㈜ = 1 : 0
합병계약일	2020년 11월 04일
합병승인 이사회	2020년 12월 10일
합병기일	2021년 01월 29일
합병등기일	2021년 02월 03일

② 대상회사

상호	효성트랜스월드 주식회사
소재지	서울특별시 마포구 마포대로 92 효성해링턴스퀘어 A동 3층(도화동)
대표이사	송성진

③ 주요 내용 및 재무제표에 미치는 영향
주식회사 효성은 효성트랜스월드 주식회사 주식을 100%보유하고 있으며, 무증자 방식에 의하여 1:0의 합병비율에 따라 합병하기로 결의함에 따라 합병으로 인하여 주식회사 효성이 발행하는 신주는 없으며, 대주주 등의 지분 변동 사항 또한 없습니다. 존속회사인 주식회사 효성의 경우 상법 제527조의3 규정에 따른 소규모합병에 해당되므로, 주식매수청구권이 부여되지 않습니다. 소멸회사인 효성트랜스월드 주식회사 역시 주식회사 효성의 100% 자회사이므로 주식매수청구권이 발생하지 않습니다. 이러한 합병은 동일지배 하에 있는 사업결합에 해당하여 회사의 연결재무제표상 피합병법인의 장부가액이 회사로 승계되었습니다.

④ 관련 공시서류
2020.10.30 주요사항보고서(회사합병결정)
2021.01.29 합병등종료보고서(합병)

(3) 자산유동화와 관련한 자산매각의 회계처리 및 우발채무 등에 관한 사항
과거사건의 결과로 현재의 법적의무나 의제의무가 존재하고, 그 의무를 이행하기 위한 자원의 유출가능성이 높으며, 당해 금액의 신뢰성 있는 추정이 가능한 경우 연결그룹은 하자보수충당부채 등을 인식하고 있습니다. 또한, 회사는 과거사건은 발생하였으나 불확실한 미래사건의 발생여부에 의해서 존재여부가 확인되는 잠재적인 의무가 있는 경우 또는 과거사건이나 거래의 결과 현재의무가 존재하나 자원이 유출될 가능성이 매우 높지 않거나 당해 의무를 이행하여야 할 금액을 신뢰성 있게 추정할 수 없는 경우 우발부채로 주석기재하고 있습니다. 자세한 내용은 'XI. 그 밖에 투자자 보호를 위하여 필요한 사항 2. 우발부채 등에 관한 사항'을 참조하시기 바랍니다.

(4) 기타 재무제표 이용에 유의하여야 할 사항
- 해당사항 없음

나. 대손충당금 설정현황 (연결기준)

(1) 계정과목별 대손충당금 설정내용

2023년 12월 31일 현재 (단위 : 백만원)

구분	계정과목	채권총액	대손충당금	대손충당금

				설정비율
제69기 (2023년말)	매출채권	575,018	(8,690)	1.5%
	기타채권	69,688	(9,454)	13.6%
	장기매출채권	3,257	-	-
	장기기타채권	27,498	-	-
	합계	675,461	(18,144)	2.7%
제68기 (2022년말)	매출채권	581,816	(6,930)	1.2%
	기타채권(주1)	86,356	(9,454)	10.9%
	장기매출채권	4,839	-	-
	장기기타채권	23,186	-	-
	합계	696,197	(16,384)	2.4%
제67기 (2021년말)	매출채권	654,980	(7,610)	1.2%
	기타채권(주2)	101,844	(9,571)	9.4%
	장기매출채권	6,269	-	-
	장기기타채권	23,523	-	-
	합계	786,616	(17,181)	2.2%

※ 재무정보이용자들에게 목적 적합한 정보 제공을 하기 위해 당기에 미청구공사 및 초과청구공사 공시 계정의 분류를 변경하여, 제68기(2022년말), 제67기(2021년말) 연결 기타채권 채권총액 및 대손충당금 설정비율이 조정되었습니다. (주1, 주2)

(2) 대손충당금 변동현황

2023년 12월 31일 현재 (단위 : 백만원)

구 분	제69기 (2023년말)	제68기 (2022년)	제67기 (2021년)
1. 기초 대손충당금 잔액 합계	16,384	17,181	18,287
2. 순대손처리액(①~②)	(1,381)	(867)	(1,687)
①대손처리액(상각채권액)	(1,381)	(867)	(1,687)
②상각채권회수액 등	-	-	-
3. 대손상각비 계상(환입)액	3,141	70	581
4. 기말 대손충당금 잔액 합계	18,144	16,384	17,181

(3) 매출채권관련 대손충당금 설정방침

① 대손충당금 설정 방침

당사는 매 보고기간 말에 상각후원가측정금융자산 및 기타포괄손익-공정가치측정채무상품에 대해 기대신용손실을 평가하고 있으며 손실충당금의 측정방식은 신용위험의 유의적인 증가 여부에 따라 결정됩니다. 금융자산의 최초 인식 후 신용위험의 유의적인 증가 여부에 따라 아래 표와 같이 3단계로 구분하여 12개월 기대신용손실이나 전체기간 기대신용손실에 해

당하는 금액으로 손실충당금을 인식합니다.

구분		손실충당금
Stage 1	최초 인식 후 신용위험이 유의적으로 증가하지 않은 경우	12개월 기대신용손실 : 보고기간 말 이후 12개월 내에 발생 가능한 금융상품의 채무불이행 사건으로 인한 기대신용손실
Stage 2	최초 인식 후 신용위험이 유의적으로 증가한 경우	전체기간 기대신용손실 : 기대존속기간에 발생할 수 있는 모든 채무불이행 사건으로 인한 기대신용손실
Stage 3	신용이 손상된 경우	

한편, 매출채권, 계약자산, 리스채권 등에 대해서는 전체기간 기대신용손실에 해당하는 금액으로 손실충당금을 측정하는 간편법을 적용하고 있습니다. 기대신용손실은 일정 범위의 발생 가능한 결과를 확률가중한 값으로, 화폐의 시간가치를 반영하고, 보고기간 말에 과거사건, 현재 상황과 미래 경제적 상황에 대한 예측에 대한 과도한 원가나 노력 없이 이용할 수 있는 정보를 반영해 측정합니다. 또한, 연체채권 연체구간별 전이율(Roll-rate)에 의한 집합적 손상검토를 수행하고 있으며, 채무자의 부도 및 파산 등 회수가 불확실한 채권을 사고채권으로 분류합니다. 사고채권은 화의채권 및 기타 사고채권으로 구분되며 화의채권은 예상 변제금액을 고려하여 손상평가를 수행하고, 기타 사고채권은 담보의 종류 및 금액을 고려하여 손상차손을 인식합니다.

② 연체구간별 전이율(Roll-rate) 및 대손예상액 산정근거
- 연체구간별 전이율(Roll-rate) : 최근 2개년 동안 연체된 채권들의 연체구간을 3개월 단위로 구분시, 연체 채권이 3개월 후 기존 연체구간에서 다음 연체구간으로 전이될 확률
- 대손예상액 : 채무자의 파산, 강제집행, 사망, 실종 등으로 회수가 불투명한 채권의 경우 회수가능성, 담보설정여부 등을 고려하여 채권잔액의 1% 초과 ~ 100% 범위에서 합리적인 대손추산액 설정

③ 대손처리기준 : 매출채권 등에 대해 아래와 같은 사유발생시 실대손처리
- 파산, 부도, 강제집행, 사업의 폐지, 채무자의 사망, 실종 등으로 인해 채권의 회수불능이 객관적으로 입증된 경우
- 소송에 패소하였거나 법적 청구권이 소멸한 경우
- 외부 채권회수 전문기관이 회수가 불가능하다고 통지한 경우
- 담보설정 부실채권, 보험Cover 채권은 담보물을 처분하거나 보험사로부터 보험금을 수령한 경우
- 회수에 따른 비용이 채권금액을 초과하는 경우

(4) 매출채권 및 기타채권 잔액 현황

2023년 12월 31일 현재 (단위 : 백만원)

구분		만기미경과 채권	만기가 경과된 채권				손상채권	합계
			3개월 이하	4~6개월	7~12개월	12개월 초과		
금액	일반	485,769	92,861	37,152	32,012	10,992	16,675	675,461

구성비율	71.92%	13.75%	5.50%	4.74%	1.63%	2.47%	100.00%

※ 매출채권 및 기타채권의 연령별 금액에는 대손충당금 및 현재가치할인차금이 미반영되어있습니다.

다. 재고자산 현황 (연결기준)

(1) 사업부문별 재고자산 보유현황

[계속사업 부문]

2023년 12월 31일 현재 (단위 : 백만원)

사업부문	계정과목	제69기 (2023년말)	제68기 (2022년말)	제67기 (2021년말)
지주사업	제품	3,864	3,121	1,934
	상품	-	39	-
	반제품	5,202	5,711	4,703
	원재료	414	1,501	217
	기타	3,466	1,783	1,750
	소계	12,946	12,155	8,604
무역사업	상품	209,587	352,194	249,544
	소계	209,587	352,194	249,544
섬유제조	제품	18,317	18,437	15,607
	반제품	13,955	10,120	6,931
	재공품	101	-	-
	원재료	29,350	55,763	37,581
	기타	26,589	17,163	10,324
	소계	88,312	101,483	70,443
정보통신	상품	38,458	32,042	81,753
	제품	204,389	190,634	142,228
	반제품	23,794	32,047	18,754
	재공품	407	1,959	-
	원재료	38,792	43,971	27,387
	기타	5,324	14,249	5,112
	소계	311,164	314,902	275,234
펌프제조	제품	9,134	11,291	9,912
	상품	559	937	-
	반제품	598	234	337
	재공품	30,737	24,062	17,345
	원재료	5,183	9,147	5,120
	기타	2,846	963	280

	소계	49,057	46,634	32,994
수입차판매	상품	70,672	43,605	29,211
	재공품	1,346	1,313	824
	원재료	167	-	-
	기타	35,222	34,918	26,198
	소계	107,407	79,836	56,233
기타	상품	-	-	2,265
	기타	3	-	1,045
	소계	3	-	3,310
합계		778,476	907,204	696,362
총자산대비 재고자산 구성비율(%) [재고자산합계÷기말자산총계×100]		15.3%	17.2%	13.2%
재고자산회전율(회수) [연환산 매출원가÷{(기초재고+기말재고)÷2}]		3.59	4.17	4.49

※ 제67기 ~ 제69기 사업부문별 재고자산은 K-IFRS 연결재무제표 기준으로 작성하였습니다.
※ 기업회계기준서 제1016호 '유형자산' 개정에 따라 관계 기업에 대한 지분법 평가 금액이 변경되어 제 67기(2021년) 재무제표가 재작성되었습니다.

(2) 재고자산 실사내용
① 실사일자
- 내부정책에 의해 주요 품목에 대한 재고자산 실사를 매월 실시하고 있습니다.
② 실사방법
- 연중 계속기록법에 의해 수량 및 금액을 계산하고 있으며 대차대조표일과의 차이는 재고자산 입출고를 통하여 확인하였습니다.
- 외부감사인은 주요 자산에 대한 표본 추출을 통해 그 실제성 및 완전성을 확인하였습니다.
③ 장기체화 재고등의 내역
- 재고자산의 시가가 장부가액 보다 하락하여 발생한 평가손실은 해당 재고자산에 차감하여 대차대조표 가액을 결정하고 있으며, 당기말 현재 재고자산에 대한 평가내역은 다음과 같습니다.

2023년 12월 31일 현재 (단위 : 백만원)

계정과목	평가전금액	평가충당금	재무상태표 가액	비고
상품	327,054	(7,778)	319,276	-
제품	246,377	(10,673)	235,704	-
반제품	44,420	(871)	43,549	-
재공품	34,481	(1,890)	32,591	-
원재료	77,235	(3,329)	73,906	-
부재료	9,374	(13)	9,361	-
저장품	10,034	-	10,034	-

포장재	167	-	167	
미착품	53,888	-	53,888	
합 계	803,030	(24,554)	778,476	-

라. 진행률 적용 수주계약 현황 : 해당사항 없음

마. 공정가치평가 내역

(1) 공정가치평가 절차요약

①금융자산

1) 분류
2018년 1월 1일부터 연결회사는 다음의 측정 범주로 금융자산을 분류합니다.
- 공정가치 측정 금융자산 (기타포괄손익 또는 당기손익에 공정가치 변동 인식)
- 상각후원가 측정 금융자산
금융자산은 금융자산의 관리를 위한 사업모형과 금융자산의 계약상 현금흐름 특성에 근거하여 분류합니다.
공정가치로 측정하는 금융자산의 손익은 당기손익 또는 기타포괄손익으로 인식합니다. 채무상품에 대한 투자는 해당 자산을 보유하는 사업모형에 따라 당기손익 또는 기타포괄손익으로 인식합니다. 연결회사는 금융자산을 관리하는 사업모형을 변경하는 경우에만 채무상품을 재분류합니다.
단기매매항목이 아닌 지분상품에 대한 투자는 최초 인식시점에 후속적인 공정가치 변동을 기타포괄손익으로 표시할 것을 지정하는 취소불가능한 선택을 할 수 있습니다. 지정되지 않은 지분상품에 대한 투자의 공정가치 변동은 당기손익으로 인식합니다.

2) 측정
연결회사는 최초 인식시점에 금융자산을 공정가치로 측정하며, 당기손익-공정가치 측정 금융자산이 아닌 경우에 해당 금융자산의 취득이나 해당 금융부채의 발행과 직접 관련되는 거래원가는 공정가치에 가산합니다. 당기손익-공정가치 측정 금융자산의 거래원가는 당기손익으로 비용처리합니다.
내재파생상품을 포함하는 복합계약은 계약상 현금흐름이 원금과 이자로만 구성되어 있는지를 결정할 때 해당 복합계약 전체를 고려합니다.
(가) 채무상품
금융자산의 후속적인 측정은 금융자산의 계약상 현금흐름 특성과 그 금융자산을 관리하는 사업모형에 근거합니다. 연결회사는 채무상품을 다음의 세 범주로 분류합니다.
ㄱ. 상각후원가
계약상 현금흐름을 수취하기 위해 보유하는 것이 목적인 사업모형 하에서 금융자산을 보유하고, 계약상 현금흐름이 원리금만으로 구성되어 있는 자산은 상각후원가로 측정합니다. 상각후원가로 측정하는 금융자산으로서 위험회피관계의 적용 대상이 아닌 금융자산의 손익은 해당 금융자산을 제거하거나 손상할 때 당기손익으로 인식합니다. 유효이자율법에 따라 인식하는 금융자산의 이자수익은 '금융수익'에 포함됩니다.
ㄴ. 기타포괄손익-공정가치 측정 금융자산
계약상 현금흐름의 수취와 금융자산의 매도 둘 다를 통해 목적을 이루는 사업모형 하에서 금융자산을 보유하고, 계약상 현금흐름이 원리금만으로 구성되어 있는 금융자산은 기타포괄손

익-공정가치로 측정합니다. 손상차손(환입)과 이자수익 및 외환손익을 제외하고는, 기타포괄손익-공정가치로 측정하는 금융자산의 손익은 기타포괄손익으로 인식합니다. 금융자산을 제거할 때에는 인식한 기타포괄손익누계액을 자본에서 당기손익으로 재분류합니다. 유효이자율법에 따라 인식하는 금융자산의 이자수익은 '금융수익'에 포함됩니다. 외환손익은 '기타수익 또는 기타비용'으로 표시하고 손상차손은 '기타 비용'으로 표시합니다.
ㄷ. 당기손익-공정가치측정 금융자산
상각후원가 측정이나 기타포괄손익-공정가치 측정 금융자산이 아닌 채무상품은 당기손익-공정가치로 측정됩니다. 위험회피관계가 적용되지 않는 당기손익-공정가치 측정 채무상품의 손익은 당기손익으로 인식하고 발생한 기간에 손익계산서에 '기타수익 또는 기타비용'으로 표시합니다.
(나) 지분상품
연결회사는 모든 지분상품에 대한 투자를 후속적으로 공정가치로 측정합니다. 공정가치 변동을 기타포괄손익으로 표시할 것을 선택한 지분상품에 대해 기타포괄손익으로 인식한 금액은 해당 지분상품을 제거할 때에도 당기손익으로 재분류하지 않습니다. 이러한 지분상품에 대한 배당수익은 연결회사가 배당을 받을 권리가 확정된 때 '금융수익'으로 당기손익으로 인식합니다.
당기손익-공정가치로 측정하는 금융자산의 공정가치 변동은 손익계산서에 '기타수익 또는 기타비용'으로 표시합니다. 기타포괄손익-공정가치로 측정하는 지분상품에 대한 손상차손(환입)은 별도로 구분하여 인식하지 않습니다.

3) 손상
연결회사는 미래전망정보에 근거하여 상각후원가로 측정하거나 기타포괄손익-공정가치로 측정하는 채무상품에 대한 기대신용손실을 평가합니다. 손상 방식은 신용위험의 유의적인 증가 여부에 따라 결정됩니다. 단, 매출채권에 대해 연결회사는 채권의 최초 인식시점부터 전체기간 기대신용손실을 인식하는 간편법을 적용합니다.

② 금융부채

당기손익인식금융부채는 단기매매목적의 금융상품입니다. 주로 단기간 내에 재매입할 목적으로 부담하는 금융부채는 단기매매금융부채로 분류됩니다. 또한, 위험회피회계의 대상이 아닌 파생상품이나 내재파생상품을 포함한 금융상품으로부터 분리된 파생상품도 단기매매금융부채로 분류됩니다.

당기손익인식금융부채, 금융보증계약, 금융자산의 양도가 제거조건을 충족하지 못하는 경우에 발생하는 금융부채를 제외한 모든 비파생금융부채를 상각후원가로 측정하는 금융부채로 분류되고 있으며, 재무상태표 상 "(장기)매입채무 및 기타채무", "(장기)차입금" 및 "기타(비유동)금융부채" 등으로 표시됩니다.

특정일에 의무적으로 상환하여야 하는 우선주는 부채로 분류됩니다. 이러한 우선주에 대한 유효이자율법에 따른 이자비용은 다른 금융부채에서 인식한 이자비용과 함께 손익계산서 상 "금융비용"으로 인식됩니다.

③ 파생상품

파생상품은 파생상품계약 체결시점에 공정가치로 최초 인식되며 이후 공정가치로 재측정됩니다. 위험회피회계의 적용요건을 충족하지 않는 파생상품의 공정가치변동은 거래의 성격에

따라 '기타수익(비용)'으로 손익계산서에 인식됩니다.

(2) 범주별 금융상품
보고기간종료일 현재 연결그룹의 범주별 금융상품 내역은 다음과 같습니다.

① 당기말 (2023년 12월말)

(단위 : 백만원)

구 분	당기말			
	당기손익-공정가치측정금융자산	기타포괄손익-공정가치측정금융자산	상각후원가로 측정하는 금융자산	합계
재무상태표 상 자산				
현금및현금성자산	-	-	147,662	147,662
매출채권및기타채권(주1)	-	-	608,970	608,970
기타유동금융자산	124,657	-	19,151	143,808
장기매출채권및기타채권	-	-	30,755	30,755
기타비유동금융자산	87,263	23,333	88,579	199,175
합 계	211,920	23,333	895,117	1,130,370

(주1) 계약자산 17,592백만원이 제외된 금액입니다.

(단위 : 백만원)

구 분	당기말		
	당기손익-공정가치측정금융부채	상각후원가로 측정하는 금융부채	합계
재무상태표 상 부채			
매입채무및기타채무(주1)	-	531,088	531,088
단기차입금및유동성장기차입금	-	965,627	965,627
기타유동금융부채	351	43,777	44,128
장기매입채무및기타채무(주1)	-	21,561	21,561
장기차입금	-	158,672	158,672
기타비유동금융부채	-	117,502	117,502
합 계	351	1,838,227	1,838,578

(주1) 기업회계기준서 제1109호에 따라 기업회계기준서 제1019호 '종업원급여'가 적용되는 종업원급여제도에 따른 사용자 의무 금액을 제외한 금액이며, 당기말 금액은 16,094백만원입니다.

② 전기말 (2022년 12월말)

(단위 : 백만원)

구 분	전기말			
	당기손익-공정가치	기타포괄손익-공정	상각후원가로 측정	합계

	측정금융자산	가치측정금융자산	하는 금융자산	
재무상태표 상 자산				
현금및현금성자산	-	-	143,610	143,610
매출채권및기타채권(주1)	-	-	635,682	635,682
기타유동금융자산	210,246	48	59,556	269,850
장기매출채권및기타채권	-	-	28,025	28,025
기타비유동금융자산	19,416	37,657	100,998	158,071
합 계	229,662	37,705	967,871	1,235,238

(주1) 계약자산 16,106백만원이 제외된 금액입니다.
※ 재무정보이용자들에게 목적 적합한 정보 제공을 하기 위해 당기에 미청구공사 및 초과청구공사 공시 계정의 분류를 변경하여, 전기말 (2022년 12월말) 연결 매출채권및기타채권(주1) 값이 조정되었습니다.

(단위 : 백만원)

구 분	전기말		
	당기손익-공정가치측정 금융부채	상각후원가로 측정하는 금융부채	합계
재무상태표 상 부채			
매입채무및기타채무(주1)	-	496,724	496,724
단기차입금및유동성장기차입금	-	1,085,634	1,085,634
기타유동금융부채	993	38,238	39,231
장기매입채무및기타채무(주1)	-	17,930	17,930
장기차입금	-	159,693	159,693
기타비유동금융부채	-	97,006	97,006
합 계	993	1,895,225	1,896,218

(주1) 기업회계기준서 제1109호에 따라 기업회계기준서 제1019호 '종업원급여'가 적용되는 종업원급여제도에 따른 사용자 의무 금액을 제외한 금액이며, 전기말 금액은 14,590백만원입니다.

(3) 수준별 금융상품
당기 및 전기말 현재 연결그룹의 금융상품에 대한 수준별 공정가치의 추정치는 다음과 같습니다.

① 당기말 (2023년 12월말)

<당기말>				
				(단위: 백만원)
구 분	수준1	수준2	수준3	합 계
금융자산				
당기손익-공정가치측정 수익증권	-	123,642	-	123,642
당기손익-공정가치측정 지분상품	-	-	881	881

당기손익-공정가치측정 채무상품	-	23,270	63,112	86,382
파생상품자산	-	1,015	-	1,015
기타포괄손익-공정가치측정 지분상품	13,424	-	8,720	22,144
기타포괄손익-공정가치측정 채무상품	-	-	1,189	1,189
합 계	13,424	147,927	73,902	235,253
금융부채				
파생상품부채	-	351	-	351

② 전기말 (2022년 12월말)

<전기말>				
				(단위: 백만원)
구 분	수준1	수준2	수준3	합 계
금융자산				
당기손익-공정가치측정 수익증권	-	208,951	-	208,951
당기손익-공정가치측정 지분상품	-	-	15,373	15,373
당기손익-공정가치측정 채무상품	-	-	4,043	4,043
파생상품자산	-	1,295	-	1,295
기타포괄손익-공정가치측정 지분상품	15,118	12,056	9,596	36,770
기타포괄손익-공정가치측정 채무상품	-	934	1	935
합 계	15,118	223,236	29,013	267,367
금융부채				
파생상품부채	-	993	-	993

공정가치 측정의 투입변수 특징에 따른 공정가치 서열체계는 다음과 같습니다.
수준 1 : 측정일에 동일한 자산이나 부채에 대해 접근할 수 있는 활성시장의(조정하지 않은) 공시가격
수준 2 : 수준 1의 공시가격 외에 자산이나 부채에 대해 직접적으로나 간접적으로 관측할 수 있는 투입변수
수준 3 :자산이나 부채에 대한 관측할 수 없는 투입변수

활성시장에서 거래되는 금융상품의 공정가치는 보고기간말 현재 고시되는 시장가격에 기초하여 산정하고 있습니다. 거래소, 판매자, 중개인, 산업집단, 평가기관 또는 감독기관을 통해 공시가격이 용이하게 그리고 정기적으로 이용가능하고, 그러한 가격이 독립된 당사자 사이에서 정기적으로 발생한 실제 시장거래를 나타낸다면, 이를 활성시장으로 간주합니다. 연결그룹이 보유하고 있는 금융자산의 공시되는 시장가격은 보고기간말 종가입니다. 이러한 상품들은 '수준 1'에 포함하고 있습니다. '수준 1'에 포함된 상품들은 대부분 매도가능으로 분류된 상장된 지분상품으로 구성됩니다. 활성시장에서 거래되지 아니하는 금융상품의 공정가치에 대하 여 평가기법을 사용하여 결정하고 있습니다. 연결그룹은 다양한 평가기법을 활용하고 있으며 보고기간말에 현재 시장 상황에 근거하여 가정을 수립하고 있습니다. 이러한 평가기법은 가능한한 관측가능한 시장정보를 최대한 사용하고 기업특유정보를 최소한으로사

용합니다.
이때, 해당상품의 공정가치 측정에 요구되는 모든 유의적인 투입변수가 관측가능하다면 해당상품은 '수준 2'에 포함하고 있습니다.
만약 하나 이상의 유의적인 투입변수가 관측가능한 시장정보에 기초한 것이 아니라면 해당상품은 '수준 3'에 포함하고 있습니다. '수준 3'에 포함된 자산 및 부채는 현금흐름 할인기법 등의 기타 기법을 사용합니다.
공정가치 서열체계에서 수준 3으로 분류되는 반복적인 공정가치측정치, 비반복적인 공정가치측정치, 공시되는 공정가치에 대해 매기말 공정가치를 측정하고있으며, 연결그룹의 재무담당이사에게 공정가치 평가과정 및 그 결과에 대해 협의합니다.

IV. 이사의 경영진단 및 분석의견

1. 예측정보에 대한 주의사항

회사가 동 사업보고서에서 미래에 발생할 것으로 예상・예측한 활동, 사건 또는 현상은 당해 공시서류 작성시점의 사건 및 재무성과에 대하여 회사의 견해를 반영한 것입니다. 동 예측정보는 미래 사업환경과 관련된 다양한 가정에 기초하고 있으며, 동 가정들은 결과적으로 부정확한 것으로 판명될 수도 있습니다.
또한, 이러한 가정들에는 예측정보에서 기재한 예상치와 실제 결과 간에 중요한 차이를 초래할 수 있는 위험, 불확실성 및 기타 요인을 포함하고 있습니다.
이러한 중요한 차이를 초래할 수 있는 요인에는 회사 내부경영과 관련된 요인과 외부환경에 관한 요인이 포함되어 있으며, 이에 한하지 않습니다. 연결회사는 동 예측정보 작성시점 이후에 발생하는 위험 또는 불확실성을 반영하기 위하여 예측정보에 기재한 사항을 수정하는 정정보고서를 공시할 의무는 없습니다.
결론적으로, 동 사업보고서 상에 회사가 예상한 결과 또는 사항이 실현되거나 회사가 당초에 예상한 영향이 발생한다는 확신을 제공할 수 없습니다.
동 보고서에 기재된 예측정보는 동 보고서 작성시점을 기준으로 작성한 것이며, 회사가 이러한 위험요인이나 예측정보를 수정 또는 변경할 예정이 없음을 유의하시기 바랍니다.

2. 개요

[지배회사의 내용]

회사는 경영에 대한 전반적인 사항을 파악하기 위하여 장부와 관계서류를 열람하고 재무제표 및 분석명세에 대하여도 면밀한 검토를 하였습니다. 경영활동에 중대한 영향을 미칠 수 있는 사항에 대하여는 그 내용을 면밀히 검토하는 등 적정한 방법으로 회사 경영에 대한 내용을 진단하였습니다.

2023년은 선진국 고금리 기조 유지에 따른 수요 위축과 지정학적 리스크 증대로 경기 불확실성이 확대 되었으며, 국내 경기 또한 고금리 지속 및 물가상승에 따른 국내 소비 감소와 수출 부진으로 2023년 경제성장률이 2022년 대비 하락하는 등 부진한 경제 환경이 이어짐에 따라 가계와 기업의 소비 및 투자 심리가 위축되었고, 국내 기업들은 원재료비 상승, 급격한 환율 변동 등 다양한 리스크에 노출되며 어려움을 겪기도 했습니다.
이러한 환경에서 ㈜효성은 주요 관계기업 실적 개선에 따른 지분법이익 증가 영향으로 2023년 연간 (연결)매출액 3조 4,367억원, (연결)영업이익 944억을 시현하였습니다.

2024년 세계경제는 2023년과 마찬가지로 경제적, 지정학적 리스크의 장기화에 따른불확실성이 상존하여, 글로벌 경제 성장률 둔화(IMF의 10월 세계경제전망 보고서에 의하면 2023년 전세계 경제성장률은 2.7%, 2024년 2.9%를 예상)와 인플레이션의 압력이 지속될 것으로 전망되고 있습니다.
우리나라 경제의 경우 한국은행 등은 2024년 2.1%로 2023년 1.4% 대비 회복세를 나타낼 것으로 전망하고 있으며, 그간 부진했던 세계교역이 회복되는 데 힘입어 수출과 관련 설비투자를 중심으로 성장할 것으로 예상하고 있습니다. 다만 세계수요 회복 등 성장 핵심 동력에 대한 불확실성과 고금리로 인한 하방위험에 대한 우려는 있습니다.

㈜효성은 이러한 대외 불확실성 속에서도 시장지위 향상을 이뤄내고 브랜드 가치를 제고함으로써 주주 가치를 높이고자 최선을 다하고 있습니다. VOC(Voice of Customer)에서 나아가, 경영활동에서 고객 최우선주의를 실천하는 '고객몰입 경영(Customer Obsession)'을 추구하며 모든 비즈니스 결정을 고객의 입장에서 생각함과 동시에 고객과 함께 성장하는 기업이 되도록 장기적인 관점으로 변화와 성장을 준비하고 있습니다. 또한 글로벌 최고기술로 사업을 혁신하는 한편 책임경영의 실천으로 이익 중심의 실행력을 강화하고 있습니다.

당사는 2018년 6월 1일을 분할기일로 하여 인적 분할을 진행하였으며, 2019년 1월 1일 지주회사로 전환하였습니다.
㈜효성은 2023년 현재 자회사 지분관리 및 투자, CI로열티, 연구용역, 물류용역, 인테리어제품 생산/판매 등을 주요사업으로 영위하는 한편, 주요 종속회사인Hyosung Holdings USA, Inc., Hyosung USA Inc., 효성티앤에스㈜, Nautilus Hyosung America, Inc., Hyosung Financial System Vina Co. Ltd, 효성굿스프링스㈜, ㈜에프엠케이등을 통해 무역사업, 섬유제조, 정보통신(ATM), 펌프 제조, 수입차 딜러 등의 사업을 영위하고 있습니다. 당사의 주요 자회사들은 효성티앤씨㈜, 효성중공업㈜, 효성첨단소재㈜, 효성화학㈜이 각각 섬유/무역, 중공업/건설, 산업자재, 화학 사업을 영위하고 있으며, 효성투자개발㈜이 부동산임대 사업을 영위하고 있습니다.
당사는 지주회사로서 기업경영의 투명성을 증대시켜 시장으로부터 적정한 기업가치를 평가받음으로써 주주의 가치를 높이고, 독립적인 경영 및 객관적인 성과평가를 가능케 함으로써 책임경영을 정착시키며, 사업부문별 특성에 맞는 신속하고 전문적인 의사결정이 가능한 체

제를 확립하여 사업부문별 경쟁력을 강화하고, 전문화된 사업역량에 기업의 역량을 집중함으로써 경영위험의 분산을 추구하는 등 궁극적으로 기업가치와 주주가치를 제고하고자 합니다.

[주요자회사의 내용]

■ 효성티앤씨㈜
2023년 세계경제는 엔데믹 선언에 따른 경기회복 및 그에 따른 성장을 예상했으나, 코로나 시대의 막대한 재정정책으로 인한 고물가, 이를 막기 위한 전세계 대다수 국가들의 고금리 정책, 안전자산 선호 심리에 따른 달러 초강세 등 3高(고물가, 고금리, 고환율) 상황이 지속되었습니다. 또한 러-우 전쟁의 장기화 및 하마스-이스라엘 전쟁 발발 등 지정학적 리스크로 인해 상당수의 국가들이 공급망 재편에 따른 비용 상승으로 어려움을 겪었습니다.
2024년에는 미국, 중국 등 주요 수출국의 경기 부진이 전망되고, 세계 각국에서 선거가 예정되어 있어 정치/경제/경영환경의 불확실성이 더욱 커질 것으로 예상됩니다. 세계경제는 전년보다 낮은 약 2.9%(국제통화기금 '23.10월 전망)의 성장률을 보일 것으로 예상되고 있으며, 국내경제는 수출 중심의 완만한 회복세를 통해 약 2.2%(국제통화기금 '23.10월 전망)의 성장률을 보일 것으로 전망되고 있으나, 전반적인 내수 증가세 둔화 및 부진으로 인해 체감경기는 어려울 것으로 예상하고 있습니다.
이러한 유례없는 어려움 속에서도 효성티앤씨㈜는 사업역량 강화 및 다양한 위기대응 경영활동에 매진함으로써 2023년 연결기준 연간 매출액 7조 5,269억원(연결), 영업이익 2,134억원(연결)을 시현하여, 전년대비 매출액이 감소(▲1조 3,558억원)하였음에도 영업이익은 898억원 증가하여 EBITDA/매출액(8.6%)은 전년 4.1% 대비 증가했습니다.

사업부문별로 보면, 섬유 부문은 매출액 3조 896억원, 영업이익 1,518억원을 기록했으며, 무역 등 부문은 매출액 4조 4,373억원, 영업이익 535억원을 기록했습니다.

2023년말 연결기준 자산은 4조 705억원, 부채는 2조 5,017억원, 자본은 1조 5,687억원을 기록했으며, 전년말대비 차입금 감축 등 부채감소 및 자본 증가로 부채비율(159%), 차입금의존도(31.4%) 및 순차입금의존도(29.0%), 총차입금/EBITDA(2.0배)는 전년말 대비 개선되었습니다.

효성티앤씨㈜는 성과평가 시 사용하는 경영지표가 별도로 존재하지는 않으나, 신용등급 변동에 영향을 주는 EBITDA/매출액, 총차입금/EBITDA, 부채비율, 차입금의존도, 순차입금의존도 등의 수익성 비율 및 재무안정성 비율을 중점적으로 관리하고 있습니다.
2018년 6월 분할 당시 대규모 차입금 및 상대적으로 적은 자본 이관으로 2018년말 연결기준 부채비율이 545%에 달하는 등 재무구조가 열위했으나, 이후 영업현금흐름개선 및 차입금 상환의 선순환으로 지속적으로 재무구조가 개선되었으며, 특히 2021년 대규모 이익 시현(영업이익 1조 4,237억원)으로 부채비율이 157%까지 하락하는 등 재무구조가 급격히 개선되었습니다.

2022년에는 중국 봉쇄 등에 따른 글로벌 스판덱스 수요 감소 및 공급물량 증가에 따른 스프레드 악화로 수익성은 하락한 반면, 수요 회복에 대한 선제적 대응으로 증설 투자를 지속하면서 차입금이 증가하여 재무비율이 다소 하락했으나, 2023년 중국 리오프닝 효과와 스판덱스 스프레드 개선 등으로 영업 실적이 회복되어 2023년에는 수익성 및 재무안전성 비율이 개선되었습니다. 2024년에는 추가적인 수요 회복 및 수익성 개선을 통해 차입금을 감축하는 활동을 지속하여 2023년에 이어 재무안전성 비율을 더욱 개선할 계획입니다.

2023년말 유동비율은 98.6%(유동자산 1조 8,561억원, 유동부채 1조 8,817억원)로, 전년말 98.1% 대비 소폭 상승하였습니다. 이는 매출채권 및 재고자산 감소 등에 따른 유동자산 감소(▲2,870억원)에도 불구하고 차입금을 대폭 감축(▲3,134억원)하였기 때문입니다. 효성티앤

씨㈜ 유동부채의 절반 가량은 단기차입금이며 대부분이 만기연장이 가능하고, 이중 수출관련 차입금은 수출채권을 금융기관에 할인해서 발생한 차입금으로 만기 도래시 고객사로부터 입금되면 차입금이 상환되게 되어 유동성리스크에 크게 영향을 주는 것이 아닙니다. 또한, 현재 한도대 2,850억원 등의 여유한도를 보유하고 있어 단기채무 지급능력은 문제가 없으며, 향후 유사시를 대비한 여유자금 확보를 위해 금융기관으로부터 선제적으로 일반대 차입을 실시하였고, Banker's Usance를 활용한 물대 지급 이월, 회사채 발행도 적극 검토하고 있습니다.

2023년 연결기준 현금흐름은 스판덱스 부문의 수익성 개선으로 영업활동현금흐름이 6,020억원 발생하였으며, 증설투자 지속에 따른 투자활동현금흐름 ▲1,841억원 영향으로 4,179억원 순현금 유입이 발생, 유입된 현금으로 차입금을 대폭 상환하면서 차입금은 전년말대비 ▲3,181억원 감소한 1조 2,793억원(단기차입금 8,743억원, 장기차입금 4,050억원)을 기록했습니다.

그 외 장부상에 기재되어 있지는 않으나, 효성티앤씨㈜는 특수관계자인 효성티앤씨㈜ 종속회사의 차입금에 대해 9,621억원(연결그룹은 기타특수관계자의 차입금에 대해 1,608억원)의 지급보증을 제공하고 있습니다. 이에 따라 향후 중요한 자금지출을 초래할 수 있는 가능성은 있으나, 불확실성으로 인해 연결 및 별도 재무제표에는 발생가능한 조정사항 및 파급효과를 반영하지 않고 있습니다.

그 밖에 투자의결정에 필요한 사항으로, 효성티앤씨㈜ 연결 및 별도 재무제표는 한국채택국제회계기준에 따라 작성되었으며, 재무제표 작성 시 중요한 회계추정의 사용을 허용하고 있습니다. 또한, 2023년 1월 1일로 개시하는 회계기간부터 다수의 제・개정된 기준서 및 해석서를 신규로 적용하고 있으나, 재무제표에 미치는 중요한 영향은 없습니다.

한편, 효성티앤씨㈜는 화학섬유 업체로서 가지는 사회적 책임을 다하기 위해 기후변화에 따른 탄소감축에 기여하고 자원활용성을 향상시키는 순환경제 구축을 통해 지속가능한 성장을 실현하고자 노력하고 있습니다. 앞으로도 사회적 역할과 책임을 다하면서, 고객에게 차별적 가치를 제공하고, 고객과 함께 성장하는 효성티앤씨를 만들어 가도록 하겠습니다.

■ 효성중공업㈜
연결회사의 경영에 대한 전반적인 사항을 파악하기 위하여 장부와 관계서류를 열람하고 재무제표 및 분석 명세에 대하여 면밀한 검토를 하였습니다. 경영활동에 중대한 영향을 미칠 수 있는 사항에 대하여는 그 내용을 면밀히 검토하는 등 적정한 방법으로 회사 경영에 대한 내용을 진단하였습니다.

2023년은 글로벌 복합 불황과 전쟁, 통화긴축, 공급망 재편 등 급변하는 세계정세 속에서 어려운 시기를 보냈던 한 해 였습니다. 역사에 유례없는 금리 상승 구간을 겪으며 전통적인 통화정책에 기반한 경제 정책의 파급효과 예측 가능성은 낮아지고 불확실성은 증가하여 합리적 의사결정이 어려웠던 한 해였습니다. 미국-유럽과 중국-러시아 중심의 양대 블록이 형성되며 국제교역 질서에 균열이 발생하였습니다. 러-우 전쟁, 이-팔 전쟁 등 각종 지정학적 리스크들은 국제 교역의 분절화를 가속화 시키며 세계 경제 성장을 저해하고 국가 간 성장의 양극화를 초래하고 있습니다. 공급망의 재편, 자국 이기주의 확산으로 인한 자원 무기화, 환경규제 준수를 위한 친환경 비용 발생 등 고비용의 고착화가 지속될 전망입니다.
2023년 국내 경제는 고금리 기조가 지속되는 가운데 글로벌 경기 침체의 영향으로 경기회복이 지연되는 모습이었습니다. 가계 실질구매력 약화 및 자산가격 하락 등의 영향으로 민간소비 회복세가 둔화 됐으며, 대내외 경기 부진과 높은 조달 비용의 영향으로 설비투자 및 건설투자 모두 부진했습니다. 2024년 세계경제는 올해보다 다소 후퇴할 것으로 보이며, 한국경제는 2.1% 수준의 완만한 성장세가 예상되고 있습니다. 글로벌 IT산업 업황 회복으로 수출 증가 및 경기 개선을 기대하고 있으며 관련 설비투자의 증가 역시 기대가 되는 상황입니다. 다만, 고금리 기조 지속에 따른 민간경기 위축과 PF리스크로 촉발된 건설업 침체 및 건설투자의 부진은 경기 개선을 저해하는 요인으로 여전히 작용하고 있습니다.

이러한 대내외 경영환경 하에서도 효성중공업㈜는 2023년 매출 4조 3,006억원(연결기준), 영업이익 2,578억원(영업이익율 6.0%)을 기록하며 외형성장과 수익성 개선이라는 성과를 이뤄낼 수 있었습니다. 이는 전력기기 시황 호조로 인한 중공업 부문의 국내외 수주 확대, 건설 부문의 견조한 수주잔을 바탕으로 한 안정적인 사업 성과에서 기인합니다.

효성중공업㈜ 사업에 큰 영향을 미치는 에너지 산업은 지구 환경을 위한 탈탄소 흐름으로 패러다임 변화가 가속화되고 있습니다. 각국의 환경 정책 강화로 인해 앞으로 추가되는 발전원에서 신재생 에너지 발전원의 도입은 보편화 될 것이며, 설비 용량 증대 및 안정성 확보를 위해 송변전 계통 투자의 중요성 또한 높아지고 있습니다. 기존 계통에 설치된 노후화 설비 교체수요 역시 당분간 지속될 것으로 예상됩니다. 특히 효율적 전력망 구축을 위해 초고압/중압/저압 직류송전시스템(HV/MV/LV DC), 에너지 저장장치(ESS), 전력설비 자산관리 등 신규 시장도 지속적으로 성장할 것으로 전망하고 있습니다.

효성중공업㈜가 영위하는 중공업 사업은 저탄소 친환경 디지털 사회로의 변화에 대응하여 수소, 해상풍력, 데이터센터 관련 신규 사업을 추진하고 있으며 기존 사업에서는 기술, 가격, 품질 및 납기경쟁력을 강화해 나가고 있습니다. 효성중공업㈜의 전력 사업부문은 반세기가 넘는 기간 동안 축적된 기술력을 기반으로 국내 송배전 사업부문에서 독보적인 지위를 차지하고 있으며, 해외시장에서도 품질경쟁력을 인정받고 있습니다. 전동기 사업부문 또한, 과거 축적된 기술력을 바탕으로 하여 프리미엄 효율 제품을 중심으로 시장을 넓혀가고 있습니다. 건설부문은 주택시장이 여전한 고금리 기조 영향으로 수요가 위축되어 수도권 및 광역시의 입지가 우수한 사업, 공사비 사전 확보 비율이 높은 사업 등 안정적이고 우량한 사업 위주로 선별 수주를 추진하고자 합니다. 또한, 사업 영역 다변화를 위해 일반건축 및 토목 분야로의 진출을 확대해 나가는 한편, 그룹이 기 진출한 베트남을 기반으로 해외사업 진출을 추진하고

있습니다.

효성중공업㈜는 '고객몰입 경영'을 신념으로, 독자 기술 개발과 품질 혁신에 최선을 다하고있으며 경영활동 처음과 끝 모두에서 고객을 가장 우선하는 마음가짐을 가지고 '고객 최우선주의를 실천하는 효성'을 향해 매진해 나갈 계획입니다

■ 효성첨단소재㈜
연결회사의 경영에 대한 전반적인 사항을 파악하기 위하여 장부와 관계서류를 열람하고 재무제표 및 분석명세에 대하여도 면밀한 검토를 하였습니다. 경영활동에 중대한 영향을 미칠 수 있는 사항에 대하여는 그 내용을 면밀히 검토하는 등 적정한 방법으로 회사 경영에 대한 내용을 진단하였습니다.

2023년 세계경제는 선진국 고금리 기조 유지에 따른 수요 위축과 전쟁, 통화긴축, 공급망 재편 등 급변하는 환경속에서 매우 어려운 시기를 보냈습니다. 국내 경제 또한 국제유가의 상승과 누적된 비용 상승 압력을 파급 영향으로 경제성장율이 둔화되었으며, 물가 상승으로 인한 소비 감소와 수출 부진이 확대되는 불안한 경제 상황이 이어졌습니다. 이러한 환경속에서 효성첨단소재㈜는 2023년 연결기준 매출액 3조 2,023억원으로 전년대비 6,391억 감소하였고, 영업이익은 1,724억원으로 전년대비 1,427억원 감소하였습니다. 부채비율은 304.5%로 전년대비 37.5% 상승하였습니다.

효성첨단소재㈜는 2023년의 어려움을 극복하고 앞으로 더 도약해 나가기 위해 노력할 것입니다. 세계 시장점유율 1위를 유지하고 있는 폴리에스터 타이어코드, 자동차용 안전벨트 원사 등 제품들의 원가 경쟁력 확대, 신규 설비 도입을 통한 기술경쟁력 제고 등 사업 경쟁력을 강화해 시장 환경에 적극적으로 대응해 갈 것입니다. 신성장동력에 대한 투자와 연구개발도 지속할 것입니다. 증설 투자를 이어가고 있는 탄소섬유는 수소차의 연료탱크 용도로 사용되는 등 수소경제의 핵심소재로 자리매김하였습니다. 또 한발 더 나아가 항공기에 사용되는 고강도 탄소섬유 개발에도 성공하였습니다. 아라미드 역시 고부가가치 신소재로서 광통신케이블, 방검·방탄복 등 다양하고 차별화된 제품을 통해 판매 역량을 강화해 나갈 것입니다.

효성첨단소재㈜는 2024년 '책임경영 실천, 승리하는 기업'을 경영방침으로 정하고 앞으로 나아가겠습니다. 약속한 목표를 반드시 달성하는 '책임경영 실천'을 통해 사업경쟁력을 강화해 나가겠습니다. 책임경영 정착을 위해 긴밀히 소통하고 조율하며, 믿고 맡길 수 있는 조직문화를 구축해 나갈 것입니다. 그리고 최고의 품질과 고객 신뢰에 기반한 브랜드 가치 향상으로 고객이 먼저 찾는 기업이 되겠습니다. 고객의 소리에 더 귀 기울이며 최고 품질과 서비스를 제공하여 경쟁력을 강화해 나갈 것입니다. 그 외에 첨단 IT 기술 적용을 확대하고, 지속가능한 미래를 만드는 ESG경영에도 앞장서서 글로벌 기준에 부합하는 투명하고 바람직한 기업의 모습을 갖추기 위해 노력할 것입니다.

■ 효성화학㈜
연결회사의 경영에 대한 전반적인 사항을 파악하기 위하여 장부와 관계서류를 열람하고 재무제표 및 분석명세에 대하여도 면밀한 검토를 하였습니다. 경영활동에 중대한 영향을 미칠 수 있는 사항에 대하여는 그 내용을 면밀히 검토하는 등 적정한 방법으로 회사 경영에 대한 내용을 진단하였습니다.

2023년 세계경제는 글로벌 복합불황과 전쟁, 통화긴축, 공급망 재편, 선진국 고금리 기조 유지 등 불확실한 경영환경과 경기 불안정이 지속되었습니다. 우리나라 또한 금리인상에 따른 투자심리 위축과 물가상승에 따른 내수 경기 침체 등 불안한 경제 환경이 이어졌습니다. 이러한 대내외 경제 기조 속에서 효성화학㈜는 2023년 연결기준 매출 2조 7,916억을 시현하였고, 영업이익은 1,888억 손실을 기록하였습니다.

특히 2024년에는 70여개국 40억 인구가 잇달아 선거를 치르는 등 불안정한 경영환경이 최고조에 달 할 것으로 보이며, 이러한 경영환경에 적극적으로 대응하기 위해 효성화학㈜는 생산성 향상과 공정 개선으로 원가 경쟁력을 강화하고자 끊임없이 노력하고 있으며, 신규제품 개발 및 차별화 제품 개발로 화학사업 포트폴리오를 다각화하고 있습니다. 또한, 기술력을 바탕으로 품질에 대한 신뢰도를 높여가고 있으며 만족스러운 고객 서비스를 통해 최대의 가치를 제공하는 글로벌 화학기업으로 도약하고 있습니다.

이처럼 효성화학㈜는 선택과 집중을 통해 기존 사업부분을 강화하고, 신성장동력을 발굴, 육성함으로써 위기 뒤에 찾아올 기회에 적극 대비하고 있으며, 철저한 위기의식을 바탕으로 글로벌 TOP수준의 비즈니스역량 강화를 통해 수익성을 제고하고 신뢰의 기업문화를 구축하여 지속가능 경영체제 확립에도 최선을 다하고 있습니다.

기업가치와 주주가치 극대화라는 우리의 궁극적인 목표를 달성하기 위해 효성화학 임직원 모두는 VOC와 Agile경영, DATA에 근거한 치밀한 경영을 통하여 그 안에서 할 일을 모색하겠습니다. 더 나아가 고객의 고객까지 생각하는 빈틈없는 고객 관리를 통해 장기적으로는 성장 파트너로서 관계 구축에 힘을 쏟아 나갈 것입니다. 모든 비즈니스 결정을 고객의 입장에서 생각하며 고객과 함께 성장하기 위한 구체적인 방침을 정하기 위해 앞으로도 더욱 고객의 소리에 귀 기울이면서 고객과 적극적인 소통을 하고 고객의 행복을 추구하는 고객 최우선주의를 실천하여 기업가치와 주주가치 극대화라는 목표를 달성 하겠습니다.

또한 최고의 기술을 바탕으로 글로벌 비즈니스 역량을 강화하겠습니다. 기술과 품질을 성공 DNA로 삼아 글로벌 회사로 성장한 회사의 전통을 계승하여 세계 최고 수준의 기술경쟁력 확보에 주력하겠습니다. 가격뿐 아니라 기술력과 품질이 곧 경쟁력 이라는 믿음으로 독자 기술 개발과 품질 혁신에 최선을 다하겠습니다. 이를 통해 책임경영을 완수하여 항상 승리하는 회사, 지속 성장하는 회사를 만들어 나가겠습니다.

3. 재무상태 및 영업실적 (연결기준)

[지배회사의 내용]

가. 요약 재무상태표

(단위 : 백만원, %)

구 분	제69기 (2023년말)	제68기 (2022년말)	증감	
			금액	비율
자산 총계	5,088,858	5,267,285	(178,427)	(3.39%)
[유동자산]	1,766,631	2,060,066	(293,435)	(14.24%)
[비유동자산]	3,322,227	3,207,219	115,008	3.59%
부채 총계	2,312,626	2,369,980	(57,354)	(2.42%)
[유동부채]	1,708,893	1,811,857	(102,964)	(5.68%)
[비유동부채]	603,733	558,123	45,610	8.17%
자본 총계	2,776,232	2,897,305	(121,073)	(4.18%)
[자본금]	105,355	105,355	-	-
[이익잉여금]	6,319,077	6,414,345	(95,268)	(1.49%)
[기타적립금]	(3,959,769)	(3,964,651)	4,882	(0.12%)
[비지배지분]	311,570	342,256	(30,686)	(8.97%)
차입금	1,124,298	1,245,328	(121,030)	(9.72%)
부채비율	83.30%	81.80%	-	1.50%p
차입금의존도	22.09%	23.64%	-	(1.55%p)

(1) 2023년말 당사의 자산은 2022년말 대비 1,784억원(3.39%) 감소한 5조 889억원이고, 부채는 2022년말 대비 574억(2.42%) 감소한 2조 3,126억원입니다. 자본은 2022년말 대비 1,211억(4.18%) 감소한 2조 7,762억원 입니다.
(2) 2023년말 기준 당사의 연결 자산 5조 889억원은, 유동자산 1조 7,666억원 외에 유・무형자산 1조 3,386억원(투자부동산 포함), 관계회사및공동기업투자주식 1조 6,597억원 등으로 구성되어 있습니다.

나. 요약 손익계산서

(단위 : 백만원, %)

구 분	제69기 (2023년)	제68기 (2022년)	증감	
			금액	비율
매출액	3,436,688	3,719,326	(282,638)	(7.60%)
영업 이익	94,367	64,887	29,480	45.43%
법인세비용차감전이익	23,592	20,859	2,733	13.10%
당기순이익	(438)	24,807	(25,245)	적자 전환
총포괄손익	(683)	89,032	(89,715)	적자 전환

(1) 2023년말 당사의 매출은 2022년 대비 2,826억(7.60%) 감소한 3조 4,367억원이고, 영업이익은 2022년 보다 295억(45.43%) 증가한 944억원입니다. 세전이익은 2022년 대비 27억(13.10%) 증가한 236억을 시현하였습니다.
- 2023년 매출액은 전년대비 2,826억 감소하였으나, 영업이익의 경우 관계기업 실적개선에 따른 지분법 이익 영향으로 295억 증가하였습니다.
- 당기순이익의 경우, 세전이익은 전년대비 증가하였으나, 법인세비용 증가로 적자전환 되었습니다.

다. 사업부문별 매출 및 영업이익 증감 내역

(단위 : 백만원, %)

구 분		제69기 (2023년)	제68기 (2022년)	증감	
				금액	비율
지주사업	매출액	587,257	752,215	(164,958)	(21.93%)
	영업이익	39,671	(27,092)	66,763	흑자전환
무역사업	매출액	998,446	1,086,532	(88,086)	(8.11%)
	영업이익	18,437	10,000	8,437	84.37%
섬유제조	매출액	307,269	315,814	(8,545)	(2.71%)
	영업이익	(2,042)	26,298	(28,340)	적자전환
정보 통신	매출액	1,105,444	1,152,960	(47,516)	(4.12%)
	영업이익	22,693	39,012	(16,319)	(41.83%)
펌프 제조	매출액	225,621	202,775	22,846	11.27%
	영업이익	11,680	9,634	2,046	21.24%
수입차 딜러	매출액	222,146	216,394	5,752	2.66%
	영업이익	(7,021)	520	(7,541)	적자전환
기타	매출액	32,999	45,983	(12,984)	(28.24%)
	영업이익	10,270	9,548	722	7.56%
연결조정	매출액	(42,494)	(53,347)	10,853	(20.34%)
	영업이익	679	(3,033)	3,712	흑자전환
합 계	매출액	3,436,688	3,719,326	(282,638)	(7.60%)
	영업이익	94,367	64,887	29,480	45.43%

(1) 지주사업 부문
당사는 2018년 6월 분할 이후 계열사로부터 CI로열티 수취 및 분할신설회사 등에 연구용역, 전산관리용역 등을 제공하고 있으며, 그 외에도 안양공장 인테리어 제품 생산/판매, 운송주선 용역, 임대사업 등을 영위하고 있습니다.
지주사업 부문의 2023년 매출액은 2022년 대비 1,650억원 감소한 5,873억원을 시현하였으나, 주요 관계기업 실적 개선에 따른 지분법 이익 증가 영향으로 영업이익은 전년 대비 668억원 증가한 397억원을 시현하며 흑자전환하였습니다.

(2) 무역사업 부문

무역사업 부문은 미국 시장의 타이어보강재 및 철강부문 매출 감소 등의 영향으로 2023년 매출액은 전년 대비 881억원 감소한 9,984억원을 시현했으나, 영업이익은 전년 대비 84억원 증가한 184억원을 기록하였습니다.

(3) 섬유제조 부문
섬유제조 부문은 미국 시장의 타이어 보강재, 에어백 쿠션 등 주요 제품의 업황 및 수익성 악화 영향으로 2023년 매출액은 전년 대비 85억원 감소한 3,073억원, 영업이익은 전년 대비 283억원 감소하며 적자전환 되었습니다.

(4) 정보통신(금융자동화기 등) 부문
효성티앤에스㈜ 등 정보통신부문은 미국향 수출 감소 및 ATM 판매 및 KIOSK 등의판가하락으로 매출액은 전년대비 475억원 감소한 1조 1,054억원, 철강/반도체류 등 원재료 가격 상승 등에 따라 영업이익은 전년 대비 163억원 감소한 227억원 시현하였습니다.

(5) 펌프 제조 부문
효성굿스프링스㈜는 수주상황이 개선되며 2023년 매출액은 전년 대비 228억원 증가한 2,256억을 시현하였으며, 수익성 또한 개선되어 영업이익은 전년대비 20억원 증가한 117억원을 시현하였습니다.

(6) 수입차딜러 부문
에프엠케이㈜는 2023년 매출액은 페라리 차량 판매 증가로 전년 대비 58억원 증가한 2,221억원을 시현하였으며, 영업이익은 매입환율 상승에 따른 원가 증가로 수익성 악화되며 전년 대비 75억원 감소하며 적자전환 되었습니다.

※ 기타 추가 사항은 사업보고서 'Ⅱ. 사업의 내용 중 7. 기타 참고사항'을 참고 하시기 바랍니다.

라. 신규사업 및 중단사업
- 해당사항 없음
- 공시대상기간 중 신규사업 및 중단사업은 없으나, 2021년 지분 매각으로 인해 HICO America Sales & Tech. 법인이 연결 제외되었습니다.
  당사의 종속기업인 Hyosung Holdings USA, Inc.는 2021년 4월 30일 종속기업인 HICO America Sales & Tech.의 지분 전체를 효성중공업㈜의 종속기업인 Hyosung HICO, Ltd.에 매각하였습니다. 해당 법인에서 발생한 손익을 중단영업 손익으로 분류하고, 계속사업 기준으로 연결 재무제표를 재작성하였습니다.

마. 경영합리화 조치
- 해당사항 없음
- 공시대상기간 중 경영합리화를 실시한 내역은 없으나, 2018년에 실시된 중요한 경영합리화 조치인 지주회사 전환 내용을 참고하시기 바랍니다.

당사는 2018년 1월 3일에 개최된 이사회와 2018년 4월 27일 임시주주총회의 결의를 통해 지주회사 체제 전환을 위한 분할을 결정하였고, 2018년 6월 1일을 분할기일로 하여 인적분할을 하였습니다. 이를 통해 독립·책임경영체제를 확립하여 사업경쟁력을 강화하고, 신속한 의사결정을 통한 경영효율화를 추진함과 동시에, 각 사업부문별 지속성장을 위한 핵심역량을 강화하여, 궁극적으로 지배구조 투명성 제고를 통한 기업가치와 주주가치를 극대화 하

는 것이 목표입니다.

분할 방식은, 상법 제530조의2 내지 제530조의11의 규정이 정하는 바에 따라, 분할회사인 ㈜효성이 영위하는 사업 중 섬유/무역 사업부문, 중공업/건설 사업부문, 산업자재 사업부문, 화학 사업부문을 분할하여 각각 분할신설회사로 설립하고, 분할회사의 주주가 분할신주 배정기준일 현재의 지분율에 비례하여 각 분할신설회사의 주식을 배정받는 인적 분할 방식입니다.

[회사 분할 내용]

구분	회사명	사업부문
분할회사 (분할존속회사)	㈜효성	자회사의 지분관리 및 투자 등 분할대상부문을 제외한 나머지 사업부문
분할신설회사	효성티앤씨㈜	섬유/무역 사업부문
	효성중공업㈜	중공업/건설 사업부문
	효성첨단소재㈜	산업자재 사업부문
	효성화학㈜	화학 사업부문

※ 2018년 7월 13일, ㈜효성은 "유가증권시장상장규정" 제46조에 따라 변경상장 하였으며, 각 분할 신설회사는 "유가증권시장상장규정" 제38조 제1항 제2호, 제39조 및 제41조에 따라 재상장 심사를 거쳐 유가증권시장에 재상장 하였습니다.

또한, 당사는 2018년 12월 20일 분할신설회사인 효성티앤씨㈜, 효성중공업㈜, 효성첨단소재㈜, 효성화학㈜의 보통주식을 공개매수방식으로 현물 출자 받아 지주회사의 법적 요건을 갖췄습니다.

현물 출자 방식은 상법 제422조 및 상법 시행령 제14조의 규정이 정하는 바에 따라, 청약기간(2018년 11월 28일 ~ 2018년 12월 17일)동안 효성티앤씨㈜ , 효성중공업㈜, 효성첨단소재㈜, 효성화학㈜의 기명식 보통주식을 보유하고 있는 주주 중 청약에 응한 주주로부터 해당 주식을 현물 출자 받고, 이의 대가로 ㈜효성의 기명식 보통주식을 신주로 발행하여 부여하는 방식이었습니다.

[유상증자에 따른 ㈜효성의 지분변동]

구분	유상증자 전 ㈜효성 지분		유상증자 후 ㈜효성 지분	
	주식수(주)	지분율(%)	주식수(주)	지분율(%)
효성티앤씨(주)	227,841	5.26	879,290	20.32
효성중공업(주)	490,914	5.26	3,027,801	32.47
효성첨단소재(주)	235,858	5.26	949,839	21.20
효성화학(주)	167,951	5.26	643,481	20.17

이를 통해 ㈜효성은 2019년 4월 공정거래위원회로부터 지주회사 요건을 충족하고 있음을 통보받았습니다. (지주회사 전환일 : 2019년 1월 1일)

※ (작성기준일 이후 발생한 주요사항) 지배회사는 2024년 2월 23일 개최된 이사회에서 분할계획서를 승인하였으며, 이에 따라 추후 지배회사의 주된 사업의 변화가 있을 예정입니다.
상세 내용은 'XI. 그 밖에 투자자 보호를 위하여 필요한 사항 4. 작성기준일 이후 발생한 주요사항 등 기타사항 가. 작성기준일 이후 발생한 주요사항 등 (1) 회사 분할 결정'을 참조하시기 바랍니다.

마. 환율변동 영향

당사는 국제적으로 영업활동을 영위하고 있어 다양한 통화로부터의 환율변동위험에 노출되어 있습니다. 연결그룹이 노출되어 있는 주요 통화는 미국 달러, 유로화 등이 있습니다. 외환위험은 미래예상거래, 인식된 자산과 부채, 해외사업장에 대한 순투자와 관련하여 발생하고 있습니다.
2023년 환율은 미 연방준비제도의 기준금리 인상, 한국 무역수지 적자 등으로 환율상승 압력이 지속되었음에도 불구하고 채권시장에서의 외인 자본 유출 제한, 외환당국과 국민연금 간의 통화스왑 체결, 수출업체의 고점 인식 달러 매도 등이 작용하면서 환율상단이 제한되며 전반적으로 큰 상승 없이 1,260~1,340원 범위에서 상승과 하락을 반복하였습니다.
2024년 환율은 美 연방준비제도의 긴축 완화 시점이 방향성을 결정할 것으로 보이며2023년 대비 달러 약세에 따른 하락 압력이 있을 것으로 전망되나, 글로벌 경기 둔화, 지정학적 리스크 확대 등 대내외 불확실성 요인에 따라 환율 상승의 가능성도 상존할 것으로 보입니다.

연결그룹은 해외 사업장에 일정한 투자를 하고 있음에 따라, 이들 해외 사업장의 순자산은 외화환산 위험에 노출되어 있으며, 원/달러환율 변동은 연결그룹의 영업실적에 영향을 미칠 것으로 예상됩니다. 경영진은 사업부문의 경쟁력 강화와 원가 절감을 추진하는 한편, 적절한 환헤지를 통해 환율 변동성에 따른 영향을 최소화하는 등 각각의 기능통화에 대한 외환 위험을 관리하도록 하는 정책을 수립하고 있습니다.

당기말 및 전기말 현재 원화로 환산된 외화금융자산 및 외화금융부채는 다음과 같습니다.

(단위: 백만원)

구 분	당기말		전기말	
	외화금융자산	외화금융부채	외화금융자산	외화금융부채
미국 달러	183,738	(153,099)	346,531	(508,599)
유럽 유로	27,147	(26,090)	13,145	(5,971)
일본 엔화	45,429	(988)	209	(844)
기타	2,922	(8,222)	78,228	(45,799)
합 계	259,236	(188,399)	438,113	(561,213)

당기말 및 전기말 현재 다른 모든 변수가 일정하고 각 외화에 대한 원화의 환율 10% 변동 시, 연결그룹의 세전이익에 미치는 영향은 다음과 같습니다.

(단위 : 백만원, %)

구분	세전 이익에 대한 영향	
	당기	전기

미국 달러/원	상승시	3,064	(16,207)
	하락시	(3,064)	16,207
유럽 유로/원	상승시	106	717
	하락시	(106)	(717)
일본 엔화/원	상승시	4,444	(64)
	하락시	(4,444)	64
기타 통화/원	상승시	(530)	3,243
	하락시	530	(3,243)

사. 자산 손상

당사는 매 보고기간말에 자산의 손상을 시사하는 징후가 존재하는지 검토하고 있습니다. 그러한 징후가 존재하는 경우 또는 매년 자산에 대한 손상검사가 요구되는경우 연결그룹은 자산의 회수가능액을 추정하고 있습니다. 자산의 회수가능액은 자산 또는 현금창출단위의 순공정가치와 사용가치 중 큰 금액이며 개별자산별로 결정하나 해당 개별자산의 현금유입이 다른 자산이나 자산집단의 현금유입과 거의 독립적으로 창출되지 않는 경우 해당 개별자산이 속한 현금창출단위별로 결정됩니다. 자산의 장부금액이 회수가능액을 초과하는 경우 자산은 손상된 것으로 보며 자산의 장부금액을 회수가능액으로 감소시키게 됩니다.

당기 연결기준 계정과목별 손상차손(환입) 인식액은 무형자산손상차손환입 23백만원, 무형자산손상차손 3백만원 등입니다.

※ 자산손상의 상세 내용은 사업보고서 'Ⅲ. 재무에관한사항 3. 연결재무제표 주석' 을 참조하시기 바랍니다.

[주요자회사의 내용]

■ 효성티앤씨㈜

(1) 재무상태

(단위 : 백만원)

구분	제6기 (2023년말)	제5기 (2022년말)	제4기 (2021년말)	증감 (제4기 대비 제5기)	
				금액	비율
[유동자산]	1,856,067	2,143,068	2,605,431	▲287,001	▲13.39%
현금 및 현금성자산	100,629	103,107	143,763	▲2,478	▲2.40%
매출채권 및 기타채권	949,691	1,061,002	1,359,913	▲111,311	▲10.49%
재고자산	733,896	885,375	1,009,135	▲151,479	▲17.11%
기타	71,851	93,584	92,620	▲21,733	▲23.22%
[비유동자산]	2,214,405	2,176,811	1,921,038	37,594	1.73%
장기매출채권 및 기타채권	173	174	434	▲1	▲0.57%
유형자산	1,775,081	1,755,821	1,556,634	19,260	1.10%
투자부동산	121,051	122,388	123,726	▲1,337	▲1.09%
무형자산	22,261	23,911	26,570	▲1,650	▲6.90%
기타	295,839	274,517	213,674	21,322	7.77%
자산 총계	4,070,471	4,319,879	4,526,469	▲249,408	▲5.77%
[유동부채]	1,881,749	2,184,964	2,249,513	▲303,215	▲13.88%
매입채무 및 기타채무	910,899	902,574	1,083,946	8,325	0.92%
차입금	874,278	1,187,670	899,433	▲313,392	▲26.39%
기타	96,572	94,719	266,133	1,852	1.96%
[비유동부채]	619,980	619,391	513,360	589	0.10%
장기매입채무 및 기타채무	18,052	15,764	13,624	2,288	14.51%
장기차입금	405,064	409,771	333,883	▲4,707	▲1.15%
기타	196,864	193,857	165,853	3,008	1.55%
부채 총계	2,501,729	2,804,356	2,762,873	▲302,627	▲10.79%
[지배기업의 소유주지분]	1,274,635	1,222,693	1,420,517	51,942	4.25%
자본금	21,638	21,638	21,638	0	0.00%
주식발행초과금	402,774	402,774	402,774	0	0.00%
이익잉여금	827,700	779,977	971,280	47,723	6.12%
기타자본구성요소	22,523	18,303	24,824	4,220	23.06%
[비지배지분(소수주주지분)]	294,108	292,831	343,079	1,277	0.44%
자본 총계	1,568,743	1,515,524	1,763,597	53,219	3.51%
부채와 자본총계	4,070,471	4,319,879	4,526,469	▲249,408	▲5.77%
재무비율					
자기자본비율	38.54%	35.08%	38.96%	3.46%	-
유동비율	98.64%	98.08%	115.82%	0.55%	-
부채비율	159.47%	185.04%	156.66%	▲25.57%	-
차입금의존도	31.43%	36.98%	27.25%	▲5.55%	-
순차입금의존도	28.96%	34.59%	24.07%	▲5.63%	-

※ 순차입금은 차입금에서 현금 및 현금성자산을 차감한 금액임

2023년말 자산은 4조 705억원으로, 중국의 리오프닝 효과 지연 및 글로벌 경기침체 영향 등에 따른 매출 감소로 인한 매출채권 감소(▲1,113억원) 및 스판덱스 재고단가 하락 등으로 인한 재고자산 감소(▲1,515억원)로 유동자산은 ▲2,870억원 감소하는 등 전년말 대비 ▲2,494억원(▲5.8%) 감소하였습니다. 다만, 시장지배력 확대를 위해 지속 진행해온 해외공장 생산시설 증설로 유형자산이 193억원 증가하여 비유동자산은 376억원 증가했습니다.

부채는 2조 5,017억원으로, 스판덱스 수익성 개선에 따른 영업활동 현금흐름 유입을 통해 장단기차입금을 전년말 대비 ▲3,181억 감축하는 성과를 거두면서 전년말 대비 ▲3,026억원(▲10.8%) 감소했습니다.

자본은 1조 5,687억원으로, 2023년 당기순이익 987억원 시현 및 배당금 지급(효성티앤씨㈜ ▲432억원 등) 등으로 이익잉여금이 477억원(6.1%) 증가하면서 전년말 대비 532억원(3.5%) 증가했습니다.

차입금 등 부채 감소 및 이익잉여금 증가 등에 따른 자본 증가로 인해 2023년말 부채비율은 185.0%에서 159.5%로, 차입금의존도는 37.0%에서 31.4%로, 순차입금의존도는 34.6%에서 29.0%로 하락하는 등 주요 재무안정성 지표가 전년말 대비 개선되었습니다.

2024년에는 불확실한 대내외적 경영환경으로 인해 중국의 수요회복 속도 및 정도를 예측하기는 어려우나, 점진적인 수요회복을 통해 효성티앤씨㈜의 수익도 개선될 것으로 기대하고 있습니다.

(2) 영업실적

(단위 : 백만원)

구분	제6기 (2023년 1~12월)	제5기 (2022년 1~12월)	제4기 (2021년 1~12월)	증감 (제5기 대비 제6기)	
				금액	비율
매출액	7,526,919	8,882,730	8,596,030	▲1,355,811	▲15.26%
매출원가	6,995,663	8,450,585	6,896,953	▲1,454,922	▲17.22%
매출총이익	531,255	432,145	1,699,077	99,110	22.93%
판매비와관리비	297,285	287,364	257,369	9,921	3.45%
영업이익	213,393	123,594	1,423,651	89,799	72.66%
기타수익	110,468	80,204	50,725	30,264	37.73%
기타비용	67,649	63,580	20,248	4,069	6.40%
금융수익	182,666	387,062	117,523	▲204,396	▲52.81%
금융비용	315,362	496,632	167,423	▲181,270	▲36.50%
법인세비용차감전순이익	122,986	30,659	1,404,228	92,327	301.14%
법인세비용	24,280	11,475	396,325	12,805	111.59%
당기순이익	98,706	19,183	1,007,903	79,523	414.55%
재무비율					
매출액영업이익률	2.84%	1.39%	16.56%	1.45%	-
매출액순이익률	1.31%	0.22%	11.73%	1.09%	-
총자산순이익률	2.42%	0.44%	22.27%	1.98%	-
자기자본순이익률	6.29%	1.27%	57.15%	5.02%	-
EBITDA/매출액(%)	8.61%	4.06%	18.87%	4.55%	-

총차입금/EBITDA(배)	2.0	4.4	0.8	▲2.4	-

※EBITDA는 영업이익과 감가상각비를 합산한 금액임.

2023년 매출액은 글로벌 경기침체 영향 등으로 전년대비 ▲1조 3,558억원(▲15.3%) 감소한 7조 5,269억원을 기록하였습니다. 그러나 스판덱스 부문의 스프레드 개선을 통해 영업이익은 전기 대비 898억원(72.7%) 증가한 2,134억원을 기록했습니다.

차입금을 대폭 감축하여 이자비용이 감소(▲1,813억원)하면서 법인세비용차감전순이익(세전이익)은 1,230억원을 기록하여 전년대비 923억원(301.1%) 증가하였고, 이로 인해 법인세비용은 128억원(111.6%) 증가하였습니다.

매출액이 감소하였으나, 영업이익 및 당기순이익이 크게 증가하면서 매출액영업이익률, 매출액순이익률, 총자산순이익률(ROA) 및 자기자본순이익률(ROE), EBITDA/매출액 등 대부분의 수익성 지표가 전년대비 개선되었습니다.

(3) 사업부문별 영업실적

(단위 : 백만원)

구분	사업부문	제6기 (2023년 1~12월)	제5기 (2022년 1~12월)	제4기 (2021년 1~12월)	증감 (제5기 대비 제6기)	
					금액	비율
매출액	섬유	3,089,608	3,841,798	4,663,375	▲752,189	▲19.58%
	무역 등	4,437,311	5,040,933	3,932,655	▲603,622	▲11.97%
영업이익	섬유	151,834	(32,698)	1,384,219	184,532	564.35%
	무역 등	53,548	122,343	82,285	▲68,795	▲56.23%
	연결조정	8,011	33,949	(42,853)	-	-

[섬유 부문]
섬유 부문의 매출액은 전기 대비 ▲7,522억원(▲19.6%) 감소한 3조 896억원을 기록하였으며, 영업이익은 전기 대비 1,845억원 증가한 1,518억원을 기록하며 흑자 전환하였습니다.

섬유 부문의 매출은 엔데믹 선언에 따른 중국의 리오프닝 효과를 기대했으나 예상대비 더딘 수요회복과 공급과잉으로 인한 판가하락, 글로벌 경기침체 영향 등으로 감소하였으나, 스판덱스 부문의 스프레드 개선 영향으로 영업이익은 증가했습니다.

한편, 효성티앤씨㈜는 환경친화 트렌드에 맞춰 리사이클 섬유인 '크레오라 리젠(creora regen)'을 출시하고, 자연원료인 Bio-based 스판덱스를 개발하였습니다. 또한 국내 최초로 리사이클 폴리에스터원사인 '리젠(regen)'을 출시하였으며, 친환경 인증마크인 일본환경연합의 Eco-Mark와 네덜란드 CONTROL UNION社의 GRS(Global Recycle Standard) 인증을 획득하는 등 친환경 제품 생산 기업으로서의 위상을 강화하고 있습니다. 2023년에는 브랜드 통폐합을 통해 스판덱스 뿐만 아니라 나이론, 폴리에스터 등 섬유시장에서의 통합 친환경 섬유브랜드로써의 위상을 공고히 하여, 글로벌 친환경 섬유산업을 주도하는 브랜드로 다시 한번 도약할 것으로 기대하고 있습니다.

[무역 등 부문]
무역 등 부문의 매출액은 전기 대비 ▲6,036억원(▲12.0%) 감소한 4조 4,373억원을 기록하

였으며, 영업이익은 전기 대비 ▲688억원(▲56.2%) 감소한 535억원을 기록하였습니다.

2023년에는 3高(고물가, 고금리, 고환율) 상황이 지속되고, 러-우 전쟁의 장기화 및 하마스-이스라엘 전쟁 발발 등 지정학적 리스크로 인해 상당수들의 국가들이 공급망 재편에 따른 비용 상승으로 어려움을 겪었습니다.
2024년에도 미국, 중국 등 주요 수출국의 경기 부진이 전망되고 있으며, 특히 세계 각국에서 예정된 선거로 불확실성이 커지고 있습니다. 효성티앤씨㈜는 이러한 불확실한 경영환경 속에서 글로벌 네트워크를 통해 각국의 현지 상황에 대한 신속한 정보력을 기반으로 시장 개척에 앞장서는 한편, 한국제품 뿐만 아니라 가격경쟁력이 있고 품질이 우수한 삼국산 제품을 발굴하여 삼국무역 및 대한수입 등으로 시장 영역을 넓혀나가 수익성을 개선할 계획입니다.

신규 아이템 및 틈새시장 발굴을 통한 수익성 창출에 주력하여 전방산업(자동차, 건설 등)의 침체에 따른 철강・화학제품 수요 감소에 대비하겠으며, 최근 친환경제품에 대한 관심 및 수요 증가에 대응하여 해상풍력발전용 철강제품 및 Bio-Fuels(바이오디젤 및 바이오중유)의 원료 등 다양한 제품을 수입 판매하며 친환경 분야로의 사업 확대에도 힘쓰고 있습니다.

(4) 신규사업 및 중단사업 내용
해당사항 없음

(5) 경영합리화 조치
해당사항 없음

(6) 환율변동 영향
효성티앤씨㈜는 외화로 표시된 거래를 하고 있기 때문에 다양한 통화의 환율변동위험에 노출됩니다. 연결실체가 노출되어 있는 주요 통화는 USD, EUR, CNY 등 입니다. 효성티앤씨㈜는 외환포지션에 따른 환위험을 최소화 하기 위하여 수출대금과 수입결제 자금을 통화별, 만기별로 일치시키는 매칭(Matching), 급격한 환율변동이 있을 경우 자금결제시기를 당기거나 늦추는 리딩(Leading) 및 래깅(Lagging), 동일 거래가 반복되는 업체에는 차액만 결제하여 정리하는 상계(Netting), 환율변동 흐름 및 예측에 따라 결제통화를 조정하는 결제통화조정 전략, 환율변동에 따른 수출입 가격조정 등의 대내적 관리 기법을 주로 이용하고 있으며 그 외 선물환 등의 파생상품 거래를 이용한 대외적인 전략 등을 사용하고 있습니다. 효성티앤씨㈜는 효율적인 환율변동위험관리를 위해 효성티앤씨㈜의 환위험을 주기적으로 모니터링 및 평가하고 있으며, 헷지목적 외의 외환거래는 금지하고 있습니다.

보고기간종료일 현재 다른 모든 변수가 일정하고 각 외화에 대한 원화의 환율 10% 변동 시, 연결그룹의 세전이익에 미치는 영향은 다음과 같습니다.

(단위: 백만원)

구 분	세전 이익에 대한 영향					
	제6기 (2023년 1~12월)		제5기 (2022년 1~12월)		제4기 (2021년 1~12월)	
	환율 상승시	환율 하락시	환율 상승시	환율 하락시	환율 상승시	환율 하락시
미국 달러/원	(43,438)	43,438	(62,338)	62,338	(55,883)	55,883
유럽 유로/원	504	(504)	908	(908)	2,601	(2,601)
중국 위안화/원	2,085	(2,085)	3,219	(3,219)	1,777	(1,777)
기타 통화/원	10,633	(10,633)	5,959	(5,959)	5,083	(5,083)

(7) 자산손상 또는 감액손실
연결그룹은 매 보고기간 말마다 자산에 대한 손상 여부 및 자산 손상을 시사하는 징후가 있는지를 검토하고 있으며, 손상 징후가 있는 자산에 대하여 현금창출단위 또는 자산의 회수가능금액을 사용가치의 계산에 기초하여 결정하고 있습니다. 이러한 계산은 추정에 근거하여 이루어집니다.

당기중 손상평가 수행결과, 개별자산(영업권 포함)의 장부가액이 회수가능액을 초과하지는 않을 것으로 판단하고 있습니다.
자산손상의 상세 내용은 효성티앤씨㈜ 사업보고서 'Ⅲ.재무에 관한 사항3. 연결재무제표 주석'을 참조하시기 바랍니다.

■ 효성중공업㈜

가. 재무상태

(단위 : 백만원, %)

구 분	제6기 (2023년)	제5기 (2022년)	증감
[유동자산]	2,351,430	2,221,500	129,930
[비유동자산]	2,409,870	2,471,971	(62,101)
자산총계	4,761,300	4,693,471	67,829
[유동부채]	2,811,485	2,504,911	306,573
[비유동부채]	725,656	1,085,348	(359,692)
부채총계	3,537,141	3,590,260	(53,119)
[자본금]	46,623	46,623	-
[이익잉여금]	175,548	68,905	106,643
[기타적립금]	-	-	-
[비지배지분]	143,849	128,642	15,207
자본총계	1,224,159	1,103,211	120,948
차입금	1,301,225	1,609,928	(308,703)
부채비율	289%	325%	(36%p)
차입금의존도	27.3%	34.3%	(7.0%p)

※ 효성중공업㈜의 2023년말 자산은 전기말 4조 6,935억원에서 678억원(1.44%) 증가한 4조7,613억원입니다. 현금성자산 및 매출채권 증가 등으로 유동자산이 1,299억원 증가하였고, 비유동자산은 유형자산 감소 등으로 621억원 감소하였습니다.

부채는 3조 5,371억원으로, 전기말 3조 5,902억원 대비 531억원(1.48%) 감소하였습니다. 이 중 차입금은 1조 3,012억원으로, 전기말 1조 6,099억원 대비 3,087억원(19.17%) 감소하였습니다.

자본총계는 전기말 1조 1,032억원에서 1,209억원 증가한 1조 2,242억원을 기록하였습니다. 이익잉여금 증가의 영향입니다.

나. 경영성과

(1) 연결기준 경영실적

(단위 : 백만원)

구 분	제6기 (2023년 1 - 12월)	제5기 (2022년 1 - 12월)	증감
매출액	4,300,572	3,510,144	790,428
영업활동손익	257,837	143,249	114,588
법인세비용차감전이익	169,664	59,842	109,822
계속영업당기순손익	131,922	29,130	102,792
중단영업손익	-	-	-
당기순이익	131,922	29,130	102,792
총포괄손익	115,982	10,216	105,766

※ 2023년 매출은 4조 3,006억원으로 중공업부문이 2조 5,763억원, 건설 부문이 1조 6,965억원을 각각 기록하였고, 중공업 부문의 시황 호조로 인한 글로벌 수주 증가 및 글로벌 마진율 상승으로 수익성 향상되며 영업이익 2,578억원, 당기순이익 1,319억원을 시현하였습니다.

2024년은 세계정세의 변동 불확실성이 지속되고, 원자재 가격상승과 자국이익을 우선하는 보호무역주의 추세에 따른 공급망 재편이 이어져 수출비중이 높은 국내기업에 위협이 예상됩니다. 다만, 중공업부문 업황 호조는 친환경, 전기화(Electrification) 트렌드가 이어질 것으로 예상되어, 해외 생산 및 영업거점을 적극 활용하여 수익성 위주 선별수주 및 효율적인 운영관리를 통해 매출확대와 영업이익을 개선하고자 합니다

(2) 사업부문별 매출 및 영업이익 증감 내역

(단위 : 백만원)

구 분		제6기 (2023년 1 - 12월)	제5기 (2022년 1 - 12월)	증감
중공업	매출액	2,576,345	1,988,125	588,220
	영업이익(손실)	175,044	67,584	107,460
건 설	매출액	1,696,452	1,494,765	201,687
	영업이익(손실)	107,352	102,826	4,526
기 타	매출액	27,775	27,254	521
	영업이익(손실)	(678)	(27,161)	26,483
합 계	매출액	4,300,572	3,510,144	790,428
	영업이익(손실)	257,837	143,249	114,588

※ 사업부문별 실적현황
(중공업 부문)

2023년 국내는 한전/민관수 시장은 견조하게 유지되었고, 글로벌시장은 '21년 하반기부터 시작된 시황 호조로 수주, 매출, 수익 모두 개선되었습니다. 글로벌 매출 증가와 수주마진 증가 효과로 중공업 부문 매출은 2조5,763억원을 기록하였으며, 영업이익은 1,750억원을 기록하였습니다.
2024년은 국내 한전시장은 한전의 수익성 개선으로 소폭 증가가 예상되며, 민관수시장 유지와 ESS, STATCOM, MVDC 등 전력 부문 신규사업 수주 확대가 예상됩니다. 미국법인 생산안정화 달성에 기인한 수주 및 생산 확대, 중국/인도법인 수주잔 증가에 기인한 매출회복 등 글로벌 생산운영체계 안정화가 예상되어 매출 및 수익 모두 개선이 예상됩니다.

(건설 부문)
2023년 매출은 1조6,965억원으로 준공 예정인 현장의 공정 진행에 따른 매출 실현으로 전년 대비 증가했습니다. 영업이익은 효율적인 발주와 공정관리 및 준공현장 정산 등에 따른 원가 절감 등으로 전세계적인 원자재가 상승 여파를 최대한 방어하고 있으나 전년 대비 소폭 증가하여 1,074억원을 기록하였습니다.

2024년에도 공정 진행에 따라 매출이 증가할 것으로 전망하고 있습니다. 또한 수익성 제고를 위해 베트남 등 해외사업을 추진하고 있고, 안정적인 사업 영위를 위해 도급사업 위주의 시장 상황에 흔들리지 않는 기성불 사업 위주로 수주를 추진하고 있습니다.

다. 환율변동 영향

효성중공업㈜는 영업활동으로 인하여 미화(USD) 등 환율 위험에 노출되어 있으며 환율의 불확실성은 미래의 영업 거래, 자산과 부채에 영향을 미칠 수 있습니다. 이에 효성중공업㈜는 외화 수입·지출 매칭을 통하여 환위험 리스크 발생 규모를 축소하는데 주력하며, 중공업 등 일부 사업부에서 파생상품을 활용한 환 헷지를 하고 있습니다.

2024년에도 불확실한 환율 변동 상황이 지속될 것으로 예상하고 있습니다. 특히 원/달러환율 변동이 효성중공업㈜의 영업실적에 영향을 미칠 것으로 예상되며, 효성중공업㈜ 핵심 사업부문의 경쟁력 강화와 수익성 증대, 원가 절감을 통해 환율 상승에 따른 영향을 극대화하고, 적절한 환헤지를 통해 환율 변동성에 따른 영향을 최소화하려고 노력하고 있습니다.

■ 효성첨단소재㈜

가. 재무상태

(단위 : 백만원)

구 분	제 6 기 (2023년 12월말)	제 5 기 (2022년 12월말)	제 4 기 (2021년 12월말)	증감 (제5기 대비 제6기)	
				금액	비율
[유동자산]	1,185,156	1,331,264	1,355,009	▲146,108	▲10.98%
[매각예정비유동자산]	7,056	11	80,285	7,045	64,045.45%
[비유동자산]	1,842,191	1,603,438	1,473,388	238,753	14.89%
자산총계	3,034,403	2,934,713	2,908,682	99,690	3.40%
[유동부채]	1,751,303	1,624,968	1,744,511	126,335	7.77%
[비유동부채]	533,005	510,188	442,582	22,817	4.47%
부채총계	2,284,308	2,135,156	2,187,093	149,152	6.99%
[자본금]	22,400	22,400	22,400	-	-

[이익잉여금(결손금)]	204,403	236,054	147,307	▲31,651	▲13.41%
[기타자본구성요소]	450,861	449,018	434,294	1,843	0.41%
[비지배지분]	72,431	92,085	117,588	▲19,654	▲21.34%
자본총계	750,095	799,557	721,589	▲49,462	▲6.19%
부채와 자본총계	3,034,403	2,934,713	2,908,682	99,690	3.40%
재무비율					
자기자본비율	24.72%	27.24%	24.81%	-	▲2.52%
유동비율	67.67%	81.93%	77.67%	-	▲14.26%
부채비율	304.54%	267.04%	303.09%	-	37.50%
차입금의존도	57.32%	55.57%	52.97%	-	1.75%

2023년말 효성첨단소재㈜의 자산총계는 3조 344억원으로 2022년말 대비 997억원(3.40%) 증가하였습니다. 자산의 주요 증가 원인은 국내외 시설투자에 따른 유형자산 증가 2,278억원, 매각예정비유동자산 증가 70억원, 지분투자 등에 따른 기타비유동금융자산 72억원 증가, 재고자산 감소 1,458억원 등입니다.

부채총계는 2조 2,843억원으로 당기법인세 부채는 416억원 감소하였으나, 매입채무 및 기타채무 850억원 증가, 차입금 1,084억원 증가 등으로 2022년말 대비 1,492억원(6.99%) 증가하였습니다.

자본총계는 당기순이익 473억원, 배당 974억원 등으로 2022년말 대비 495억원 감소한 7,501억원이며, 부채비율은 2022년말 대비 37.50% 상승한 304.54% 를 기록하였습니다.

재무비율 측면에서는 자기자본비율이 24.72%로 전년 대비 2.52% 하락하였고, 유동비율은 67.67%로 전년 대비 14.26% 하락하였습니다.

나. 경영성과
(1) 연결기준 경영실적

(단위 : 백만원)

구 분	제 6 기 (2023년 1~12월)	제 5 기 (2022년 1~12월)	제 4 기 (2021년 1~12월)	증감 (제5기 대비 제6기)	
				금액	비율
매출액	3,202,331	3,841,373	3,597,777	▲639,042	▲16.64%
영업활동손익	172,374	315,070	437,310	▲142,696	▲45.29%
법인세비용차감전이익	73,340	213,162	411,799	▲139,822	▲65.59%
당기순이익	47,255	160,238	330,023	▲112,983	▲70.51%
총포괄손익	47,962	189,544	378,546	▲141,582	▲74.70%
재무비율					
매출액 영업이익률	5.38%	8.20%	12.16%	-	▲2.82%
매출액 순이익률	1.48%	4.17%	9.17%	-	▲2.69%
총자산순이익률	1.56%	5.46%	11.35%	-	▲3.90%
자기자본순이익률	6.30%	20.04%	45.74%	-	▲13.74%

2023년의 매출액 영업이익률은 2022년 대비 2.82% 하락한 5.38%입니다. 2023년에는 선진국 고금리 기조 유지에 따른 수요 위축과 전쟁, 공급망 재편 등 세계경제의 불확실성이 이어졌습니다. 국내 경제 또한 국제 유가의 상승 등의 영향으로 경제성장률이 둔화되고, 물가 상승에 따른 소비감소와 수출 부진 확대 등 불안한 경제 상황이 이어졌습니다. 이러한 경영

환경 속에서 2022년 대비 수익성이 하락하는 결과를 기록하였습니다.

매출액 순이익률은 2022년 대비 2.69% 하락 1.48%를 기록하였습니다. 2023년도 연결매출은 3조 2,023억이며, 매출원가 및 판관비(연구개발비 포함)는 각각 2조 8,417억원, 1,882억원으로 1,724억의 영업이익을 기록하였습니다.

(2) 사업부문별 매출 및 영업이익 증감 내역

(단위 : 백만원)

구 분		제 6 기 (2023년 1~12월)	제 5 기 (2022년 1~12월)	제 4 기 (2021년 1~12월)	증감 (제5기 대비 제6기)	
					금액	비율
산업자재	매출액	3,166,450	3,794,214	3,318,564	▲627,764	▲16.55%
	영업이익	162,861	310,494	263,645	▲147,633	▲47.55%
섬유	매출액	360,305	519,759	745,160	▲159,454	▲30.68%
	영업이익	113	2,390	170,027	▲2,277	▲95.27%
기타	매출액	133,965	163,738	139,117	▲29,773	▲18.18%
	영업이익	(3,934)	11,258	13,860	▲15,192	▲134.94%
연결조정	매출액	(458,389)	(636,338)	(605,064)	177,949	▲27.96%
	영업이익	13,334	(9,072)	(10,222)	22,406	▲246.98%
합계	매출액	3,202,331	3,841,373	3,597,777	▲639,042	▲16.64%
	영업이익	172,374	315,070	437,310	▲142,696	▲45.29%

※ 사업부문별 실적현황

(산업자재 부문)

산업자재 부문의 매출액은 2022년 대비 6,278억원 감소한 3조 1,665억원, 영업이익은 1,476억원 감소한 1,629억원을 기록하였습니다. 올해 산업자재 부문은 전기 대비부진한 성과를 기록하였으나 기존 핵심 사업인 타이어보강재 사업이 건재하고, 미래 성장의 한 축으로 육성하고 있는 탄소섬유 부문에 대한 투자를 지속하고 있어 향후 실적이 개선될 것으로 기대하고 있습니다. 세계 1위 시장점유율을 유지하고 있는 폴리에스터 타이어코드를 비롯한 타이어보강재 섬유부문은 해외법인 생산설비 구축을 통해 고객 근접한 공급체계를 확립했고, 지속적인 증설과 신규 설비 도입을 통해 원가경쟁력과 기술경쟁력을 확보, 글로벌 마켓 리더의 지위를 공고히 하고 있습니다. 타이어보강재 강선부문도 해외 생산법인을 통해 제품을 공급중이며, 고객만족을 위한 기술 개발에 매진한 결과 Global top 10 고객사에 제품을 공급하는 등 고객으로부터 생산 기술력을 인정받고 있습니다. 신성장 동력으로 삼고 있는 탄소재료 부문은 국내 최초로 자체 개발한 고성능 탄소섬유 TANSOME을 고압용기, 전선심재, 건축보강용도로 Global 고객사에 공급하고 있습니다. 수요 산업의 경량화 트렌드, 친환경 수요 확대 등을 고려했을 때, 향후 산업 전 분야에서 고기능화, 경량화의 부품소재로 활용이 증가할 것으로 기대되며, 고객 Needs를 만족시키기 위한 생산 능력 확대, 기술역량 및 제품 개발에 집중하고 있습니다. 이 외에도 Tech Yarn, 인테리어, 아라미드 부문에서도 생산 규모 확대, 차별화된 제품 공급 등으로 고객 Needs를 만족시키며 고객에게 다양한 가치를 전달하고 고객의 신뢰를 받는 비즈니스 파트너로 자리잡고 있습니다.

(섬유 부문)

섬유부문의 매출액은 2022년 대비 1,595억원 감소한 3,603억원, 영업이익은 23억원감소한 1억원을 기록하였습니다. 섬유부문은 코로나사태 이후 유럽과 미주시장을 중심으로 한 글로벌 의류시장에서 홈웨어, 애슬레저 등 이지웨어에 대한 소비자들의 관심 증가로 신축성과 편안한 착용감을 돕는 스판덱스 수요가 급증하고 활용도가 다양해짐에 따라 글로벌 고객 Needs 및 시장 친환경 트렌드에 부합하는 제품을 개발하기위해 노력하고 있습니다. 향후에도 성장이 기대되는 시장으로, 기능과 디자인 뿐 아니라 친환경적인 제품을 통해 고객의 니즈를 충족시키는 제품을 개발하여 경쟁력을 강화해 나가도록 노력할 것 입니다.

(기타 부문)

기타부문의 매출액은 2022년 대비 298억원 감소한 1,340억원, 영업이익은 152억원감소한 ▲39억원을 기록하였습니다. 2024년에는 중국 경쟁사 증설분 공급 증가로 수급 악화가 예상되나, 효성첨단소재㈜는 차별화 제품 확대 및 지속적인 경쟁력 확보를 통해 수익성을 확보하도록 노력할 것입니다.

다. 신규사업 및 중단사업
해당사항 없음

라. 경영합리화 조치
해당사항 없음

마. 환율변동 영향
효성첨단소재㈜는 글로벌 수출입활동으로 인하여 장부통화와 다른 외화의 수입 및 지출이 발생하고 있습니다. 이로 인한 환율변동위험에 노출되는 환포지션의 주요 통화로는 USD, EUR, JPY, CNY 등이 있습니다. 이에 효성첨단소재㈜는 외환포지션에 따른 환위험을 최소화 하기 위하여 수출대금과 수입결제 자금을 통화별, 만기별로 일치시키는 매칭(Matching), 급격한 환율변동이 있을 경우 자금결제시기를 당기거나 늦추는 리딩(Leading) 및 래깅(Lagging), 동일 거래가 반복되는 업체에는 차액만 결제하여 정리하는 상계(Netting), 환율변동 흐름 및 예측에 따라 결제통화를 조정하는 결제통화조정 전략, 환율변동에 따른 수출입 가격조정 등의 대내적 관리 기법을 주로 이용하고 있으며 그외선물환과 환변동 보험 등의 파생상품 거래를 이용한 대외적인 전략 등을 사용하고 있습니다.

(각 통화별 기말환율)

구분	제6기	제5기	제4기
미국 달러/원	1,289.40	1,267.30	1,185.50
유럽 유로/원	1,426.59	1,351.20	1,342.34
중국 위안/원	180.84	181.44	186.26

보고기간종료일 현재 다른 모든 변수가 일정하고 각 외화에 대한 원화의 환율 10% 변동 시, 연결그룹의 세전이익에 미치는 영향은 다음과 같습니다.

(단위 : 백만원)

구분	세전 이익에 대한 영향		

		제6기 (2023년 1~12월)	제5기 (2022년 1~12월)	제4기 (2021년 1~12월)
미국 달러/원	상승시	(6,149)	(5,555)	(23,789)
	하락시	6,149	5,555	23,789
유럽 유로/원	상승시	(23,616)	(23,090)	(21,910)
	하락시	23,616	23,090	21,910
중국 위안/원	상승시	(679)	795	1,564
	하락시	679	(795)	(1,564)
기타 통화/원	상승시	(1,319)	861	(4,455)
	하락시	1,319	(861)	4,455

바. 자산손상
효성첨단소재㈜는 매년 개별자산(영업권 포함)에 대한 손상검사를 수행하고 있으며, 손상징후가 있을 경우 자산의 회수가능액과 장부가액을 비교하여 손상검사를 수행합니다. 자산의 회수가능액은 순공정가치 및 사용가치 계산 등에 근거하여 결정되며, 사용가치의 계산은 경영진이 승인한 향후 5년치의 재무예산에 근거하여 세전현금흐름추정치를 사용하였습니다. 당기 중 연결회사는 손상평가 수행결과, 장부금액이 회수가능가액을 초과하지 않을 것으로 판단됩니다. 자산손상의 상세 내용은 효성첨단소재㈜ 사업보고서 'Ⅲ. 재무에 관한 사항 3. 연결재무제표 주석을 참조하시기 바랍니다.

■ 효성화학㈜

(1) 재무상태

(단위 : 백만원, %)

구 분	제6기 (2023년)	제5기 (2022년)	제4기 (2021년)	증 감(제5기 대비 제6기)	
				금 액	비 율
[유동자산]	699,214	819,924	788,985	(120,710)	(14.72%)
[비유동자산]	2,416,397	2,311,195	2,255,064	105,202	4.55%
자산총계	3,115,611	3,131,119	3,044,049	(15,508)	(0.50%)
[유동부채]	2,147,489	1,715,749	1,083,164	431,740	25.16%
[비유동부채]	906,238	1,300,753	1,471,584	(394,515)	(30.33%)
부채총계	3,053,727	3,016,502	2,554,748	37,225	1.23%
[자본금]	18,959	15,951	15,951	3,008	18.86%
[이익잉여금]	(620,993)	(271,424)	126,225	(349,569)	128.79%
[기타적립금]	663,918	370,090	347,125	293,828	79.39%
[비지배지분]	-	-	-	-	-
자본총계	61,884	114,617	489,301	(52,733)	(46.01%)
차입금	2,459,700	2,536,174	2,019,974	(76,474)	(3.02%)
부채비율	4,934.60%	2,631.81%	522.12%		2,302.79%
차입금의존도	78.95%	81.00%	66.36%		(2.05%)

※ 효성화학㈜는 2018년 6월 1일(분할기일) ㈜효성으로부터 분할신설 되었습니다.

※ 효성화학㈜의 2023년말 자산총계는 3조 1,156억원으로 현금 및 현금성자산 감소(▲535억원), 재고자산 증가(155억원) 등으로 2022년말 3조 1,311억원 대비 ▲155억원(▲0.50%) 감소하였습니다. 부채총계는 3조 537억원으로 2022년말 대비 372억원(1.23%) 증가하였습니다. 이는 매입채무 및 기타채무가 2022년말 대비 1,185억원 증가한데 기인하고 있습니다. 자본총계는 2023년 당기순손실 ▲3,469억원 등으로 인하여 2022년말 대비 ▲527억원(46.01▲%) 감소한 619억원이며, 부채비율은 2022년말 대비 2,302.79% 증가한 4,934.60%를 기록하였습니다.

(2) 경영성과

1) 연결기준 경영실적

(단위 : 백만원, %)

구 분	제6기 (2023년 1~12월)	제5기 (2022년 1~12월)	제4기 (2021년 1~12월)	증 감(제5기 대비 제6기)	
				금 액	비 율
매출액	2,791,629	2,878,558	2,519,965	(86,929)	(3.02%)
영업활동손익	(188,836)	(336,727)	136,574	147,891	-
법인세비용차감전이익	(371,893)	(448,251)	102,372	76,358	-
계속영업당기순손익	(346,913)	(408,867)	58,415	61,954	-
중단영업손익	-	-	-	-	-
당기순이익	(346,913)	(408,867)	58,415	61,954	-
총포괄손익	(200,644)	(374,684)	87,103	174,040	-

※ 2023년 연결기준 매출액은 전년 2조 8,786억원 대비 ▲869억원(▲3.02%) 감소한 2조 7,916억원을 기록하였습니다. 영업이익은 전년 ▲3,367억원 대비 1,479억원 증가한 ▲1,888억원이며, 당기순이익은 전년 ▲4,089억원 대비 620억원 증가한 ▲3,469억원을 기록하였습니다.

2024년에는 70여개국 40억 인구가 잇달아 선거를 치르는 등 불안정한 경영환경이 최고조에 달 할 것으로 보이며, 이러한 경영환경에 적극적으로 대응하기 위해 효성화학㈜는 생산성 향상과 공정 개선으로 원가 경쟁력을 강화하고자 끊임없이 노력하고 있으며, 신규제품 개발 및 차별화 제품 개발로 화학사업 포트폴리오를 다각화하고 있습니다. 또한, 기술력을 바탕으로 품질에 대한 신뢰도를 높여가고 있으며 만족스러운 고객 서비스를 통해 최대의 가치를 제공하는 글로벌 화학기업으로 도약하고 있습니다.

이처럼 효성화학㈜는 선택과 집중을 통해 기존 사업부분을 강화하고, 신성장동력을 발굴, 육성함으로써 위기 뒤에 찾아올 기회에 적극 대비하고 있으며, 철저한 위기의식을 바탕으로 글로벌 TOP수준의 비즈니스역량 강화를 통해 수익성을 제고하고 신뢰의 기업문화를 구축하여 지속가능 경영체제 확립에도 최선을 다하고 있습니다.

2) 사업부문별 매출 및 영업이익 증감 내역

(단위 : 백만원, %)

구 분		제6기 (2023년 1~12월)	제5기 (2022년 1~12월)	제4기 (2021년 1~12월)	증 감(제5기 대비 제6기)	
					금 액	비 율
화학	매출액	2,791,629	2,878,558	2,519,965	(86,929)	(3.02%)

	영업이익	(188,836)	(336,727)	136,574	147,891	-

[화학 부문]
2023년 매출은 전년 2조 8,786억원 대비 ▲869억원(▲3.02%) 감소한 2조 7,916억원이며, 영업이익은 전년 ▲3,367억원 대비 1,479억원 증가한 ▲1,888억원입니다.

2024년에는 범용제품 대비 판가가 높은 특화/차별화 제품 판매 확대와 생산량 극대화(공정 효율화, 품질 안정화) 및 원가절감을 통한 제조원가 개선으로 수익성 향상을 도모할 계획입니다.

(3) 신규사업

폴리프로필렌의 해외시장 확대를 위해 베트남 남부 바리아붕따우성에 투자를 진행하여 프로판 조달에서 폴리프로필렌 생산에 이르는 수직계열화 체계를 구축하기위한 공장을 건립하였습니다. '20년 폴리프로필렌 공장을 가동하여 베트남 내수 시장 및 동남아 시장과 유럽, 러시아 등에 수출 판매를 확대 하고 있으며, '21년 하반기 폴리프로필렌 증설 라인과 프로필렌 공장 및 LPG 저장시설인 Cavern의 본격 가동으로 수익을 증대해 나가고 있습니다.

산업구조의 디지털 전환 가속화로 반도체 시장이 성장함에 따라 반도체 세정용 가스인 NF3의 수요가 증가하고 있습니다. 효성화학㈜는 NF3의 경쟁력 강화 및 고객 수요 대처를 위해 충청북도 옥산공장에 연산 2,000톤 규모의 생산라인 증설을 '21년 9월부터 진행하고 있으며, 2024년 가동 예정입니다.

중국의 식품 안전법 시행 강화와 방부제 등 식품용 첨가제 사용 기준 강화로 식품 포장용으로 산소 투과도가 낮은 나일론 필름의 사용이 증가되고 있어 이에 대응하고자 연산 36,000톤 규모의 공장을 신설하였으며, 이중 18,000톤의 생산라인을 2023년 12월부터 가동하고 있습니다.

(4) 환율변동 영향

효성화학㈜는 영업활동으로 인하여 미화(USD) 등 환율 위험에 노출되어 있으며 환율의 불확실성은 미래의 영업 거래, 자산과 부채에 영향을 미칠 수 있습니다. 이에 효성화학㈜는 외화 수입·지출 매칭을 통하여 환위험 리스크 발생 규모를 축소하는데 주력하며, 파생상품을 활용한 환 헷지를 하고 있습니다.
2023년 초 미 인플레이션 상승률이 크게 하락하면서 원/달러환율이 연 최저점 수준을 보였으나 상반기 미국의 소비 및 고용지표가 견고한 흐름을 나타내는 가운데 미 연방준비제도가 긴축적인 통화정책을 지속하며 점차 달러 강세가 이어졌고, 하반기에는 미국의 통화정책 완화 기대가 커졌으나 미 연방준비제도가 장기목표 대비 여전히 높은 인플레이션 수준을 의식하여 기준금리를 4회 연속 동결하며 전반적으로 강달러 흐름이 지속되었습니다.
국내외 금융기관들의 2024년 환율전망은 글로벌 경제가 점진적으로 둔화됨에 따라 빠르면 하반기부터 미 기준금리 인하가 시작되면서 달러 약세 전환 흐름이 나타날 것으로 예상하고 있으나, 이스라엘과 하마스의 중동 분쟁, 러시아, 미국 등 주요 국가의 선거 이벤트 등의 지정학적 리스크에 따라 일시적으로 환율 변동성이 커질 수 있는 상황입니다.
이에 따라, 원/달러환율 변동이 연결그룹의 영업실적에 영향을 미칠 것으로 예상되며, 핵심 사업부문의 경쟁력 강화와 원가 절감을 통해 환율 상승에 따른 영향을 극대화하고, 적절한

환헤지를 통해 환율 변동성에 따른 영향을 최소화하려고 노력하고 있습니다.

(5) 자산손상 및 감액손실

효성화학㈜ 사업보고서 'Ⅲ. 재무에관한사항 3. 연결재무제표 주석'을 참조하시기 바랍니다.

4. 유동성 및 자금의 조달과 지출 (연결기준)

[지배회사의 내용]

가. 유동성 현황

(단위 : 백만원, %)

구 분	제69기 (2023년말)	제68기 (2022년말)	증감	
			금액	비율
현금 및 현금성자산	147,662	143,610	4,052	2.82%
유동 자산	1,766,631	2,060,066	(293,435)	(14.24%)
유동 부채	1,708,893	1,811,857	(102,964)	(5.68%)
유동 비율	103.38%	113.70%	-	(10.32%p)

(1) 2023년말 유동성 비율은 103.38%로 전기말 대비 10.32%p 감소하였습니다. 이는 2023년말 유동 부채가 2022년말 대비 감소했음에도, 재고자산 및 기타유동금융자산 등이 감소하여 2022년말 대비 2023년말 유동 자산이 감소한 영향입니다.

나. 현금흐름

(단위 : 백만원)

구 분	제69기 (2023년)	제68기 (2022년)	증감 금액
기초현금	143,610	181,960	(38,350)
영업활동으로 인한 현금흐름	398,841	168,209	230,632
투자활동으로 인한 현금흐름	(104,874)	(154,264)	49,390
재무활동으로 인한 현금흐름	(286,879)	(63,358)	(223,521)
현금 및 현금성자산의 환율변동으로 인한 효과	(3,036)	11,062	(14,099)
현금의 증가(감소)	4,052	(38,350)	42,402
기말현금 (현금 및 현금성자산)	147,662	143,610	4,051

(1) 2023년 현금흐름은 영업활동으로 3,988억원 현금 유입, 투자활동 및 재무활동 현금흐름으로 각각 1,049억원, 2,869억원 현금 유출 발생 등으로 2022년말 대비 보유현금이 41억원 증가하였습니다.

다. 자금조달 (차입금내역)

(단위 : 백만원, %)

구 분	제69기 (2023년말)	제68기 (2022년말)	증감	
			금액	비율
단기차입금	798,300	913,257	(114,957)	(12.59%)
유동성장기차입금 및 유동성사채	167,327	172,377	(5,050)	(2.93%)
단기차입금 합계	965,627	1,085,634	(120,007)	(11.05%)
장기차입금	158,672	159,693	(1,021)	(0.64%)
사채	-	-	-	-
장기차입금 합계	158,672	159,693	(1,021)	(0.64%)
총 차입금	1,124,299	1,245,327	(121,028)	(9.72%)

※ 2023년말 총차입금은 2022년말 대비 1,210억원 감소한 1조 1,243억원이며, 보고기간중 항목별 차입금의 상세 변동내역은 아래와 같습니다.

(1) 단기차입금

(단위 : 백만원, %)

구 분	차입처	이자율(%)	당기말	전기말
일반대출	㈜우리은행 외	5.11 ~ 7.25	281,590	300,035
매출채권 매각차입(주1)	㈜우리은행 외	6.00 ~ 6.86	136,584	100,500
전자단기사채	KB증권 외	6.30	89,000	179,000
기타	㈜우리은행 외	3.42 ~ 7.35	291,126	333,722
합 계			798,300	913,257

(2) 장기차입금

(단위 : 백만원, %)

구 분	차입처	이자율(%)	당기말	전기말
<㈜효성>				
원화장기차입금	한국에너지공단	1.25	491	627
<종속기업>				
원화장기차입금	한화생명보험 외	2.85 ~ 5.49	237,000	130,000
외화장기차입금	수출입은행 외	5.80 ~ 7.76	88,540	201,499
합 계			326,031	332,126
차감: 유동성장기차입금			(167,327)	(172,377)
현재가치할인차금			(32)	(56)
합 계			158,672	159,693

[주요자회사의 내용]

■ 효성티앤씨㈜

(1) 유동성 현황

효성티앤씨㈜는 차입금 한도를 적정수준으로 유지하고, 영업자금 수요를 충족시키기 위해 차입금 한도나 약정을 위반하는 일이 없도록 유동성에 대한 예측을 항시 모니터링하고 있습니다. 유동성 예측은 단기 및 중장기적인 자금조달계획, 약정준수, 목표재무비율을 종합적으로 고려하고 있습니다.

효성티앤씨㈜의 연결기준 유동성 현황은 아래와 같습니다.

(단위 : 백만원)

구 분	제6기 (2023년말)	제5기 (2022년말)	제4기 (2021년말)	증감 (제5기 대비 제6기)	
				금액	비율
현금 및 현금성자산	100,629	103,107	143,763	▲2,478	▲2.40%
유동자산	1,856,067	2,143,068	2,605,431	▲287,001	▲13.39%
유동부채	1,881,749	2,184,964	2,249,513	▲303,215	▲13.88%
유동비율	98.64%	98.08%	115.82%	0.55%	-

효성티앤씨㈜의 유동자산은 대부분 현금 및 현금성자산, 매출채권과 재고자산으로 구성되어 있으며, 유동부채는 매입채무와 단기차입금으로 구성되어 있습니다.

유동자산은 매출액 감소에 따른 매출채권 및 기타채권 감소(▲1,113억원), 스판덱스 재고단가 하락 등으로 인한 재고자산 감소(▲1,515억원), 현금 및 현금성자산 감소(▲25억원) 등으로 전기말 대비 ▲2,870억원(▲13.4%) 감소한 1조 8,561억원을 기록했으며, 유동부채는 차입금이 크게 감소(▲3,134억원)한 영향으로 전년말 대비 ▲3,032억원(▲13.9%) 감소한 1조 8,817억원을 기록하였습니다.

2023년말 유동비율은 전년말대비 유동부채의 감소가 상대적으로 커, 전년말 98.1%에서 소폭 증가한 98.6%였습니다.

유동부채의 절반 가량인 단기차입금의 대부분은 만기연장이 가능하며, 이중 수출관련 차입금은 수출채권을 금융기관에 할인해서 발생한 차입금으로 만기 도래시 고객사로부터 입금되면 차입금이 상환되게 되어 유동성리스크에 크게 영향을 주는 것은 아닙니다.
또한, 현재 한도대 2,850억원 등의 여유한도를 보유하고 있어 단기채무 지급능력은 문제가 없으며, 향후 유동성 부족현상이 발생할 수 있을 것에 대비한 여유자금 확보를 위해 금융기관으로부터 선제적으로 일반대 차입을 실시하였고, Banker's Usance를 활용한 물대 지급이월, 회사채 발행도 적극 검토하고 있습니다.

효성티앤씨㈜의 연결기준 현금흐름 분석은 아래와 같습니다.

(단위 : 백만원)

구 분	제6기 (2023년 1~12월)	제5기 (2022년 1~12월)	제4기 (2021년 1~12월)	증감 (제5기 대비 제6기)	
				금액	비율
기초의 현금 및 현금성자산	103,107	143,763	122,242	▲40,656	▲28.28%

영업활동으로 인한 현금흐름	601,976	293,383	643,292	308,593	105.18%
투자활동으로 인한 현금흐름	(184,056)	(362,559)	(369,477)	178,502	49.23%
재무활동으로 인한 현금흐름	(420,398)	28,520	(252,302)	▲448,918	▲1,574.07%
현금 및 현금성자산의 환율변동으로 인한 효과	0	0	8	0	11.06%
현금의 순증감	(2,479)	(40,656)	21,521	38,177	93.90%
기말의 현금 및 현금성자산	100,629	103,107	143,763	▲2,479	▲2.40%

2023년 영업활동으로 인한 현금흐름 유입은 스판덱스 부문의 수익성이 크게 개선되면서 전년대비 3,086억원(105.2%) 증가한 6,020억원을 기록하였으며, 스판덱스 증설투자를 지속하면서 투자활동으로 인한 현금흐름 유출 ▲1,841억원이 발생했습니다.

순 현금유입 4,179억원 중 배당금 지급 ▲762억원 등을 제외하고 장단기 차입금을 상환하면서 재무활동으로 인한 현금흐름 유출은 ▲4,204억원이 발생했으며, 이로 인해 기말 현금 및 현금성 자산은 1,006억원으로 전년말대비 ▲25억원(▲2.4%) 감소했습니다.

효성티앤씨㈜의 유동성위험 분석내역은 다음과 같습니다.

(단위 : 백만원)

구 분	1년미만	1-5년	5년이상	합계
<당기말>				
매입채무 및 기타채무	880,021	16,943	-	896,964
차입금(이자포함)	916,689	434,604	30,123	1,381,416
파생상품부채(주1)	5,414	-	-	5,414
금융보증계약	160,767	-	-	160,767
예수보증금	4,740	20,872		25,612
리스부채	12,630	16,319	559	29,508
합 계	1,980,261	488,738	30,682	2,499,681
<전기말>				
매입채무 및 기타채무	870,779	14,518	-	885,297
차입금(이자포함)	1,227,222	427,021	43,550	1,697,793
파생상품부채(주1)	7,820	-	-	7,820
금융보증계약	175,815	-	-	175,815
예수보증금	1,714	22,377	-	24,091
리스부채	11,781	16,183	449	28,413
합 계	2,295,131	480,099	43,999	2,819,229

(주1) 매매목적 파생금융부채는 계약상 만기가 파생상품의 현금흐름의 시기를 이해하는 데 필수적이지 아니하기 때문에 그 공정가치 5,414백만원(전기말: 7,820백만원)이 1년 미만 구간에 포함되어 있습니다. 이러한 파생상품 계약은 만기보다는 순공정가치 기준으로 관리됩니다.

(2) 자금조달

보고기간종료일 현재 연결기준 차입금 내역은 다음과 같습니다.

(단위 : 백만원)

구 분	제6기 (2023년말)	제5기 (2022년말)	제4기 (2021년말)	증감 (제5기 대비 제6기)	
				금액	비율
단기차입금	752,307	1,027,799	746,937	▲275,492	▲26.80%
유동성장기차입금	121,971	159,871	152,496	▲37,900	▲23.71%
단기차입금 소계	874,278	1,187,670	899,433	▲313,392	▲26.39%
장기차입금	405,064	409,771	333,883	▲4,707	▲1.15%
총 차입금 합계	1,279,342	1,597,441	1,233,316	▲318,099	▲19.91%

전년말 대비 단기차입금 ▲3,134억원(▲26.4%) 감소 및 장기차입금 ▲47억원(▲1.2%) 감소로 2023년말 총차입금은 전년말대비 ▲3,181억원(▲19.9%) 감소한 1조 2,793억원을 기록했습니다.

이 중 단기차입금은 8,743억원(비중 68.3%)으로, 효성티앤씨㈜의 단기차입금이 ▲896억원 감소(유동성 위기 대비를 위해 금융기관으로부터 차입한 일반대 600억으로 300억원이 증가했으나 수출차입금이 ▲1,151억원 감소)했으며, 해외 법인의 운영자금 차입 감축 영향 등으로 효성티앤씨㈜ 종속회사의 차입금이 ▲2,238억원 감소하여 전년말대비 ▲3,134억원 감소했습니다.

장기차입금은 4,051억원으로(비중 31.7%), 효성티앤씨㈜는 장기차입금을 보유하고 있지 않으며, 효성티앤씨㈜ 해외 종속법인의 증설투자를 위한 시설자금 상환 영향으로 전년말 대비 ▲47억원 감소했습니다.

당기말 현재 연결실체가 조달한 자금의 각 항목별 내역은 아래와 같습니다.
1) 단기차입금

(단위 : 백만원)

구 분	차입처	당기말 현재 이자율(%)	제6기 (2023년말)	제5기 (2022년말)	제4기 (2021년말)
일반대출	산업은행 외	0.98~12.75	350,197	387,958	178,748
수출환어음 매각차입(주1)	우리은행 외	1.10~8.20	322,530	432,595	412,750
기타	서울주택도시공사 외	0.98~8.00	79,580	207,245	155,439
단기차입금 계			752,307	1,027,799	746,937

(주1) 연결그룹은 외화매출채권을 금융기관 등에 매각하였으며, 이중 매출거래처의 부도가 발생하는 경우 연결그룹이 은행에 해당 금액을 지급할 의무를 가지는 소구권이 있는 거래에 대해서는 담보부차입으로 회계처리하였습니다(효성티앤씨㈜ 사업보고서 'Ⅲ.재무에 관한 사항 3. 연결재무제표 주석 7. 금융자산의 양도, 40. 우발부채와 약정사항' 참조).

일반대 및 한도대(당좌차월 포함)를 포함한 금융기관 운영자금 차입금은 모두 차입기간 또는 약정기간이 1년으로 동일하나, 금리는 차입시점의 시장상황 등에 따라 차입건별로 상이합니다.

2) 장기차입금

(단위 : 백만원)

구 분	차입처	당기말 현재	제6기	제5기	제4기

		이자율(%)	(2023년말)	(2022년말)	(2021년말)
외화장기차입금	중국은행 등	3.50~8.09	527,035	569,642	486,379
장기차입금 계			527,035	569,642	486,379
(차감 : 유동성장기차입금)			(121,971)	(159,871)	(152,496)
합계			405,064	409,771	333,883

장기차입금은 모두 효성티앤씨㈜ 해외 종속회사의 투자관련 시설자금 차입금입니다. 금리, 차입기간 및 상환조건은 각 차입건별로 상이하며, 분할상환 조건인 경우 해당 상환시점에 분할상환을 진행하고 있습니다.

(3) 지출

2022년 7월 베트남에 Hyosung Dong Nai Nylon Co., Ltd.를 설립(효성티앤씨㈜ 100%)하였으며, 자본금은 총 118백만불 입니다. 이 중 2023년까지 107백만불 출자 완료하였으며, 나머지 11백만불은 2024년내 투자자금 소요시기에 맞춰 분할 출자할 예정입니다.
이 외 현재로서는 신규 및 중요한 지출 계획은 없으며, 향후 신규 투자 등 중요한 지출 계획 발생 시 공시 등을 통해 관련내용을 제공하도록 하겠습니다.

■ 효성중공업㈜

가. 유동성 현황

(단위 : 백만원, %)

구 분	제6기 (2023년)	제5기 (2022년)	증감
현금 및 현금성자산	277,805	212,740	65,065
유동자산	2,351,430	2,221,500	129,930
유동부채	2,811,485	2,504,911	306,574
유동비율	83.64%	88.69%	(5.05%p)

나. 현금흐름

(단위 : 백만원)

구 분	제6기 (2023년)	제5기 (2022년)
기초현금	212,740	81,009
영업활동으로 인한 현금흐름	454,663	(67,110)
투자활동으로 인한 현금흐름	(51,721)	(117,688)
재무활동으로 인한 현금흐름	(338,331)	317,677
현금 및 현금성자산의 환율변동으로 인한 효과	454	(1,148)
중단영업으로 인한 현금의 감소	-	-
현금의 증가(감소)	65,065	131,731
기말현금 (현금 및 현금성자산)	277,805	212,740

※ 2023년 현금흐름은 영업활동 현금흐름으로 4,547억원이 유입되었습니다. 장기대여금대여, 유형자산 취득 등의 투자활동으로 517억원의 현금이 유출되었고, 차입금 감소 등 재무활동으로 3,383억원이 유출되어 기말 보유현금은 2,778억원을 기록하였습니다.

다. 자금조달(차입금내역)

(단위 : 백만원)

구 분	제6기 (2023년)	제5기 (2022년)	증감
단기차입금	593,226	730,186	(136,960)
유동성장기차입금 및 유동성사채	309,878	219,977	89,901
단기차입금 합계	903,104	950,163	(47,059)
장기차입금	178,436	440,080	(261,644)
사채	219,685	219,685	-
전환상환우선주	-	-	-
장기차입금 합계	398,121	659,765	(261,644)
총차입금	1,301,225	1,609,928	(308,703)

■ 효성첨단소재㈜

효성첨단소재㈜는 차입금 한도를 적정수준으로 유지하고, 영업자금 수요를 충족시키기 위해 차입금 한도나 약정을 위반하는 일이 없도록 유동성에 대한 예측을 항시 모니터링하고 있습니다. 유동성 예측은 단기 및 중장기적인 자금조달계획, 약정준수, 목표재무비율을 종합적으로 고려하고 있습니다.

가. 유동성 현황

(단위 : 백만원)

구 분	제 6 기 (2023년 12월말)	제 5 기 (2022년 12월말)	제 4 기 (2021년 12월말)	증감 (제5기 대비 제6기)	
				금액	비율
현금 및 현금성자산	20,339	23,869	33,590	▲3,530	▲14.79%
유동자산	1,185,156	1,331,264	1,355,009	▲146,108	▲10.98%
유동부채	1,751,303	1,624,968	1,744,511	126,335	7.77%
유동비율	67.67%	81.93%	77.67%	-	▲14.26%

효성첨단소재㈜의 유동자산은 대부분 매출채권, 재고자산이며 유동부채는 매입채무와 단기차입금으로 구성되어 있습니다. 2023년말 유동비율은 67.67%로 2022년말 81.93%에 비해 14.26% 하락하였습니다. 상세내역을 보면, 유동자산은 재고자산 감소 1,458억 등으로 전기대비 1,461억 감소한 1조 1,852억을 기록하였습니다. 유동부채는 당기법인세부채가 416억 감소하였으나, 매입채무 및 기타채무가 850억 증가, 차입금 821억 증가 등으로 전기 대비 1,263억 감소한 1조 7,513억을 기록하였습니다.

나. 유동성 위험

(단위 : 백만원)

구분	제 6기 (2023년 12월말)				제 5기 (2022년 12월말)			
	1년미만	1-5년	5년이상	합계	1년미만	1-5년	5년이상	합계
매입채무 및 기타채무	462,966	6,303	-	469,269	399,950	6,025	-	405,975
차입금(이자 포함)	1,280,078	538,372	-	1,818,450	1,197,019	507,494	-	1,704,513
파생상품부채	253	-	-	253	392	-	-	392
리스부채	5,251	3,049	-	8,300	4,976	6,117	-	11,093
합계	1,748,548	547,724	-	2,296,272	1,602,337	519,636	-	2,121,973

다. 현금흐름

(단위 : 백만원)

구 분	제 6 기 (2023년 1~12월)	제 5 기 (2022년 1~12월)	제 4 기 (2021년 1~12월)	증감 (제5기 대비 제6기)	
				금액	비율
기초현금	23,869	33,590	47,128	▲9,721	▲28.94%
영업활동으로 인한 현금흐름	352,903	350,446	234,660	2,457	0.70%
투자활동으로 인한 현금흐름	(350,037)	(251,563)	(89,144)	▲98,474	39.14%
재무활동으로 인한 현금흐름	(12,829)	(102,670)	(163,668)	89,841	▲87.50%
현금 및 현금성자산의 환율변동으로 인한 효과	6,433	(5,934)	4,614	12,367	▲208.41%
현금의 증가(감소)	(3,530)	(9,721)	(13,538)	6,191	▲63.69%
기말현금 (현금 및 현금성자산)	20,339	23,869	33,590	▲3,530	▲14.79%

2023년 현금흐름은 영업활동에서 당기순이익 473억원, 감가상각비 및 무형자산 상각비 1,735억원의 유입, 재고자산 증감으로 인한 1,614억원 유입 등으로 순 현금흐름으로 3,529억원이 유입되었습니다. 반면에 국내외 시설투자 등 투자활동으로 3,500억원의 현금 유출이 발생되었고, 배당금 지급 977억, 차입 및 상환 등 재무활동으로 128억원이 유출되었습니다. 이로 인해 보유현금이 전년말 대비 35억원(▲14.79%) 감소하였습니다.

라. 자금조달(차입금내역)

(단위 : 백만원)

구 분	제 6 기 (2023년 1~12월)	제 5 기 (2022년 1~12월)	제 4 기 (2021년 1~12월)	증감 (제5기 대비 제6기)	
				금액	비율
단기차입금	1,000,263	1,073,841	960,436	▲73,578	▲6.85%
유동성장기차입금 및 유동성사채	225,632	69,984	200,335	155,648	222.41%
단기차입금 합계	1,225,895	1,143,825	1,160,771	82,070	7.18%
장기차입금	414,436	300,407	126,179	114,029	37.96%
사채	98,861	186,605	253,860	▲87,744	▲47.02%
장기차입금 합계	513,297	487,012	380,039	26,285	5.40%
총차입금	1,739,192	1,630,837	1,540,810	108,355	6.64%

2023년말 총차입금은 2022년말 대비 1,084억 증가(6.64%)한 1조 7,392억이며,
당기말 현재 연결회사가 조달한 차입금의 상세 변동내역은 아래와 같습니다.

(1) 단기차입금

(단위 : 백만원)

차입금 종류	차입처	최장 만기일	당기말 연이자율(%)	당기말	전기말
원화단기차입금					
일반대출	우리은행 외	2024-01-29	4.91~5.01	51,500	63,500
소 계				51,500	63,500
외화단기차입금					
일반대출	국민은행 외	2024-12-22	2.4~7.33	597,247	658,645
기타(주1)	우리은행 외	-	-	351,516	351,696
소 계				948,763	1,010,341
합 계				1,000,263	1,073,841

(주1) 기타는 매출채권 매각차입과 유산스 관련 차입 등으로 구성되어 있습니다.

(2) 장기차입금

(단위 : 백만원)

차입금 종류	차입처	최장 만기일	당기말 연이자율(%)	당기말	전기말
원화장기차입금					
일반자금대출	-	-	-	-	30,000
시설대	산업은행 외	2026-11-09	1.95~5.21	127,500	54,000
외화장기차입금					
시설대	산업은행 외	2026-04-03	7.46~7.91	287,536	143,205
일반대출	산업은행 외	2028-06-16	3.3~6.9	137,171	73,287
합 계				552,207	300,492
차감: 유동성장기차입금				(136,997)	-
차감: 시설대 주선수수료 등				(775)	(85)
차 감 계				414,435	300,407

(3) 사채

(단위 : 백만원)

종류	발행회차	최장 만기일	당기말 연이자율(%)	당기말	전기말
확정금리 원화사채	261-2회 공모사채	-	-	-	40,000
확정금리 원화사채	262-2회 공모사채	-	-	-	30,000
확정금리 원화사채	2-2회 공모사채	2025-07-07	3.17	51,000	51,000

확정금리 원화사채	3-1회 공모사채	2024-03-04	1.95	50,000	50,000
확정금리 원화사채	3-2회 공모사채	2026-03-04	2.33	48,000	48,000
변동금리 외화사채	4회 사모사채	2024-05-28	6.57	38,682	38,019
합계				187,682	257,019
차감: 유동성				(88,635)	(69,984)
사채할인발행차금				(186)	(430)
차감 후 잔액				98,861	186,605

효성첨단소재㈜가 발행한 공모사채는 담보권설정 제한, 자산처분 제한 등의 이행조건이 부과되어 있으며, 효성첨단소재㈜는 이행조건을 준수하고 있습니다. 상세 내용은 효성첨단소재㈜ 사업보고서 'Ⅲ. 재무에 관한 사항 7. 증권의 발행을 통한 자금조달에 관한 사항을 참고하시기 바랍니다.

■ 효성화학㈜

(1) 유동성 현황

(단위 : 백만원, %)

구 분	제6기 (2023년)	제5기 (2022년)	제4기 (2021년)	증 감(제5기 대비 제6기)	
				금 액	비 율
현금 및 현금성자산	52,815	106,319	34,797	(53,504)	(50.32%)
유동자산	699,214	819,924	788,985	(120,710)	(14.72%)
유동부채	2,147,489	1,715,749	1,083,164	431,740	25.16%
유동비율	32.56%	47.79%	72.84%	-	(15.23%)

※2023년말 유동비율은 32.56%로 2022년말 47.79% 대비 15.23% 감소하였습니다.

(2) 현금흐름

(단위 : 백만원)

구 분	제6기 (2023년 1~12월)	제5기 (2022년 1~12월)	제4기 (2021년 1~12월)	증 감 (제5기 대비 제6기)
기초현금	106,319	34,797	10,181	71,522
영업활동으로 인한 현금흐름	77,414	(134,764)	68,665	212,178
투자활동으로 인한 현금흐름	(151,159)	(230,710)	(307,440)	79,551
재무활동으로 인한 현금흐름	28,893	416,723	262,686	(387,830)
현금 및 현금성자산의 환율변동으로 인한 효과	(8,652)	20273	705	(28,925)
중단영업으로 인한 현금의 감소	-	-	-	-
현금의 증가(감소)	(53,504)	71,522	24,616	(125,026)
기말현금 (현금 및 현금성자산)	52,815	106,319	34,797	(53,504)

※ 2023년 현금흐름은 세전손실 3,719억원, 감가상각비 및 무형자산 상각비 2,453억원, 이자수지 1,697억원 등으로 영업활동 현금흐름이 774억원 유입되었으며, 국내외 시설투자 등 투자활동으로 1,512억원의 현금 유출이 발생되었고, 차입금 증가 및 사채 발행 등 재무활동을 통해 289억원의 현금이 유입되었습니다. 이로 인해 보유현금이 기초 대비 535억원 감소하였습니다.

(3) 자금조달(차입금내역)

(단위 : 백만원, %)

구 분	제6기 (2023년)	제5기 (2022년)	제4기 (2021년)	증 감(제5기 대비 제6기)	
				금 액	비 율
단기차입금	689,016	645,412	339,711	43,604	6.76%
유동성장기차입금 및 유동성사채	897,623	636,467	242,881	261,156	41.03%
단기차입금 합계	1,586,639	1,281,879	582,592	304,760	23.77%
장기차입금	576,503	913,839	1,139,946	(337,336)	(36.91%)
사채	296,558	340,456	297,436	(43,898)	(12.89%)
전환상환우선주	-	-	-	-	-
장기차입금 합계	873,061	1,254,295	1,437,382	(381,234)	(30.39%)
총차입금	2,459,700	2,536,174	2,019,974	(76,474)	(3.02%)

※ 효성화학㈜ 사업보고서 'Ⅲ. 재무에관한사항 3. 연결재무제표 주석 22. 차입금'을 참조하시기 바랍니다.

5. 부외거래에 대한 분석

[지배회사의 내용]

- 타인을 위한 지급보증 등

당사는 연결그룹의 관계기업인 Hyosung Istanbul TEKSTIL LTD.STI과 동 관계기업의 자회사인 Hyosung DongNai Co., Ltd.를 위해 각각 USD 65,000천, USD 274,300천의 지급보증을 제공하고 있습니다. 연결그룹은 연결그룹의 매출처인 CMS infosys를 위해 USD 5,100천의 지급보증을 제공하고 있습니다.

- 기타약정
당사는 종속기업인 하나대체투자랜드칩사모부동산투자신탁39호의 당기말 차입금 150,000백만원(전기말: 130,000백만원)과 관련하여 대출원리금 상환자금이 부족할 경우 서울시 강남구 소재 특정부동산을 공정가액으로 매입하는 약정을 주식회사 우리은행과 체결하고 있습니다.
당사는 당기말 현재 상법 제530조의9 제1항의 규정에 의하여 분할신설법인인 효성티앤씨㈜, 효성중공업㈜, 효성첨단소재㈜, 효성화학㈜의 분할기일의 채무 중 잔여채무에 대하여 연대하여 변제할 책임이 있습니다. 또한 분할기일 이전에 발생한 지급보증이나 자금보충약정 및 조건부 채무인수약정, 책임준공 등에 대해서 분할신설회사와 연대하여 책임이 있습니다.

- 당사의 상세 부외거래는 'Ⅲ. 재무에 관한 사항 3. 연결재무제표 주석 37. 기타충당부채,우발부채 및 우발자산에 대한 주석' 및 'Ⅲ. 재무에 관한 사항 5. 재무제표 주석 39. 기타충당부채,우발부채 및 우발자산에 대한 주석'을 참조하시기 바랍니다.

[주요자회사의 내용]

■ 효성티앤씨㈜
효성티앤씨㈜의 연결그룹은 수표 1매를 발주처에 견질로 제공하고 있으며, 당기말 현재 금융기관과 당좌대출 및 무역어음할인과 수입신용장지급보증, 일반대출 등의 약정(한도 : 2조 6,019억원)을 체결하고 있으며, 매출채권 할인 등의 약정(한도 : 1조 5,019억원)을 체결하고 있습니다. 또한, 4대보험 납부 목적으로 신용카드 약정(한도 : 40억원)을 체결하고 있습니다.

또한, 당기말 현재 연결그룹은 기타특수관계자를 위하여 1,608억원의 지급보증을 제공하고 있으며, 효성티앤씨㈜는 특수관계자인 효성티앤씨㈜ 종속기업 등을 위해 9,621억원의 지급보증을 제공하고 있습니다.

당기말 현재 연결그룹 소유의 자산 중 유형자산(3,756억원), 매출채권(3,123억원) 및 현금및현금성자산・무형자산(344억원)이 금융기관 등에 담보로 제공되어 있습니다.

당기말 현재 연결그룹을 대상으로 제기된 소송은 원고사건 4건 및 피고사건 7건 등이 있으며, 소송사건의 최종결과는 현재 예측될 수 없습니다.

이에 따라 향후 중요한 자금지출을 초래할 수 있는 가능성은 있으나, 불확실성으로 인해 연결 및 별도 재무제표에는 발생가능한 조정사항 및 파급효과를 반영하고 있지 않습니다.

상기 기재된 부외거래에 대한 상세한 사항은 효성티앤씨㈜ 사업보고서 'Ⅲ. 재무에 관한 사항 3. 연결재무제표 주석 40. 우발부채와 약정사항' 및'Ⅲ. 재무에 관한 사항 5. 재무제표 주석 41. 우발부채와 약정사항'을 참조하시기 바랍니다.

■ 효성중공업㈜
연결회사의 부외거래 관련사항은 본문 'XI.그 밖에 투자자 보호를 위하여 필요한 사항 2. 우발부채 등에 관한 사항' 을 참조하시기 바랍니다.

■ 효성첨단소재㈜
당기말 현재 효성첨단소재㈜ 연결회사의 소송내역은 다음과 같습니다.

종류	건수	소송금액	내역
원고사건	1	950	경주공장 중노위 판정 취소 행정소송
피신청인	1	45,129	원재료 구매 계약 위반 주장 ICC 중재 신청

상기의 소송 및 중재사건의 최종결과는 당기말 현재 예측될 수 없으며, 이에 따라 연결그룹의 재무제표는 이러한 불확실성으로 인하여 발생가능한 조정사항을 반영하고 있지않습니다.

보다 상세한 연결회사의 부외거래 관련사항은 효성첨단소재㈜ 사업보고서 'Ⅲ.재무에관한사항 5.재무제표 주석 41.우발부채와약정사항', 'Ⅲ.재무에관한사항 3.연결재무제표 주석 39.우발부채와 약정사항 및 본문 'XI.그밖에 투자자 보호를 위하여 필요한 사항 2. 우발채무 등' 을 참조 하시기 바랍니다.

■ 효성화학㈜
연결회사의 부외거래 관련사항은 본문 'XI.그 밖에 투자자 보호를 위하여 필요한 사항 2. 우발부채 등에 관한 사항' 을 참조하시기 바랍니다.

6. 그 밖에 투자의사결정에 필요한 사항

[지배회사의 내용]

가. 중요한 회계정책 및 추정에 관한 사항
당사 연결 재무제표는 '주식회사 등의 외부감사에 관한 법률'에 따라 제정된 한국채택국제회계기준에 따라 작성되었으며, 공정가치로 평가된 일부 자산을 제외하고는 역사적원가를 기준으로 작성되었습니다. 또한, 2023년 1월 1일로 개시하는 회계기간부터 다음의 개정 기준서를 신규로 적용하였으나, 현재 재무제표에 미치는 중요한 영향은 없습니다.
- 기업회계기준서 제1117호 '보험계약'
- 기업회계기준서 제1008호 '회계정책, 회계추정의 변경 및 오류' 개정 - 회계추정치 의 정의
- 기업회계기준서 제1001호 '재무제표 표시' 개정 - 회계정책 공시
- 기업회계기준서 제1012호 '법인세' - 단일 거래에서 자산과 부채가 동시에 생기는 경우의 이연법인세
- 기업회계기준서 제1012호 '법인세' 개정 - 국제조세개혁 - 필라2 모범규칙
  (동 개정사항이 연결그룹의 연결재무제표에 미치는 영향에 대한 평가가 초기 단계에 있으며, 잠재적 익스포저 관련 정보를 알지 못하거나 합리적으로 추정할 수 없습니다.)

연결회사의 기타 중요한 회계정책 및 추정에 관한 사항은 'Ⅲ. 재무에관한사항 3. 연결재무제표 주석 2. 회계정책 목록, 3. 회계정책, 회계추정의 변경 및 오류에 대한 공시' 를 참조하시기 바랍니다.

나. 환경 및 종업원 등에 관한 사항
㈜효성은 2010년부터 2014년까지 『저탄소 녹색성장 기본법』 제42조 제5항에 따라 관리업체로, 2015년부터 현재까지 『온실가스배출권의 할당 및 거래에 관한 법』 제8조 제1항에 따라 할당업체로 지정되었으며, 배출권거래제도의 규제를 받고 있습니다.

㈜효성은 2018년 6월 1일자로 지주회사 체제로 전환하여 ㈜효성, 효성티앤씨㈜,

효성중공업㈜, 효성첨단소재㈜, 효성화학㈜로 인적분할되었으며, 2019년 11월 11일온실가스 보고에 대한 권리의무승계가 완료됨에 따라 2019년부터 온실가스 배출량 및 에너지 사용량은 분할 5개사가 각각 별도 보고합니다.

환경 등에 관한 상세 사항은 'XI.그 밖에 투자자 보호를 위하여 필요한 사항 4. 작성기준일 이후 발생한 주요사항 등 기타사항 다. 녹색경영'을 참조하시기 바랍니다.

당기 중 주요 핵심인력 이동사항 등 유의한 종업원 관련 변동사항은 없습니다.

다. 법규상의 규제에 관한 사항
우리나라에서는 경제력 집중 및 산업의 독점화를 방지하기 위하여 지주회사 제도를 법률로 금지하여 왔으나 IMF 금융위기 이후 구조조정을 원활하게 하기 위하여 공정거래법상 엄격한 요건을 충족할 경우에 한하여 지주회사 설립 및 전환을 허용하고 있습니다.
공정거래법에서는 지주회사의 행위제한요건을 열거하였으며 이를 위반할 경우 공정거래위원회로부터 독점규제 및 공정거래에 관한 법률 제38조 제3항에 따른 과징금 및 동법 제124조 및 제128조에 의한 벌칙을 부과받을 수 있습니다.

당사는 금융자회사인 효성캐피탈㈜의 보통주식 전부를 2020년 12월 18일 매각을 완료하였습니다. 이를 통해 당사는 지주회사의 행위제한규정 위반을 해소하는 등 자회사, 손자회사 지분 요건 등에 대한 규제를 받고 있습니다.

라. 파생상품 및 위험관리정책에 관한 사항
당사는 영업활동과 관련된 시장위험, 신용위험, 유동성 위험, 자본위험 등을 최소화하기 위한 재무관리정책을 실시하고 있습니다. 지배회사는 각각의 위험 요인에 대해 관리/감독하기 위한 재무위험 관리 정책 및 프로그램을 운용하고 있습니다. 재무적 Risk관리는 재무본부에서 주관하고 있으며 본사 내 사업부 및 국내외 종속회사와의 유기적인 협력을 통해 주기적으로 재무위험의 측정, 평가 및 헷지 등을 실행하고 있습니다. 재무본부에서 수출입 및 외환관리 업무를 담당하고 있고, 시장위험의 예측과 위험자산의 환변동 등에 따른 실적분석을 통하여 위험관리를 하고 있습니다. 또한, 국내외 투자은행 및 금융기관에서 제공하는 시장정보를 이용하여 시장위험에 대한 예측, 관리, 분석, 보고 등의 업무를 수행하고 있습니다.

당사는 외환포지션에 따른 환위험을 최소화하기 위하여 수출대금과 수입결제 자금을 통화별, 만기별로 일치시키는 매칭(Matching), 급격한 환율변동이 있을 경우 자금결제 시기를 당기거나 늦추는 리딩(Leading) 및 래깅(Lagging), 동일 거래가 반복되는 업체에는 차액만 결제하여 정리하는 상계(Netting), 환율변동 흐름 및 예측에 따라 결제 통화를 조정하는 결제통화 조정 전략, 환율변동에 따른 수출입 가격조정 등의대내적 관리 기법을 주로 이용하고 있으며 그 외 선물환과 환변동 보험 등의 파생상품 거래를 이용한 대외적인 전략 등을 사용하고 있습니다.

보다 상세한 사항은 'Ⅱ.사업의내용 5.위험관리 및 파생거래'를 참조하시기 바랍니다.
[주요자회사의 내용]

■ 효성티앤씨㈜

(1) 중요한 회계정책 및 추정에 관한 사항
효성티앤씨㈜ 연결 및 별도 재무제표는 한국채택국제회계기준에 따라 작성되었으며, 재무제

표 작성 시 중요한 회계추정의 사용을 허용하고 있습니다. 또한, 2023년 1월 1일로 개시하는 회계기간부터 아래의 제・개정된 기준서 및 해석서를 적용하고 있으나, 재무제표에 미치는 중요한 영향은 없습니다.
1) 기업회계기준서 제1001호 '재무제표 표시' 개정 - '회계정책'의 공시
2) 기업회계기준서 제1001호 ' 재무제표 표시 ' - 행사가격 조정 조건이 있는 금융부채 평가손익 공시
3) 기업회계기준서 제1008호 '회계정책, 회계추정의 변경 및 오류' - '회계추정'의 정의
4) 기업회계기준서 제1012호 '법인세' - 단일거래에서 생기는 자산과 부채에 대한 이연법인세
5) 기업회계기준서 제1117호 '보험계약' 제정
6) 기업회계기준서 제1012호 '법인세' - '국제조세개혁 - 필라2 모범규칙'

또한, 제정 또는 공표되었으나 시행일이 도래하지 않아 적용하지 아니한 제・개정 기준서 및 해석서는 다음과 같습니다. 동 개정사항은 2024년 1월 1일 이후 시작하는 회계연도부터 적용하며, 조기적용이 허용됩니다만, 연결그룹은 동 개정으로 인해 재무제표에 미치는 중요한 영향은 없을 것으로 예상하고 있습니다.
1) 기업회계기준서 제1001호 '재무제표 표시' 개정 - 부채의 유동/비유동 분류, 약정사항이 있는 비유동부채

2) 기업회계기준서 제1007호 '현금흐름표', 기업회계기준서 제1107호 '금융상품: 공시' 개정 - 공급자금융약정에 대한 정보 공시
3) 기업회계기준서 제1116호 '리스' 개정 - 판매후리스에서 생기는 리스부채
4) 기업회계기준서 제1001호 '재무제표 표시' 개정 - '가상자산 공시'

중요한 회계정책 및 추정에 관한 세부사항은 효성티앤씨㈜ 사업보고서 'Ⅲ.재무에 관한 사항 3. 연결재무제표 주석 2. 중요한 회계정책, 2.1 재무제표 작성기준' 및 'Ⅲ.재무에 관한 사항 5. 재무제표 주석 2. 중요한 회계정책, 2.1 재무제표 작성기준'을 참조하시기 바랍니다.

(2) 환경 및 종업원 등에 관한 사항
공시대상기간 중 온실가스 배출권의 할당 및 거래에 관한 법률 제17조2항 위반에 따라 과태료 2백만원을 부과받았으며, 과태료 납부 및 재발방지를 위해 정기적인 실태조사 시행과 담당자 업무지도, 관리감독 강화를 할 계획입니다.

공시대상기간 중 주요 핵심인력 이동사항 등 유의한 종업원 관련 변동사항은 없습니다.

(3) 법규상의 규제에 관한 사항
공시대상기간 중 국세청의 법인제세 정기조사 결과에 따른 추징금 약 382억원 및 노동부의 산업안전보건법 위반에 따른 과태료 14백만원, 환경부의 온실가스 배출권의 할당 및 거래에 관한 법률 위반에 따른 과태료 2백만원을 부과받은 사실이 있습니다. 해당하는 조치에 대해 추징금 및 과태료 납부를 완료하였으며, 재발방지를 위해 각 사안별 대응방안을 마련하고 관리감독을 강화하고 있습니다.

(4) 파생상품 및 위험관리정책에 관한 사항
효성티앤씨㈜는 글로벌 수출입활동으로 인하여 장부통화와 다른 외화의 수입 및 지출이 발생하고 있습니다. 효성티앤씨㈜는 영업활동에서 발생하는 환위험을 최소화하기 위하여 수출입 등의 경상거래 및 예금, 차입 등의 자금거래시 장부 통화로 거래하거나 입금 및 지출 통화

를 일치시키는 것을 원칙으로 함으로써 환포지션 발생을 억제하고, 불가피하게 발생한 환포지션에 대해서는 관리원칙 및 정책, 규정에 따라 환위험을 관리하고 있습니다. 효성티앤씨㈜의 환위험 관리 원칙, 정책 및 규정은 환위험의 정의, 측정주기, 관리주체, 관리절차, 헷지 기간, 헷지 비율 등을 포함하고 있습니다.

파생상품 및 위험관리정책 관련 기타 내용은 효성티앤씨㈜ 사업보고서 'Ⅱ.사업의 내용 7. 시장위험과 위험관리, 8. 파생상품 등의 거래 현황'과 'Ⅲ.재무에 관한 사항 3. 연결재무제표 주석 4. 재무위험관리' 및 'Ⅲ.재무에 관한 사항 5. 재무제표 주석 4. 재무위험관리'를 참조하시기 바랍니다.

■ 효성중공업㈜

가. 중요한 회계정책 및 추정에 관한 사항
연결회사의 중요한 회계정책 및 추정에 관한 사항은 효성중공업㈜ 사업보고서 'Ⅲ.재무에관한사항 3.연결재무제표 주석 2.중요한 회계정책'을 참조하시기 바랍니다.

나. 파생상품 및 위험관리정책에 관한 사항
연결회사의 파생상품 및 위험관리정책에 관한사항은 효성중공업㈜ 사업보고서 'Ⅱ.사업의내용 7.시장위험과 위험관리' 및 '8.파생상품의 거래현황'을 참조하시기 바랍니다.

■ 효성첨단소재㈜
가. 중요한 회계정책 및 추정에 관한 사항

연결그룹의 재무제표는 한국채택국제회계기준(이하 기업회계기준)에 따라 작성됐습니다. 한국채택국제회계기준은 국제회계기준위원회("IASB")가 발표한 기준서와 해석서 중 대한민국이 채택한 내용을 의미합니다.

재무제표는 다음을 제외하고는 역사적 원가에 기초하여 작성하였습니다.

- 특정 금융자산과 금융부채(파생상품 포함), 공정가치로 측정하는 특정 유형자산과 투자부동산 유형
- 순공정가치로 측정하는 매각예정자산
- 확정급여제도와 공정가치로 측정하는 사외적립자산

보다 상세한 연결회사의 중요한 회계정책 및 추정에 관한 사항은 효성첨단소재㈜ 사업보고서 'Ⅲ.재무에관한사항 3.연결재무제표 주석 2.중요한 회계정책'을 참조하시기 바랍니다.

나. 환경 및 종업원 등에 관한 사항

효성첨단소재㈜는「온실가스 배출권의 할당 및 거래에 관한 법률」및 『온실가스 배출권의 할당, 조정 및 취소에 관한 지침』 제36조에 따라 ㈜효성 배출권거래제 할당대상업체의 권리와 의무를 승계하여 2019년 11월 11일 할당업체로 지정되었으며, 관련 현황은 아래와 같습니다.
보다 상세한 환경 등에 관한 사항은 효성첨단소재㈜ 사업보고서 'XI.그 밖에 투자자 보호를 위하여 필요한 사항 4. 작성기준일 이후 발생한 주요사항 등 기타사항'을 참조하시기 바랍니

다.

당기 중 주요 핵심인력 이동사항 등 유의한 종업원 관련 변동사항은 없습니다.

다. 법규상의 규제에 관한 사항

(1) 기관에 대한 제재

제재조치일	조치기관	조치대상자	조치내용	사유 및 근거법령	조치에 대한 이행현황	재발방지를 위한 대책
2019.09.10	국세청	㈜효성 첨단소재	법인세 경정처분 (㈜효성 첨단소재분 579억원) (주1)	2015년~2017년 법인제세 정기조사	납부 완료	업무지도 및 관리감독 강화
2022.12.26	환경부	㈜효성 첨단소재	0.8백만원(주2)	「온실가스 배출권의 할당 및 거래에 관한 법률」 제17조2항에 따른 할당 취소사유 통보서를 기한 내 제출하지 않음	납부 완료	사업장 폐쇄,양도 통보 관련 R&R 명확화 및 담당자 숙지를 위한 교육 진행
2023.9.6	고용노동부 광주지방고용노동청 전북권 중대산업사고 예방센터	㈜효성 첨단소재	2.4백만원(주3)	산업안전보건법 제44조 제1항, 시행령 제45조, 시행규칙 제51조에 따라 유해하거나 위험한 설비의 설치・이전 또는 주요 구조부분의 변경공사의 착공일 30일 전까지 공정안전보고서를 작성 및 제출하지 않음	납부 완료	업무 매뉴얼화 및 담당자 교육
2023.10.10	전주시청	㈜효성 첨단소재	2.5백만원	고압가스 안전관리법 제4조1항 후단 및 동법 시행규칙 제4조5항에 따라 대표자 변경에 따른 고압가스 제조 변경허가 신청서를 대표이사 변경일로부터 30일 이내 미제출	납부 완료	업무 매뉴얼화 및 담당자 교육
2023.12.7	환경부	㈜효성 첨단소재	4.8백만원(주4)	화학물질관리법 제32조에 따른 유해화학물질 관리자 퇴직 및 선임신고 미이행	납부 완료	업무 매뉴얼화 및 담당자 교육

보다 상세한 법규상 주요 규제내용은 효성첨단소재㈜ 사업보고서 'XI.그 밖에 투자자 보호를 위하여 필요한 사항 3. 제재 등과 관련된 사항'을 참조하시기 바랍니다.

라. 파생상품 및 위험관리정책에 관한 사항

연결회사는 파생상품 및 시장위험, 신용위험 등에 대한 위험관리 정책을 보유하고 있으며, 보다 상세한 사항은 효성첨단소재㈜ 사업보고서 'Ⅱ.사업의내용 5.위험관리 및 파생거래'를 참조하시기 바랍니다.

■ 효성화학㈜

(1) 중요한 회계정책 및 추정에 관한 사항

연결회사의 중요한 회계정책 및 추정에 관한 사항은 효성화학㈜ 사업보고서 'Ⅲ. 재무에관한 사항 3. 연결재무제표 주석 2. 중요한 회계정책'을 참조하시기 바랍니다.

(2) 파생상품 및 위험관리정책에 관한 사항

연결회사의 파생상품 및 위험관리정책에 관한사항은 효성화학㈜ 사업보고서 'Ⅱ. 사업의내용 5. 위험관리 및 파생거래' 를 참조하시기 바랍니다.

V. 회계감사인의 감사의견 등

1. 외부감사에 관한 사항

가. 회계감사인의 명칭 및 감사의견(검토의견 포함)

사업연도	감사인	감사의견	강조사항 등	핵심감사사항
제69기(당기) (2023년)	한영회계법인	적정	해당사항 없음	- 운송주선용역의 발생사실 및 기간 귀속
제68기(전기) (2022년)	한영회계법인	적정	해당사항 없음	- 관계기업투자 주식손상평가
제67기(전전기) (2021년)	한영회계법인	적정	해당사항 없음	- 관계기업투자 주식 손상평가 - 운송주선용역의 발생사실 및 기간귀속

※ 당사의 주요 종속회사는 공시대상기간 중 회계감사인으로부터 적정의견을 받았습니다. 다만, 사업보고서 제출일 기준 아직 2023년 사업연도에 대한 감사가 완료되지 않은 주요 종속회사가 있습니다.

나. 감사용역 체결현황

(단위 : 백만원, 시간)

사업연도	감사인	내 용	감사계약내역		실제수행내역	
			보수	시간	보수	시간
제69기(당기) (2023년)	한영회계법인	1분기검토13일 내부회계관리제도 15일 반기검토 13일 3분기검토 13일 기말감사 17일	600	6,600	600	6,565
제68기(전기) (2022년)	한영회계법인	1분기검토13일 반기검토13일 3분기검토13일 내부회계관리제도18일 기말감사13일	525	5,700	525	5,809
제67기(전전기) (2021년)	한영회계법인	1분기검토 12일 반기검토 13일 3분기검토 13일 내부회계관리제도 15일 기말감사 17일	525	5,700	525	5,838

※ 제69기 감사일정 : 1분기 2023년 4월 17일 ~ 2023년 5월 12일 (총 13일)

2분기 2023년 7월 17일 ~ 2023년 8월 2일 (총 13일)
3분기 2023년 10월 16일 ~ 2023년 11월 1일 (총 13일)
4분기 2024년 1월 24일 ~ 2024년 2월 16일 (총 17일)
※ 상기 감사일정은 별도・연결 재무제표 검토 및 감사에 대한 일정입니다.
※ 상기 감사계약내역의 보수는 연간 계약 금액입니다.

다. 회계감사인과의 비감사용역 계약체결 현황

사업연도	계약체결일	용역내용	용역수행기간	용역보수	비고
제69기(당기) (2023년)	2024년 1월 19일	인적분할 신설회사의 재무제표 검토용역	2024년 1월 22일 ~ 2024년 2월 2일	100백만원	-
제68기(전기) (2022년)	해당사항 없음	-	-	-	-
제67기(전전기) (2021년)	해당사항 없음	-	-	-	-

라. 재무제표 중 이해관계자의 판단에 상당한 영향을 미칠 수 있는 사항에 대해 내부감사기구가 회계감사인과 논의한 결과

구분	일자	참석자	방식	주요 논의 내용
1	2023년 01월 31일	감사인측-담당이사 회사측-감사위원회 전원	대면회의	감사결과 보고 및 향후 절차 논의
2	2023년 04월 28일	감사인측-담당이사 회사측-감사위원회 전원	대면회의	감사계획 및 분기검토보고
3	2023년 07월 28일	감사인측-담당이사 회사측-감사위원회 위원 김기웅, 조병현	대면회의	감사계획 및 반기검토보고
4	2023년 10월 27일	-	서면보고	핵심감사사항 논의 내부회계감사 현황 및 분기검토보고
5	2024년 01월 31일	감사인측-담당이사 회사측-감사위원회 전원	대면회의	감사결과 보고 및 향후 절차 논의

마. 조정협의회 주요 협의내용 : 해당사항 없음

바. 전・당기 재무제표 불일치에 대한 세부정보 : 해당사항 없음

사. 회계감사인의 변경
[지배회사]
2019년부로 지정감사인 선임 기간이 종료됨에 따라 2019년 12월 18일 감사위원회에서 한영회계법인을 외부감사인으로 선정하였으며, 2019년 12월 31일 동 감사인과 감사계약을 체결(계약기간 2020년~2022년 3개 사업연도)하였습니다.
해당 계약기간이 종료됨에 따라 2022년 12월 16일 감사위원회에서 외부감사인으로 한영회계법인 선임을 결의하였으며, 2022년 12년 30일 동 감사인과 감사계약을 체결(계약기간

2023년 ~ 2025년 3개 사업연도)하였습니다.

사업연도	감사인	변경 사유	비고
제66기 (2020년 1~12월)	한영회계법인	지정감사인 선임 기간 종료	(계약기간 20.1.1~22.12.31)
제65기 (2019년 1~12월)	삼덕회계법인	-	감사인 지정(2018 ~ 2019사업년도)

[종속회사]

회사명	사업연도	감사인	변경 사유
공덕경우개발㈜	2022년	한영회계법인	감사계약기간 만료
	2021년	삼덕회계법인	-
효성티앤에스㈜	2022년	한영회계법인	지정 감사 사유 해제
	2021년	태성회계법인	-
㈜에프엠케이	2022년	한영회계법인	감사계약기간 만료
	2021년	삼덕회계법인	-
태안솔라팜(주)	2022년	한영회계법인	회사의 의사(그룹결산 감사인 일치화 등)
	2021년	효림회계법인	-
효성굿스프링스(주)	2022년	한영회계법인	감사계약기간 만료
	2021년	삼일회계법인	-
효성투자개발(주)	2023년	대주회계법인	지정감사인 선임기간 종료
	2022년	삼일회계법인	지정 감사(1년)
	2021년	대주회계법인	-
효성벤처스㈜	2022년	한영회계법인	회계감사인 신규 선임(법인 설립)
Hyosung Solutions S DE RL DE CV	2021년	Prieto, Ruiz de Velasco, S. C.	회계감사인 신규 선임(법인 설립)
HYOSUNG FINANCIAL SYSTEM VINA Co.,Ltd	2022년	삼도회계법인	감사계약기간 만료
	2021년	ERNST&YOUNG VIETNAM LIMITED	-
HYOSUNG TNS RUS L.L.C	2022년	LLC "Azbuka-Audit"	회계감사인 신규 선임(법인 설립)
Hyosung Financial System (Huizhou) Co.,LTD(HFS)	2023년	華之信（廣東）會計師事務所	법인 규모 변동에 따른 업체 변경
	2022년	惠州華之信會計師事務所	-
HYOSUNG GLOBAL LOGISTICS VINA COMPANY LIMITED	2023년	ERNST&YOUNG VIETNAM LIMITED	회계감사인 신규 선임(법인 설립)

※ 최근 3사업연도 동안 회계감사인의 신규 선임, 회계감사인의 변동이 있는 법인들에 한하여 기재하였습니다.

※ Hyosung Financial System (Huizhou) Co.,LTD(HFS)의 감사인 명은 중국어 간체자로 된 정식 명칭을 번체자로 수정하여 기재하였습니다.

2. 내부통제에 관한 사항

[회계감사인의 내부회계관리제도 감사의견]

사업연도	감사인	감사의견	지적사항
제69기 (당기)	한영회계법인	회사의 내부회계관리제도는 2023년 12월 31일 현재「내부회계관리제도 설계 및 운영 개념체계」에 따라 중요성의 관점에서 효과적으로 설계 및 운영되고 있습니다.	-
제68기 (전기)	한영회계법인	회사의 내부회계관리제도는 2022년 12월 31일 현재「내부회계관리제도 설계 및 운영 개념체계」에 따라 중요성의 관점에서 효과적으로 설계 및 운영되고 있습니다.	-
제67기 (전전기)	한영회계법인	회사의 내부회계관리제도는 2021년 12월 31일 현재「내부회계관리제도 설계 및 운영 개념체계」에 따라 중요성의 관점에서 효과적으로 설계 및 운영되고 있습니다.	-

VI. 이사회 등 회사의 기관에 관한 사항

1. 이사회에 관한 사항

가. 이사회 구성 개요

작성기준일 현재 (2023년 12월 31일) 당사 이사회는 사내이사 3인, 사외이사 6인, 총 9인의 이사로 구성(의장: 사내이사 조현준)되어 있습니다. 이사회에서 사내이사이자 대표이사인 조현준을 이사회 의장으로 선임하였으며, 이사회 의장과 대표이사를 분리하지 않더라도 이사회 내 사외이사의 비중(66.7%)이 높기 때문에 독립적인 의사결정이 가능합니다. 또한, 이사회 내에는 감사위원회, 사외이사후보추천위원회, ESG경영위원회(舊 투명경영위원회) 및 경영위원회 등 4개의 소위원회가 운영되고 있습니다.

기존 투명경영위원회는 환경・사회・지배구조에 관한 ESG경영을 강화하기 위해 2021년 4월 29일 ESG경영위원회로 확대개편 되었습니다. (관련공시 : 2021.04.30 기타경영사항(자율공시))

(단위 : 명)

이사의 수	사외이사 수	사외이사 변동현황		
		선임	해임	중도퇴임
9	6	5	-	-

※ 2023년 3월 17일 개최된 제68기 정기주주총회의 결과로 유일호 사외이사, 성윤모 사외이사, 김소영 사외이사, 조병현 사외이사가 신규선임, 김기웅 사외이사가 재선임되었습니다.

나. 이사회 중요의결사항 및 참석현황

회차	개최일자	구분	의안내용	가결 여부	사내이사			사외이사									
					조현준 (출석률: 100.0%)	조현상 (출석률: 100.0%)	김규영 (출석률: 100.0%)	김명자 (출석률: 100.0%)	손영래 (출석률: 100.0%)	정상명 (출석률: 100.0%)	권오곤 (출석률: 100.0%)	정동재 (출석률: 100.0%)	김기웅 (출석률: 100.0%)	유일호 (출석률: 83.3%)	조병현 (출석률: 100.0%)	성윤모 (출석률: 100.0%)	김소영 (출석률: 100.0%)
1회차	2023.1.31	결의	1. 제68기(2022년) 재무제표 및 영업보고서 승인의 건	가결	찬성	찬성	찬성	찬성	찬성	찬성	찬성	찬성	찬성	해당사항 없음	해당사항 없음	해당사항 없음	해당사항 없음
			2. 2023년 안전 및 보건 계획 승인의 건	가결	찬성	찬성	찬성	찬성	찬성	찬성	찬성	찬성	찬성				
		보고	1. 내부회계 관리제도 운영실태 보고	보고	-	-	-	-	-	-	-	-	-				
			2. 준법지원활동 결과 보고	보고	-	-	-	-	-	-	-	-	-				
			3. 4/4분기 감사위원회 의결사항 보고	보고	-	-	-	-	-	-	-	-	-				
			4. 4/4분기 ESG경영위원회 의결사항 보고	보고	-	-	-	-	-	-	-	-	-				
			5. 4/4분기 경영위원회 의결사항 보고	보고	-	-	-	-	-	-	-	-	-				
2회차	2023.2.23	결의	1. 제68기(2022년) 재무제표 변경 승인의 건	가결	찬성	찬성	찬성	찬성	찬성	찬성	찬성	찬성	찬성				
			2. 제68기 정기주주총회 소집 일시, 장소 및 회의목적사항 결정의 건	가결	찬성	찬성	찬성	찬성	찬성	찬성	찬성	찬성	찬성				
			3. 이사 등과 회사 간의 거래 승인의 건	가결	찬성	찬성	찬성	찬성	찬성	찬성	찬성	찬성	찬성				
		보고	1. 최대주주등과의 거래내역 보고	보고	-	-	-	-	-	-	-	-	-				
			2. 내부회계관리제도 운영실태 평가보고	보고	-	-	-	-	-	-	-	-	-				
3회차	2023.3.18	결의	1. 이사회 의장 선임의 건	가결	찬성	찬성	찬성	해당사항 없음	해당사항 없음	해당사항 없음	해당사항 없음	찬성	찬성	찬성	찬성	찬성	찬성
			2. 대표이사 선임의 건	가결	찬성	찬성	찬성					찬성	찬성	찬성	찬성	찬성	찬성
			3. ESG경영위원회 위원 선임의 건	가결	찬성	찬성	찬성					찬성	찬성	찬성	찬성	찬성	찬성

			4. 사외이사후보추천위원회 위원 선임의 건	가결	찬성	찬성	찬성					찬성	찬성	찬성	찬성	찬성	찬성
			5. 경영위원회 위원 선임의 건	가결	찬성	찬성	찬성					찬성	찬성	찬성	찬성	찬성	찬성
4회차	2023.4.28	보고	1. 1/4분기 주요 경영활동 및 재무제표 보고	보고	-	-	-					-	-	-	-	-	-
			2. 1/4분기 경영위원회 의결사항 보고	보고	-	-	-					-	-	-	-	-	-
5회차	2023.7.28	보고	1. 2/4분기 주요 경영활동 및 재무제표 보고	보고	-	-	-					-	-	-	-	-	-
			2. 상반기 내부회계 운영실태 및 평가보고	보고	-	-	-					-	-	-	-	-	-
			3. 2/4분기 경영위원회 의결사항 보고	보고	-	-	-					-	-	-	-	-	-
6회차	2023.10.13	결의	1. 효성화학㈜ 유상증자 참여의 건	가결	찬성	찬성	찬성					찬성	찬성	찬성	찬성	찬성	찬성
7회차	2023.10.27	결의	1. 이사 등과 회사 간의 거래 승인의 건	가결	찬성	찬성	찬성					찬성	찬성	찬성	찬성	찬성	찬성
		보고	1. 3/4분기 주요 경영활동 및 재무제표 보고	보고	-	-	-					-	-	-	-	-	-
			2. 3/4분기 ESG경영위원회 의결사항 보고	보고	-	-	-					-	-	-	-	-	-
			3. 3/4분기 경영위원회 의결사항 보고	보고	-	-	-					-	-	-	-	-	-
8회차	2023.12.29	결의	1. 이사 등과 회사 간의 거래 승인의 건	가결	찬성	찬성	찬성					찬성	찬성	찬성	찬성	찬성	찬성

※ 출석률은 2023년 이사회 기준입니다.
※ 2023년 3월 17일 개최된 제68기 정기주주총회에서 김규영 사내이사, 김기웅 사외이사가 재선임, 유일호 사외이사, 성윤모 사외이사, 김소영 사외이사, 조병현 사외이사가 신규 선임되었습니다.
(김명자 사외이사, 손영래 사외이사, 정상명 사외이사, 권오곤 사외이사 임기만료)

다. 이사회내 위원회 (감사위원회, 사외이사후보추천위원회 제외)

위원회명	구성	소속 이사명	설치목적	권한	비고
경영 위원회	사외이사 0명 상근이사 2명	조현상 이사, 김규영 대표이사	정기(주례)회의 개최를 통해 주요경영사항 결정	이사회의 위임사항	위원장 : 조현상 이사
ESG경영 위원회 (舊 투명경영 위원회)	사외이사 3명 상근이사 1명	정동채 이사, 성윤모 이사, 김소영 이사, 김규영 대표이사	- ESG경영을 강화하여 지속 가능한 성장 실현 및 주주가치 제고 - 내부거래 투명성제고 및 주주권익 보호, 윤리경영 추진 등에 대한 사전 심의	- 그룹사 ESG 관련 정책, 목표 수립과 리스크 관리 전략 수립 심의 등 - 독점규제 및 공정거래에 관한 법률에서 규정하는 특수관계인간 거래 심의 및 의결 등	위원장 : 정동채 이사

※ 상기 자료는 2023년 12월 31일 기준입니다.
※ 2023년 3월 18일 이사회에서 ESG경영위원회 위원으로 성윤모 사외이사, 김소영 사외이사를 신규 선임, 김규영 사내이사를 재선임하였습니다.
(정상명 사외이사, 권오곤 사외이사, 김명자 사외이사 임기만료)

라. 경영위원회 활동내용

위원회명	개최일자	의안내용	가결여부	사내이사		사외이사
				조현상 (출석률: 100.0%)	김규영 (출석률: 100.0%)	
경영 위원회	2023.1.27	해외법인업무 관련 건	가결	찬성	찬성	해당없음
	2023.3.8	해외법인업무 관련 건	가결	찬성	찬성	
	2023.3.8	회사 업무 관련 건	가결	찬성	찬성	
	2023.3.18	회사 업무 관련 건	가결	찬성	찬성	
	2023.3.22	해외법인업무 관련 건	가결	찬성	찬성	
	2023.3.30	은행업무 관련 건	가결	찬성	찬성	
	2023.4.20	해외법인업무 관련 건	가결	찬성	찬성	

	2023.4.27	회사 업무 관련 건	가결	찬성	찬성	
	2023.5.10	해외법인업무 관련 건	가결	찬성	찬성	
	2023.5.18	해외법인업무 관련 건	가결	찬성	찬성	
	2023.5.18	해외법인업무 관련 건	가결	찬성	찬성	
	2023.5.26	해외법인업무 관련 건	가결	찬성	찬성	
	2023.6.1	해외법인업무 관련 건	가결	찬성	찬성	
	2023.6.7	해외법인업무 관련 건	가결	찬성	찬성	
	2023.6.28	해외법인업무 관련 건	가결	찬성	찬성	
	2023.7.7	해외법인업무 관련 건	가결	찬성	찬성	
	2023.7.11	은행업무 관련 건	가결	찬성	찬성	
	2023.7.12	해외법인업무 관련 건	가결	찬성	찬성	
	2023.7.25	해외법인업무 관련 건	가결	찬성	찬성	
	2023.8.18	해외법인업무 관련 건	가결	찬성	찬성	
	2023.8.25	해외법인업무 관련 건	가결	찬성	찬성	
	2023.8.28	해외법인업무 관련 건	가결	찬성	찬성	
	2023.9.4	해외법인업무 관련 건	가결	찬성	찬성	
	2023.9.15	해외법인업무 관련 건	가결	찬성	찬성	
	2023.9.26	해외법인업무 관련 건	가결	찬성	찬성	
	2023.10.6	해외법인업무 관련 건	가결	찬성	찬성	
	2023.10.6	은행업무 관련 건	가결	찬성	찬성	
	2023.10.13	해외법인업무 관련 건	가결	찬성	찬성	
	2023.10.26	해외법인업무 관련 건	가결	찬성	찬성	
	2023.11.7	해외법인업무 관련 건	가결	찬성	찬성	
	2023.11.7	해외법인업무 관련 건	가결	찬성	찬성	
	2023.11.7	해외법인업무 관련 건	가결	찬성	찬성	
	2023.11.8	은행업무 관련 건	가결	찬성	찬성	
	2023.11.15	해외법인업무 관련 건	가결	찬성	찬성	
	2023.11.27	해외법인업무 관련 건	가결	찬성	찬성	
	2023.12.6	해외법인업무 관련 건	가결	찬성	찬성	
	2023.12.12	해외법인업무 관련 건	가결	찬성	찬성	
	2023.12.26	해외법인업무 관련 건	가결	찬성	찬성	
	2023.12.29	해외법인업무 관련 건	가결	찬성	찬성	

※ 상기 자료는 2023년 12월 31일 기준입니다.

마. ESG경영위원회(舊 투명경영위원회) 활동내용

회차	개최일자	의안내용	가결여부	사내이사	사외이사					
				김규영 (출석률 : 100.0%)	정상명 (출석률 : 100.0%)	권오곤 (출석률 : 100.0%)	김명자 (출석률 : 100.0%)	정동채 (출석률 : 100.0%)	성윤모 (출석률 : 100.0%)	김소영 (출석률 : 100.0%)
1회차	2023.1.31	1. ESG경영현황 보고	보고	-	-	-	-	-	해당사항 없음	해당사항 없음
2회차	2023.2.23	1. 대규모내부거래 승인의 건	가결	찬성	찬성	찬성	찬성	찬성		
		1. 배당(안) 사전심의 건	가결	찬성	찬성	찬성	찬성	찬성		

		2. 이사 등과 회사 간의 거래 사전심의 건	가결	찬성	찬성	찬성	찬성	찬성		
3회차	2023.3.18	1. 대표위원 선임의 건	가결	찬성	해당사항 없음	해당사항 없음	해당사항 없음	찬성	찬성	찬성
4회차	2023.4.28	1. ESG경영현황 보고	보고	-				-	-	-
5회차	2023.7.28	1. 윤리강령 및 실천지침 개정 승인의 건	가결	찬성				찬성	찬성	찬성
		1. ESG경영현황 보고	보고	-				-	-	-
6회차	2023.10.27	1. 대규모내부거래 승인의 건	가결	찬성				찬성	찬성	찬성
		1. 이사 등과 회사 간의 거래 사전심의 건	가결	찬성				찬성	찬성	찬성
		1. ESG경영현황 보고	보고	-				-	-	-
7회차	2023.12.29	1. 이사 등과 회사 간의 거래 사전심의 건	가결	찬성				찬성	찬성	찬성

※ 2021년 4월 29일 이사회에서 기존 투명경영위원회를 확대 개편하여 ESG경영위원회를 설치하였으며, 김명자 사외이사를 ESG경영위원회 위원으로 추가 선임하였습니다.

※ 2023년 3월 18일 이사회에서 ESG경영위원회 위원으로 성윤모 사외이사, 김소영 사외이사를 신규 선임, 김규영 사내이사를 재선임하였습니다.
(정상명 사외이사, 권오곤 사외이사, 김명자 사외이사 임기만료)

바. 이사의 독립성

(1) 이사후보 추천 및 선임 과정

이사는 주주총회에서 선임하며, 주주총회에서 선임할 이사 후보자는 이사회(사내이사) 및 사외이사후보추천위원회(사외이사)에서 추천하여 주주총회에서 선임하고 있습니다. 또한, 이사의 선임 관련하여 관련 법규에 의거한 주주제안이 있는 경우, 이사회는 적법한 범위 내에서 이를 주주총회에 의안으로 제출하고 있습니다.

이러한 절차에 따라 선임된 이사는 다음과 같습니다.

구분	성명	추천인	담당업무	회사와의 거래	최대주주와의 관계	임기	연임 횟수
사내이사 (대표이사)	조현준	이사회	전사 경영전반 총괄 / 대표이사 (이사회 의장)	해당없음 (주1)	본인	22.3월~24.3월	12회
사내이사	조현상	이사회	COO	해당없음	특수관계인	22.3월~24.3월	4회
사내이사 (대표이사)	김규영	이사회	대표이사 / COO	해당없음	없음	23.3월~25.3월	3회
사외이사	정동채	사외이사후보 추천위원회	전사 경영전반에 대한 업무	해당없음	없음	22.3월~24.3월	1회
사외이사	김기웅	사외이사후보 추천위원회	전사 경영전반에 대한 업무	해당없음	없음	23.3월~25.3월	1회
사외이사	유일호	사외이사후보 추천위원회	전사 경영전반에 대한 업무	해당없음	없음	23.3월~25.3월	-
사외이사	성윤모	사외이사후보 추천위원회	전사 경영전반에 대한 업무	해당없음	없음	23.3월~25.3월	-
사외이사	김소영	사외이사후보 추천위원회	전사 경영전반에 대한 업무	해당없음	없음	23.3월~25.3월	-
사외이사	조병현	사외이사후보 추천위원회	전사 경영전반에 대한 업무	해당없음	없음	23.3월~25.3월	-

※ 당사는 김소영 사외이사가 재직중인 법무법인 김·장과 소송 의뢰 및 자문 거래 등이 있었으나, 해당 사외이사와 직접적인 관련성은 없었습니다.
※ 2022년 3월 18일 정기주주총회에서 임기가 만료된 조현준 사내이사, 조현상 사내이사, 정동채 사외이사가 재선임되었습니다.
※ 2023년 3월 17일 정기주주총회에서 임기가 만료된 김규영 사내이사, 김기웅 사외이사가 재선임, 유일호 사외이사, 성윤모 사외이사, 김소영 사외이사, 조병현 사외이사가 신규 선임되었습니다.
주1) 2023년 12월 29일 조현준 이사가 보유한 효성토요타㈜ 지분 20%를 당사에 매각 하였으나, 해당 거래는 상법 제542조의9제1항~제3항의 규정에 의한 거래, 법률고문계약, 회계감사계약, 경영자문계약 또는 이와 유사한 계약 등에 해당되지 않습니다.

※ 각 이사의 선임배경

구 분	성 명	선 임 배 경
사내 이사	조현준	㈜효성 섬유PG장, 무역PG장, 정보통신PG장, 전략본부장을 역임하였으며, 효성그룹의 회장으로서 검증된 경영능력과 고객중심 경영철학을 바탕으로 선제적 투자와 그룹 신성장동력 발굴 등을 주도하여2021년 효성그룹이 사상 최대 실적을 달성하는 데 기여하였음. 또한, 그룹 전반의ESG경영, 책임경영 등을 강화하는데 기여하였음. 이를 통해 효성그룹이 고객과 주주, 시장의 신뢰를 확보할 수 있을 것으로 기대되어 추천함
	조현상	㈜효성 산업자재PG장, 화학PG CMO, 전략본부장, 총괄사장을 역임하였으며, 2014년~2021년까지 봉사단장을 맡으면서 사회적 책임경영 구현을 지원하였음. 현재(주)효성 부회장으로서 글로벌 경영감각을 발휘하여 사업전반의 포트폴리오 매니지를 하고 있으며, 효성그룹의 사상 최대 실적 달성에 기여하였음. 이를 통해 효성 그룹의 지속적인 발전에 큰 역할을 할 것으로 기대되어 추천함
	김규영	㈜효성 대표이사 및 섬유/산업자재 부문의 CTO을 역임한 경영/기술 분야의 전문가로서 해당분야에 대한 오랜 경험과 깊은 지식을 갖추어 회사의 성장과 발전에 큰 기여를 하였으며, 검증된 역량을 근거로 향후에도 ㈜효성의 기술경영에 큰 역할을 할 것으로 기대되어 선임함.
사외 이사	정동채	2020년 3월부터 현재까지 사외이사 및 ESG경영위원회 위원으로서 역할을 수행하고 있으며, 경제 및 문화 분야의 전문성을 바탕으로 회사의 ESG경영을 강화하는데 기여하고 있음. 국회의원・문화관광부 장관 등을 역임한 경제・문화에 대한 전문가로서 관련 분야의 충분한 경험과 지식을 갖추고 있어 재선임 후에도 당사의 글로벌경영과 ESG경영에 크게 기여할 것으로 판단되어 선임함
	김기웅	2021년 3월부터 현재까지 사외이사 및 감사위원을 역임하며 회사의 ESG경영에 기여하고 있음. 한국경제TV 사장, 한국경제신문 사장 등을 역임한 경제・사회・언론 분야 전문가로서, 전문적 지식과 경험, 통찰력을 바탕으로 충실히 감사업무를 수행하고 당사의 글로벌 경영 및 ESG경영에 크게 기여할 것으로 판단되어 당사의 감사위원회 위원이 되는 사외이사로 선임함.
	유일호	경제부총리 겸 기획재정부 장관, 국토교통부장관, 제18~19대 국회의원, 한국조세연구원 원장 등을 역임한 경제/재정분야 전문가로서, 국가 경제 및 재정 관련 주요 정책을 추진한 경험을 바탕으로 회사의 경영에 대한 감독 및 주

		요안건에 대한 심의・의결을 통해 당사의 성장과 ESG경영에 크게 기여할 것으로 기대되어 당사의 사외이사로 선임함
	성윤모	산업통상자원부장관, 특허청장 등을 역임한 경제・행정・산업기술 전문가로서 관련 분야의 충분한 경험과 지식을 가지고 있으며, 당사의 글로벌 경영 및 ESG경영, 주주가치 제고에 크게 기여할 것으로 판단되어 선임함
	김소영	대법원 대법관, 법원행정처장 등을 역임한 법률전문가로서 관련 분야의 충분한 경험과 지식을 가지고 있으며, 회사의 경영에 대한 감독, 주요 안건의 심의・의결을 통해 당사의 성장과 함께 ESG경영 및 주주가치 제고에 크게 기여할 것으로 판단되어 선임함
	조병현	서울행정법원장, 서울고등법원장 등을 역임한 법률・행정 전문가로서 관련 분야의 충분한 경험과 지식을 바탕으로, 회사의 경영에 대한 감독, 주요 안건의 심의・의결을 통해 당사의 성장과 함께 ESG경영 강화 및 주주가치 제고에 크게 기여할 것으로 판단되어 선임함

(2) 사외이사후보추천위원회 구성현황

성명	사외이사 여부	비고
조현준	×	상법 제542조의8 제4항 사외이사 과반수 요건 충족 대표위원 : 유일호 사외이사
유일호	○	
성윤모	○	
김소영	○	

※ 2023년 3월 18일 개최된 이사회에서 사외이사후보추천위원회 위원으로
유일호 사외이사, 성윤모 사외이사, 김소영 사외이사를 신규 선임하였습니다.
(손영래 사외이사, 권오곤 사외이사 임기만료)

(3) 사외이사후보추천위원회 결의내역

회차	개최일자	의안내용	가결여부	사내이사	사외이사				
				조현준 (출석률:100%)	손영래 (출석률:100%)	권오곤 (출석률:100%)	유일호 (출석률:100%)	성윤모 (출석률:100%)	김소영 (출석률:100%)
1회차	2023.2.23	1. 사외이사 후보 추천의 건	가결	찬성	찬성	찬성	해당사항 없음	해당사항 없음	해당사항 없음
2회차	2023.3.18	1. 대표위원 선임의 건	가결	찬성	해당사항 없음	해당사항 없음	찬성	찬성	찬성

사. 사외이사의 교육실시 현황

회사 내 지원조직은 사외이사가 이사회 및 이사회내 위원회에서 전문적인 직무수행이 가능하도록 보조하고 있습니다. 이사회 및 위원회 개최 전에 해당 안건내용을 충분히 검토할 수 있도록 사전에 자료를 제공하고, 필요시 방문 설명 등을 실시하고 있으며, 기타 사내 주요 현안에 대해서도 수시로 정보를 제공하고 있습니다.
또한, 회사경영활동에 대한 이해를 제고하기 위해, 필요시 국내외 경영현장을 직접 시찰하고 현황보고를 받도록 하고 있습니다.

- 사외이사 교육실시 현황

교육일자	교육실시주체	참석 사외이사	불참시 사유	주요 교육내용

2021년 10월 29일	딜로이트 안진 회계법인	김명자, 손영래, 정상명, 권오곤, 정동채, 김기웅	-	- 연결기준 내부회계관리제도 도입
2022년 10월 27일	㈜효성	김명자, 손영래 권오곤, 정동채, 김기웅	개인 일정 (정상명)	- 터키공장 생산시설 시찰 및 경영현황 보고

2. 감사제도에 관한 사항

가. 감사위원회 위원의 인적사항 및 사외이사 여부

당사는 작성기준일(2023년 12월 31일) 현재 3인의 사외이사로 구성된 감사위원회를 운영하고 있습니다. 동 위원회 위원 중 재무전문가는 유일호 이사이며, 관련 법령의 경력 요건을 충족하고 있습니다.

유일호 이사는 1996년부터 2001년까지 한국조세연구원 부원장/원장, 2016년부터 2017년까지 기획재정부 장관 겸 경제부총리 등을 역임하며 회계・재무 분야 전문가로서 활동한 점을 고려할 때, 상법 시행령 제37조 제2항 제4호에서 규정하는 '「금융회사의 지배구조에 관한 법률 시행령」 제16조제1항제4호・제5호의 기관 또는 「한국은행법」에 따른 한국은행에서 회계 또는 재무 관련 업무나 이에 대한 감독 업무에 근무한 경력이 합산하여 5년 이상인 사람'에 해당하여, 상법 제542조의11 제2항의 요건을 갖춘 회계 또는 재무전문가로 판단되었습니다.

성명	사외이사 여부	경력	회계・재무전문가 관련		
			해당 여부	전문가 유형	관련 경력
김기웅	예	2005년 ~ 2011년 한국경제TV 대표이사 사장 2011년 ~ 2020년 한국경제신문 대표이사 사장 2023년 ~ 현재 ㈜SNT홀딩스 사외이사	-	-	-
유일호	예	1996년 ~ 1998년 한국조세연구원 부원장 1998년 ~ 2001년 한국조세연구원장 2009년 ~ 2010년 제18대 국회 기획재정위원회 위원 2016년 ~ 2017년 기획재정부 장관 겸 경제부총리 2022년 ~ 현재 삼성생명보험㈜ 사외이사	예	금융기관 정부 증권유관기관 등 경력자	기획재정부 장관 겸 경제부총리, 제18대 국회 기획재정위원회 위원 한국조세연구원장 한국조세연구원 부원장 등
조병현	예	2011년 서울행정법원장 2012년 대구고등법원장 2013년 대전고등법원장 2013년 ~ 2015년 서울고등법원장 2013년 ~ 2019년 중앙선거관리위원회 위원 2021년 ~ 현재 중앙선거관리위원회 위원 2023년 ~ 현재 동양이엔피㈜ 사외이사	-	-	-

나. 감사위원회 위원의 독립성

당사의 감사위원회는 관계 법령(상법 415조의 2 등) 및 정관에 따라 3인의 사외이사로 구성되어 있으며, 감사위원회 규정에 의거하여 회사의 업무 및 회계감사를 수행하고 있습니다.

선출기준의 주요내용	선출기준의 충족여부	관련 법령 등
- 3명 이상의 이사로 구성	충족 (3명)	상법 제415조의2 제2항
- 사외이사가 위원의 3분의 2 이상	충족 (전원 사외이사)	
- 위원 중 1명 이상은 회계 또는 재무전문가	충족 (유일호 1인)	상법 제542조의11 제2항
- 감사위원회의 대표는 사외이사	충족	

- 그밖의 결격요건(최대주주의 특수관계자 등)	충족 (해당사항 없음)	상법 제542조의11 제3항

다. 감사위원회의 활동

회차	개최일자	구분	의안내용	가결여부	사외이사				
					손영래 (참석률: 100.0%)	정상명 (참석률: 100.0%)	김기웅 (참석률: 100.0%)	유일호 (참석률: 75.0%)	조병현 (참석률: 100.0%)
1회차	2023.1.31	보고	1. 2022년 재무제표 보고	보고	-	-	-	해당사항 없음	해당사항 없음
			2. 내부회계관리제도 운영실태 보고	보고	-	-	-		
2회차	2023.2.23	결의	1. 2022년 내부회계관리제도 운영실태 평가	가결	찬성	찬성	찬성		
3회차	2023.2.23	결의	1. 제68기(2022년도) 재무제표 및 영업보고서 감사의 건	가결	찬성	찬성	찬성		
			2. 내부감시장치에 대한 감사의 의견서 제출의 건	가결	찬성	찬성	찬성		
4회차	2023.3.18	결의	1. 대표위원 선임의 건	가결	해당사항 없음	해당사항 없음	찬성	찬성	찬성
5회차	2023.4.28	보고	1. 2023년 1분기 재무제표 보고	보고			-	-	-
			2. 2023년 감사위원회 운영 계획	보고			-	-	-
6회차	2023.7.28	보고	1. 2023년 2분기 재무제표 보고의 건	보고			-	-	-
			2. 내부회계관리제도 운영실태 보고	보고			-	-	-
		결의	1. 내부회계 관리제도 운영실태 평가보고	가결			찬성	-	찬성
7회차	2023.10.27	보고	1. 2023년 3분기 재무제표 보고의 건	보고			-	-	-

※ 2023년 3월 17일 개최된 정기주주총회에서 김기웅 사외이사가 재선임, 유일호 사외이사, 조병현 사외이사가 신규 선임되었습니다.
(손영래 사외이사, 정상명 사외이사 임기만료)

라. 감사위원회 교육실시 현황

교육일자	교육실시주체	참석 감사위원	불참시 사유	주요 교육내용
2022년 10월 27일	㈜효성	손영래, 김기웅	개인 일정 (정상명)	- 터키공장 생산시설 시찰 및 경영현황 보고
2023년 12월 27일	㈜효성	김기웅, 유일호, 조병현	-	- 전화설명을 통해 상법에 대한 안내교육을 실시함

※ 2021년 감사위원회 교육은 COVID19 여파로 교육 진행이 지연되었으며 '21.10.29 사외이사 전체 교육으로 진행되었습니다.

마. 감사위원회 지원조직 현황

회사 내 감사위원회 지원조직은 감사위원들의 전문적인 직무수행이 가능하도록 보조하고 있습니다. 감사위원회 개최 전에 해당 안건 내용을 충분히 검토할 수 있도록 사전에 자료를 제공하고 필요시 방문 설명 등을 실시하고 있으며, 기타 사내 주요현안에 대해서도 수시로 정보를 제공하고 있습니다. 또한, 회사경영활동에 대한 이해를 제고하기 위해, 정기적으로 국내외 경영현장을 직접 시찰하고 현황 보고를 받도록 하고 있습니다.

부서(팀)명	직원수(명)	직위(근속연수)	주요 활동내역
감사지원팀	1	Performance Manager (2년)	- '22년 감사위원회 운영계획 수립 - '23년 감사위원회 운영계획 수립 - '24년 감사위원회 운영계획 수립

바. 준법지원인에 관한 사항

(1) 준법지원인에 관한 사항

준법지원인	성명	김신혜
	나이	만37세
	최종학력	한양대학교 법과대학
	현직	㈜효성 지원본부 준법지원팀
	주요경력	09년 12월 : 제51회 사법시험 합격 13년 01월 : 제42기 사법연수원 수료 13년 06월 : KTB투자증권㈜ 준법감시팀 입사 14년 03월 : 법률사무소 공신 입사 19년 08월 : 농협은행㈜ 법무팀 입사 21년 10월 : ㈜효성 준법지원팀 입사
이사회 결의일		2021년 10월 29일
결격요건		해당사항 없음
기타		해당사항 없음

(2) 준법지원인 등 지원조직 현황

부서(팀)명	직원수(명)	직위(근속연수)	주요 활동내역
준법지원팀	4	Performance Leader (1명), Performance Manager (2명), Professional (1명) (평균 5년)	하기 참조

※ 준법지원인 등의 주요 활동내역 및 그 처리결과

준법통제기준에 따라 2023년도 4분기까지 준법지원활동을 수행한 결과, 특별한 위법사항은 없습니다.

- 임직원의 법규준수를 위하여 공정거래법, 하도급법, 중대재해처벌법, 영업비밀보호법 등 주요 법률 내용과 윤리경영위반사례교육을 2023년 1월 및 7월 신입사원, 2023년 2월 경력사원, 2023년 7월 임직원을 대상으로 실시하였습니다.
- 상시적으로 준법경영을 위해 계약체결 현황 등을 모니터링 하고 있고, 발견된 주요 문제점 및 보완사항을 피드백하여 지속적으로 개선하고 있습니다. 그 밖에 일상적인 준법지원을 위해 법률자문업무와 계약서 사전심사 및 소송업무를 수행하고 사업활동 영위와 관련된 주요 법률 제개정내용을 공유하였습니다.
- 향후 법적 리스크를 사전에 파악하고 철저하게 대처하기 위하여 지속적으로 준법 감시활동을 강화하도록 하겠습니다.

3. 주주총회 등에 관한 사항

가. 투표제도 현황

(기준일 : 2023년 12월 31일)

투표제도 종류	집중투표제	서면투표제	전자투표제
도입여부	배제	미도입	미도입
실시여부	-	-	-

나. 소수주주권 : 해당사항 없음

다. 경영권 경쟁 : 해당사항 없음

라. 의결권 현황

작성기준일(2023년 12월 31일) 현재 당사가 발행한 보통주는 21,071,025주이며, 이 중 자기주식 1,161,621주 및 기타 법률에 의하여 의결권행사가 제한된 보통주 293,519주를 제외하고 의결권 행사가 가능한 보통주는 19,615,885주입니다.

(기준일 : 2023년 12월 31일) (단위 : 주)

구 분	주식의 종류	주식수	비고
발행주식총수(A)	보통주	21,071,025	-
	우선주	-	-
의결권없는 주식수(B)	보통주	1,161,621	자기주식
	우선주	-	-
정관에 의하여 의결권 행사가 배제된 주식수(C)	보통주	-	-
	우선주	-	-
기타 법률에 의하여 의결권 행사가 제한된 주식수(D)	보통주	293,519	공정거래법 제25조 제2항 - (학)동양학원 보통주 293,519주
	우선주	-	-
의결권이 부활된 주식수(E)	보통주	-	-
	우선주	-	-
의결권을 행사할 수 있는 주식수 (F = A - B - C - D + E)	보통주	19,615,885	-
	우선주	-	-

마. 주식사무

정관상 신주인수권의 내용	① 본 회사의 주주는 신주발행에 있어서 그가 소유한 주식수에 비례하여 신주의 배정을 받을 권리를 가진다. ② 제1항의 규정에도 불구하고, 다음 각호의 경우에는 이사회 또는 이사회로부터 위임 받은 위원회의 결의로 주주 외의 자에게 신주를

	배정할 수 있다. 1. 관계법령에 의하여 일반공모증자방식으로 신주를 발행하는 경우 2. 관계법령에 의하여 우리사주조합원에게 신주를 우선배정하는 경우 3. 관계법령에 의하여 주식매수선택권의 행사로 인하여 신주를 발행하는 경우 4. 관계법령의 규정에 의하여 주식예탁증서 발행에 따라 신주를 발행하는 경우 5. 긴급한 자금의 조달이나 기술도입, 기타 경영상의 필요로 국내외 금융기관이나 제휴회사 또는 외국법인에게 신주를 발행하는 경우 ③ 제1항, 제2항 및 제10조의 규정에도 불구하고 회사가 독점규제 및 공정거래에 관한 법률에 따른 지주회사 요건 또는 규제를 충족하기 위하거나 지주사업을 원활하게 수행하기 위해, 자회사 또는 다른 회사의 주주들로부터 당해 회사의 발행주식을 현물출자 받는 경우에는 주주 외의 자에게 이사회의 결의로 신주를 배정할 수 있다. ④ 주주가 신주인수권을 포기 또는 상실하거나 신주배정에서 단주가 발생하는 경우에 그 처리방법은 이사회 또는 이사회로부터 위임 받은 위원회의 결의로 정한다.		
결산일	12월 31일	정기 주주총회	매 결산기 종료후 3개월 이내
명의개서대리인	㈜하나은행 증권대행부 (서울특별시 영등포구 국제금융로 72(여의도동), 368-5863)		
주주의 특전	없음		
공고게재신문	당사 인터넷 홈페이지 (www.hyosung.com) 단, 전산장애 또는 그 밖의 사유로 인터넷 홈페이지에 게재하지 못할 경우 한국경제신문		

※ 「주식・사채 등의 전자등록에 관한 법률」에 따라 주권 및 신주인수권증서에 표시되어야 할 권리가 의무적으로 전자등록됨에 따라 '주권의 종류'를 기재하지 않음.

바. 주주총회의사록 요약

주총일자	안건	결의내용
제 68기 정기주주총회 (2023.3.17)	1. 재무제표 승인의 건 2. 정관 일부 변경의 건 3. 이사 선임의 건 4. 감사위원회 위원이 되는 사외이사 승인의 건 5. 감사위원회 위원 선임의 건 6. 이사 보수한도 승인의 건	1. 원안대로 승인(현금배당 90%, @4,500원) 2. 원안대로 승인 3. 원안대로 승인 -사내이사 : 김규영 -사외이사 : 유일호, 성윤모, 김소영, 조병현 4. 원안대로 승인 -감사위원회 위원이 되는 사외이사 : 김기웅 5. 원안대로 승인 : 유일호, 조병현 6. 원안대로 승인 (300억)
제 67기 정기주주총회 (2022.3.18)	1. 재무제표 승인의 건 2. 이사 선임의 건 3. 이사 보수한도 승인의 건	1. 원안대로 승인(현금배당 130%, @6,500원) 2. 원안대로 승인 -사내이사 : 조현준, 조현상 -사외이사 : 정동채 3. 원안대로 승인 (300억)

제 66기 정기주주총회 (2021.3.19)	1. 재무제표 승인의 건 2. 정관 일부 변경의 건 3. 이사 선임의 건 4. 감사위원회 위원이 되는 사외이사 선임의 건 5. 감사위원회 위원 선임의 건 6. 이사 보수한도 승인의 건	1. 원안대로 승인(현금배당 100%, @5,000원) 2. 원안대로 승인 3. 원안대로 승인 -사내이사 : 김규영 -사외이사 : 김명자, 손영래, 정상명, 권오곤 4. 원안대로 승인 -감사위원회 위원이 되는 사외이사 : 김기웅 5. 원안대로 승인 : 손영래, 정상명 6. 원안대로 승인 (150억)

VII. 주주에 관한 사항

1. 최대주주 및 특수관계인의 주식소유 현황

가. 최대주주 및 특수관계인의 주식소유 현황

(기준일 : 2023년 12월 31일) (단위 : 주, %)

성 명	관 계	주식의 종류	소유주식수 및 지분율				비고
			기 초		기 말		
			주식수	지분율	주식수	지분율	
조석래	친인척	보통주	2,057,443	9.76	2,135,823	10.14	-
조현준	본인	보통주	4,623,736	21.94	4,623,736	21.94	-
조현상	친인척	보통주	4,513,596	21.42	4,513,596	21.42	-
송광자	친인척	보통주	101,387	0.48	101,387	0.48	-
조양래	친인척	보통주	1,451	0.01	1,451	0.01	-
이상운	임원	보통주	1,418	0.01	1,418	0.01	-
조인영	친인척	보통주	27,341	0.13	27,341	0.13	-
조인서	친인척	보통주	27,245	0.13	27,245	0.13	-
조재현	친인척	보통주	23,446	0.11	23,446	0.11	-
조인희	친인척	보통주	23,445	0.11	23,445	0.11	-
조수인	친인척	보통주	23,445	0.11	23,445	0.11	-
조재하	친인척	보통주	23,445	0.11	23,445	0.11	-
Tina Mikyung Lee	친인척	보통주	900	0.00	900	0.00	-
김유영	친인척	보통주	990	0.00	990	0.00	-
(학)동양학원	재단	보통주	293,519	1.39	293,519	1.39	-
이천규(주1)	계열사임원	보통주	196	0.00	0	0.00	-
계		보통주	11,743,003	55.73	11,821,187	56.10	-
		우선주	-	-	-	-	-

(주1) 임원 퇴임으로 인한 변동사항입니다.

나. 최대주주의 주요경력 및 개요

성명	직위	주요경력		
		기간	경력사항	겸임현황
조현준	㈜효성 회장 (대표이사)	2005.5월~2012.3월	무역PG장	섬유PG장(2007.5월~2016.12월) 전략본부장(2011.1월~2016.12월)
		2007.5월~2016.12월	섬유PG장	전략본부장(2011.1월~2016.12월) 정보통신PG장(2012.5월~2016.12월)
		2017.1월~	그룹 회장	-

		2017.7월~	대표이사	-

(1) 최대주주의 겸직 현황

등기이사		겸직회사	직위	상근여부	비고
성명	직위				
조현준	회장	효성티앤씨㈜	이사	상근	-
		효성투자개발㈜		비상근	
		㈜에프엠케이			

※ 상기 자료는 2023년 12월 31일 기준입니다.
※ 상기 겸직 현황은 공정거래법 상 국내계열사 기준으로 기재하였습니다.

2. 최대주주 변동현황

- 공시대상 기간 중 최대주주변동은 없습니다.

3. 주식의 분포

가. 주식 소유현황

(기준일 : 2023년 12월 31일) (단위 : 주)

구분	주주명	소유주식수	지분율(%)	비고
5% 이상 주주	조현준	4,623,736	21.94	-
	조석래	2,135,823	10.14	-
	조현상	4,513,596	21.42	-
	국민연금	1,306,384	6.20	-
우리사주조합		-	-	-

※ 최근 주주명부폐쇄일인 2023년 12월 31일자 기준입니다.

나. 소액주주 현황

(기준일 : 2023년 12월 31일) (단위 : 주)

구 분	주주			소유주식			비 고
	소액 주주수	전체 주주수	비율 (%)	소액 주식수	총발행 주식수	비율 (%)	
소액주주	42,243	42,294	99.88	5,764,541	21,071,025	27.36	-

※ 최근 주주명부폐쇄일인 2023년 12월 31일자 기준입니다.
※ 「전체주주수」는 당사 주식을 보유한 주식계좌 전체 수 입니다.
※ 「소액주주수」= (전체주주수) - (최대주주 및 특수관계인 계좌 합산 수)
- (국민연금 등 보유주식 1%이상 기관 등의 계좌 합산 수)

4. 주가 및 주식거래실적

(단위 : 원, 주)

구분			23.7월	23.8월	23.9월	23.10월	23.11월	23.12월
기명식 보통주	주가	최고	63,600	64,800	64,300	60,200	68,400	69,100
		최저	56,900	60,800	61,700	56,700	60,800	62,300
		평균	58,979	62,288	63,084	58,798	64,677	67,631
	거래량	최고	216,374	151,208	34,000	137,454	44,545	170,816
		최저	17,623	9,091	11,018	13,354	13,148	13,879
		월간	1,195,627	663,410	376,690	642,630	613,010	789,305

※ 주가평균가격은 가중산술평균가격입니다.

VIII. 임원 및 직원 등에 관한 사항

1. 임원 및 직원 등의 현황

가. 임원 현황

(기준일 : 2023년 12월 31일)

(단위 : 주)

성명	성별	출생년월	직위	등기임원 여부	상근 여부	담당 업무	주요경력	소유주식수		최대주주와의 관계	재직기간	임기 만료일
								의결권 있는 주식	의결권 없는 주식			
조현준	남	1968년 01월	회장 (대표이사)	사내이사	상근	회장	· 예일대 정치 학사 · 게이오대 정치 석사 · 섬유PG장, 무역PG장, 정보통신PG장 · 전략본부장 · 일본 모건스탠리	4,623,736	-	본인	98.02.01~	2024년 03월 22일
이상운	남	1952년 03월	부회장	미등기	상근	COO	· 서울대 섬유 학사 · 전략본부장	1,418	-	-	94.01.01~	-
조현상	남	1971년 11월	부회장	사내이사	상근	COO	· 브라운대 경제 학사 · 총괄사장 · 전략본부장 · 화학PG CMO, 산업자재PG장	4,513,596	-	친인척	01.02.01~	2024년 03월 22일
김규영	남	1948년 05월	부회장 (대표이사)	사내이사	상근	COO 겸)효성기술원장	· 한양대 섬유 학사 · 총괄사장 · 산업자재PG CTO · 중국 총괄 임원	-	-	-	90.02.01~	2025년 03월 16일
황윤언	남	1960년 03월	부사장	미등기	상근	전략본부장	· 서울대 공업화학 학사 · 동경농공대 재료 석사/박사 · 효성첨단소재㈜ 중국 가흥화섬, 청도법인 동사장	-	-	-	21.01.15~	-
김광오	남	1964년 12월	부사장	미등기	상근	재무본부장	· 연세대 경영 학사/석사 · 삼일회계법인 · Coopers & Lybrand	-	-	-	16.03.14~	-
성낙양	남	1964년 10월	부사장	미등기	상근	경영혁신실장	· 연세대 화공 학사 · U.C Berkeley MBA 석사 · 두산동아 CEO	-	-	-	18.06.18~	-
유영환	남	1959년 05월	부사장	미등기	상근	지원본부장	· 성균관대 영문 학사 · 미국LA지사 · 경영진단실	-	-	-	05.01.14~	-
김천수	남	1964년 04월	부사장	미등기	상근	법무실장	· 서울대 사법학 학사 · 인하대학교 법학전문대학원 교수	31	-	-	21.01.01~	-
구명신	남	1968년 01월	부사장	미등기	상근	비서실	· 인하대 섬유 학사 · 중국 가흥판매법인 수석경리 · 전략본부	-	-	-	12.01.19~	-
이창황	남	1962년 04월	부사장	미등기	상근	비서실장	· 서울대 공업화학 학사 · 전략본부장	-	-	-	22.01.12~	-
김방현	남	1962년 03월	부사장	미등기	상근	지원본부	· 전남대 화공 학사 · 대림산업, 폴리미래	-	-	-	23.09.20~	-

송성진	남	1948년 02월	전무	미등기	상근	트랜스월드PU장	· 한양대 신문방송 학사 · 효성트랜스월드㈜ 대표	-	-	6촌이내의 혈족	21.01.29~	-
김중인	남	1957년 07월	전무	미등기	상근	PP 연구 담당	· 연세대 화학공학 학사 · KAIST 화학공학 석사 · WNEC MBA 석사 · Lehigh 화학공학 박사 · 효성화학㈜ 신규사업 담당	-	-	-	21.01.08~	-
이종복	남	1957년 04월	전무	미등기	상근	효성 Holdings USA CEO 겸)효성 USA 법인장	· 명지대 화학 학사 · 인테리어PU 안양공장장	-	-	-	10.01.25~	-
장성옥	여	1957년 06월	전무	미등기	상근	비서실	· 이화여대 영문 학사 · 앤더슨컨설팅, 맥킨지	-	-	-	13.01.08~	-
조재준	남	1962년 05월	전무	미등기	상근	경영진단실장	· 숭실대 섬유 학사/석사/박사 · 지원본부장	-	-	-	05.01.14~	-
김철	남	1969년 11월	전무	미등기	상근	타이어보강재 연구 담당	· 서울대 섬유 학사/석사/박사 · 타이어보강재연구팀	-	-	-	14.02.18~	-
이형욱	남	1972년 04월	전무	미등기	상근	자금 담당	· 한양대 영어영문 학사 · Hong Kong Univ. Sci&Tech MBA 석사 · 전략본부 경영혁신팀	-	-	-	18.01.23~	-
이정원	남	1966년 10월	전무	미등기	상근	커뮤니케이션실장	· 고려대 영문 학사 · 효성중공업㈜ 홍보담당	-	-	-	22.05.10~	-
김수영	남	1966년 11월	상무	미등기	상근	인력개발원 담당	· 연세대 정치외교 학사 · 부산대 행정 석사 · 비서실	-	-	-	09.12.04~	-
이태근	남	1960년 05월	상무	미등기	상근	IR 담당	· 서울대 농경제 학사 · 기획팀	-	-	-	10.01.25~	-
이창엽	남	1967년 11월	상무	미등기	상근	재무회계 담당	· 서울대 경제 학사 · 효성캐피탈㈜ 관리 담당	-	-	-	20.12.29~	-
은종혁	남	1966년 10월	상무	미등기	상근	Optical필름개발 담당	· 서울대 섬유 학사/석사 · 삼성SDI 전자재료사업부	-	-	-	16.02.16~	-
최원호	남	1958년 12월	상무	미등기	상근	중공업연구소장	· 부산수산대 선박기계 학사/석사 · 부산수산대 기계 박사 · 중공업연구소 코어기술 담당	-	-	-	14.02.18~	-
이반석	남	1972년 06월	상무	미등기	상근	홍보 담당	· 고려대 신문방송학 학사 · 고려대 정치학 석사 · ㈜일간스포츠 대표이사	-	-	-	14.10.01~	-
김용근	남	1979년 01월	상무	미등기	상근	내부회계관리제도 담당	· 서울대 외교 학사 · 김&장 법률사무소 변호사	-	-	-	19.06.17~	-
에구치 다이이치로	남	1961년 05월	상무	미등기	상근	전략본부	· 와세다대 사회학 학사 · 일본 도시바	-	-	-	17.08.01~	-
강연수	남	1962년 12월	상무	미등기	상근	Spandex연구 담당	· 서울대 섬유 학사 · Stevens Tech. 화학공업 석사 · 효성기술원 Spandex연구팀장	-	-	-	15.01.15~	-
원종선	남	1958년 09월	상무	미등기	상근	NYPET필름개발 담당	· 서울대 화학 학사 · SKC㈜	-	-	-	18.02.01~	-
문성덕	남	1965년 11월	상무	미등기	상근	그룹 IT 담당	· 서울대 농공학 학사 · ㈜삼성중공업 · ㈜삼성에스디에스	-	-	-	20.01.13~	-
신동익	남	1974년 04월	상무	미등기	상근	경영진단실	· 서강대 경영 학사/석사 · 노틸러스효성	-	-	-	18.01.23~	-

임효성	남	1971년 06월	상무	미등기	상근	전략본부	· 연세대 경영 학사/석사 · 예당엔터테인먼트 · 다이와증권SMBC	-	-	-	19.01.01~	-
위희경	남	1969년 05월	상무	미등기	상근	IR 담당	· 한국외국어대 경영 학사 · 크레디트스위스증권(홍콩) · 메릴린치증권(홍콩)	-	-	-	20.10.19~	-
배성찬	남	1969년 06월	상무	미등기	상근	지원본부	· 연세대 경영 학사 · SK지오센트릭	-	-	-	23.04.01~	-
김태원	남	1970년 06월	상무보	미등기	상근	미래전략팀	· 서울대 경영 학사 · Northwestern Univ MBA 석사 · LG Display 전략팀	-	-	-	18.06.18~	-
안용학	남	1968년 12월	상무보	미등기	상근	총무 담당	· 인하대 기계 학사 · 건설PG 기획관리팀장	-	-	-	20.01.10~	-
정성훈	남	1969년 06월	상무보	미등기	상근	인사 담당	· 경희대 경제 학사 · 고려대 경영 석사 · 효성중공업㈜ 인사팀장	-	-	-	21.01.04~	-
정상윤	남	1969년 09월	상무보	미등기	상근	러시아법인장	· 숭실대 섬유 학사 · 러시아법인 ATM 영업본부장 · 효성티앤에스 러시아법인장	-	-	-	21.01.04~	-
손판규	남	1975년 09월	상무보	미등기	상근	전략본부	· 고려대 사회학 학사 · 산업자재PG 기획관리팀	-	-	-	21.01.04~	-
한영성	남	1967년 11월	상무보	미등기	상근	중공업연구소 담당	· 한양대 전기 학사/석사/박사 · 중공업연구소 혁신제품개발 담당	-	-	-	22.01.10~	-
차유나	여	1975년 09월	상무보	미등기	상근	전략본부	· 고려대 신문방송 학사 · 효성티앤씨㈜ 커뮤니케이션팀장	-	-	-	22.01.10~	-
김원일	남	1971년 07월	상무보	미등기	상근	DH연구 담당	· 단국대 화학공학 학사/석사/박사 · DH연구팀장	7	-	-	22.01.10~	-
유상훈	남	1972년 12월	상무보	미등기	상근	Spandex연구 담당	· 부산대 섬유 학사/석사 · 효성티앤씨㈜ 스판덱스PU SCPO	-	-	-	22.09.07~	-
김병수	남	1970년 08월	상무보	미등기	상근	GST 멕시코 토레온 법인장	· 부산대 섬유 학사 · 효성첨단소재 울산공장장	-	-	-	22.10.01~	-
김병우	남	1979년 01월	상무보	미등기	상근	자금 및 재무전략 담당	· 연세대 경제 학사 · 재무본부 자금팀장	-	-	-	23.01.01~	-
최영숙	여	1979년 12월	상무보	미등기	상근	트랜스월드PU 신사업 및 관리 담당	· 성균관대 경영 학사 · 트랜스월드PU 글로벌PRICING팀장	-	-	-	23.01.01~	-
정동채	남	1950년 07월	사외이사	사외이사	비상근	사외이사	· 경희대 국문 학사 · 문화관광부 장관 · (재)광주비엔날레 대표이사 · 아시아문화중심도시 조성위원회 위원장 · 대한석유협회 회장	-	-	-	20.03.20~	2024년 03월 19일
김기웅	남	1952년 08월	사외이사	사외이사	비상근	사외이사	· 한양대 신문방송 학사 · 한국경제신문 대표이사 사장 · 세계태권도평화봉사재단 고문 · 한국신문윤리위원회 이사장 · 한국경제신문 고문	-	-	-	21.03.19~	2025년 03월 16일
유일호	남	1955년 03월	사외이사	사외이사	비상근	사외이사	· 서울대 경제 학사 · University of Pennsylvania 경제 석사/박사 · 국토교통부 장관 · 경제부총리 겸 기획재정부 장관	-	-	-	23.03.17~	2025년 03월 17일

조병현	남	1955년 03월	사외이사	사외이사	비상근	사외이사	· 서울대 법학 학사 · 서울행정법원장 · 서울고등법원장 · 중앙선거관리위원회 위원	-	-	-	23.03.17~	2025년 03월 17일
성윤모	남	1963년 06월	사외이사	사외이사	비상근	사외이사	· 서울대 경제 학사 · 서울대 행정 석사 · University of Missouri-Columbia 경제 박사 · 국무조정실 경제조정실장 · 산업통상자원부 장관	-	-	-	23.03.17~	2025년 03월 17일
김소영	여	1965년 11월	사외이사	사외이사	비상근	사외이사	· 서울대 사법학 학사 · 서울대 법학 석사 · 대법원 대법관, 법원행정처장 · 한국신문윤리위원회 위원장 · 김앤장법률사무소 변호사	-	-	-	23.03.17~	2025년 03월 17일

※ 상기 임원현황 및 소유주식현황은 보고서 작성기준일 (2023.12.31) 기준입니다.
※ 임원은 내부적인 규정에 따라 전원 '임원배상책임보험'에 가입되어 있습니다.
※ 임원의 겸직현황은 'IX. 계열회사 등에 관한 사항 다. 임원 겸직 현황'을 참조 하시기 바랍니다.

(1) 등기임원 겸직 현황
- 사내이사

등기이사		겸직회사	직위	상근여부	비고
성명	직위				
조현준	회장	효성티앤씨㈜	이사	상근	-
		효성투자개발㈜		비상근	
		㈜에프엠케이			
조현상	부회장	효성첨단소재㈜	이사	상근	-
		효성티앤에스㈜		비상근	
		㈜에프엠케이			
		신화인터텍㈜		상근	
		효성인포메이션시스템㈜	감사	비상근	

※ 상기 자료는 2023년 12월 31일 기준입니다.
※ 상기 겸직 현황은 공정거래법 상 국내계열사 기준으로 기재하였습니다.

- 사외이사

등기이사		겸직회사	직위	상근여부	비고
성명	직위				
김기웅	사외 이사	㈜SNT홀딩스	사외이사	비상근	-
유일호		삼성생명보험㈜	사외이사	비상근	-
김소영		삼성화재해상보험㈜	사외이사	비상근	-
조병현		동양이엔피㈜	사외이사	비상근	-

※ 상기 겸직 현황은 타 회사의 사외이사로 재직 중인 겸직 현황에 한하여 기재하였습니다.

(2) 등기임원 선임 후보자 및 해임 대상자 현황

(기준일 : 2023년 12월 31일)

구분	성명	성별	출생년월	사외이사 후보자 해당여부	주요경력	선・해임 예정일	최대주주와의 관계
선임	조현준	남	1968년 01월	사내이사	㈜효성 무역PG장 ㈜효성 섬유PG장 ㈜효성 전략본부장 ㈜효성 정보통신PG장 효성그룹 회장 ㈜효성 대표이사 회장	2024년 03월 15일	본인
선임	조현상	남	1971년 11월	사내이사	㈜효성 산업자재 PG장 ㈜효성 화학PG CMO ㈜효성 전략본부장 ㈜효성 총괄사장 ㈜효성 부회장	2024년 03월 15일	특수관계인
선임	정동채	남	1950년 07월	사외이사	제15, 16, 17대 국회의원 문화관광부 장관 동아시아문화도시추진위원회 위원장 광주비엔날레 대표이사 아시아문화중심도시조성위원회 위원장 대한석유협회 회장 동국대 예술경영학과 석좌교수	2024년 03월 15일	-

※ 보고서 제출일 이후 개최 예정인 제69기 정기주주총회 안건으로, 향후 정기주주총회에서 부결되거나 수정이 발생한 경우 정정보고서를 통해 그 내용 및 사유 등을 반영할 예정입니다.

(3) 미등기임원의 변동

작성기준일 이후 보고서 제출일 현재까지 변동된 미등기 임원은 다음과 같습니다.

구분 (사유)	성명	성별	출생년월	직위	담당 업무	최대주주와의 관계
임원 선임	노기수	남	1957년 07월	부회장	효성기술원장	-
임원 선임	홍혜진	여	1966년 06월	부사장	IT전략실장	-
임원 선임	신덕수	남	1967년 12월	전무	전략본부	-
임원 선임	이신희	남	1969년 03월	상무	IT전략실 IT신사업 담당	-
임원 선임	이강준	남	1974년 07월	상무	전략본부	-
임원 사임	최원호	남	1958년 12월	상무	중공업 연구소장	-
임원 사임	배성찬	남	1969년 06월	상무	지원본부	-
임원 퇴임	유상훈	남	1972년 12월	상무보	Spandex연구 담당	-

나. 직원 등 현황

(기준일 : 2023년 12월 31일) (단위 : 백만원)

직원										소속 외 근로자			비고
사업부문	성별	직 원 수					평 균 근속연수	연간급여 총 액	1인평균 급여액	남	여	계	
		기간의 정함이 없는 근로자		기간제 근로자		합 계							
		전체	(단시간 근로자)	전체	(단시간 근로자)								
중공업연구소	남	94	-	-	-	94	9.6	9,311	99	167	32	199	-
중공업연구소	여	15	-	-	-	15	9.3	1,015	71				-
안양공장	남	66	-	1	-	67	16.9	5,160	75				-
안양공장	여	6	-	1	-	7	13.0	312	51				-
본사 및 기술원	남	304	-	25	1	329	8.1	38,050	114				-
본사 및 기술원	여	121	-	23	-	144	6.4	9,552	66				-
성별 합계	남	464	-	26	1	490	9.6	52,521	106				-
성별 합계	여	142	-	24	0	166	6.9	10,879	66				-
합 계		606	-	50	1	656	8.9	63,400	96				-

※ 기간의 정함이 없는 근로자 : 정규직 및 종전에 기간제 근로자 등이 기간의 정함이 없는 근로자로 전환된 근로자

※ 기간제 근로자 : 「기간제 및 단시간 근로자 보호 등에 관한 법률」 제2조 제1호의 기간제 근로자

※ 단시간 근로자 : 사용자가 고용한 근로자로서 기간의 정함이 없는 근로자 및 기간제 근로자 중 「근로기준법」 제2조 제1항 제8호의 근로자

※ 소속외 근로자 : 파견, 하도급, 용역 등 사용자가 사용하나, 다른 사업주에게 고용된 근로자

※ '1인 평균 급여액'은 사업연도 개시일부터 공시서류 작성기준일까지의 연간급여 총액을 월 평균 인원 수로 나눈 값입니다.

다. 미등기임원 보수 현황

(기준일 : 2023년 12월 31일) (단위 : 백만원)

구 분	인원수	연간급여 총액	1인평균 급여액	비고
미등기임원	41	12,528	307	-

※ 상기 미등기임원 보수현황은 해외법인 임원은 제외하고 작성하였습니다.

※ 상기 '1인 평균 급여액'은 연간급여 총액을 월 평균 인원 수로 나눈 값입니다.

2. 임원의 보수 등

<이사・감사 전체의 보수현황>

가. 주주총회 승인금액

(단위 : 백만원)

구 분	인원수	주주총회 승인금액	비고
등기이사 (사외이사 제외)	3	-	-
사외이사 (감사위원회 3명 포함)	6	-	-
합계	9	30,000	-

※ 주주총회에서 승인한 이사의 보수한도는 300억원으로 등기이사와 사외이사를 구분하여 한도를 설정하지는 않았습니다.

나. 보수지급금액

(1) 이사・감사 전체

(단위 : 백만원)

인원수	보수총액	1인당 평균보수액	비고
9	13,499	1,500	-

※ 상기 인원수는 보고서 작성기준일 현재 기준입니다.
※ 상기 보수총액은 공시서류작성기준일 현재 재임 중인 이사・감사 외에 공시서류 작성기준일이 속하는 사업연도의 개시일부터 공시서류작성기준일까지의 기간 동안 퇴직한 이사・감사를 포함하였습니다.
※ 상기 1인당 평균보수액은 보수총액을 작성기준일 현재 기준 인원수로 나누어 계산하였습니다.

(2) 유형별

(단위 : 백만원)

구 분	인원수	보수총액	1인당 평균보수액	비고
등기이사 (사외이사, 감사위원회 위원 제외)	3	13,173	4,391	-
사외이사 (감사위원회 위원 제외)	3	163	54	-
감사위원회 위원	3	163	54	-
감사	-	-	-	-

※ 상기 인원수는 보고서 작성기준일 현재 기준입니다.
※ 상기 보수총액은 공시서류작성기준일 현재 재임 중인 이사・감사 외에 공시서류 작성기준일이 속하는 사업연도의 개시일부터 공시서류작성기준일까지의 기간 동안 퇴직한 이사・감사를 포함하였습니다.

※ 상기 1인당 평균보수액은 보수총액을 작성기준일 현재 기준 인원수로 나누어 계산하였습니다.

(3) 이사・감사의 보수지급기준

구분	보수의 종류	보수지급기준
등기이사 (사외이사 제외)	급여	임원보수규정에 따라 주주총회에서 결의한 지급한도 범위 내에서 지급
	성과급	임원보수규정에 따라 매출액, 영업이익, 당기순이익으로 구성된 계량지표와 글로벌 경영, 기타 회사 기여도로 구성된 비계량지표를 종합적으로 평가해 주주총회에서 결의한 임원보수 한도 범위 내에서 월급여의 0%~800%까지 지급할 수 있음
	기타소득	사내 규정에 따라 학자금, 의료비 등 복리후생 지원
	퇴직소득	임원퇴직금지급규정에 따라 평균임금, 근속연수에 임원퇴직금지급률을 적용하여 산정
사외이사 (감사위원회 위원 3명 포함)	급여	임원보수규정에 따라 매월 정액 활동비 지급
	성과급	해당 없음
	기타소득	해당 없음
	퇴직소득	해당 없음

<보수지급금액 5억원 이상인 이사・감사의 개인별 보수현황>

가. 개인별 보수지급금액

(단위 : 백만원)

이름	직위	보수총액	보수총액에 포함되지 않는 보수
조현준	대표이사	6,841	-
조현상	이사(부회장)	5,700	-
김규영	대표이사	632	-

나. 산정기준 및 방법

(단위 : 백만원)

이름	보수의 종류		총액	산정기준 및 방법
대표이사 조현준	근로소득	급여	4,800	・주주총회에서 결의한 지급 한도 범위 내에서 임원 보수규정에 의거 기본연봉을 4,800백만원으로 결정하여, 매월 400백만원을 지급하였음.
		상여	2,040	

				・임원 보수규정에 따라 계량지표와 글로벌 경영, 대내외 경영환경, 회사의 성과에 대한 기여도로 구성된 비계량 지표를 종합적으로 평가해 주주총회에서 결의한 임원보수 한도 범위 내에서 월급여의 0~800%까지 지급할 수 있음. ・계량지표와 관련하여 2023년도 영업이익이 944억원으로 2022년 대비 45.4% 증가함. ・비계량지표와 관련하여 글로벌 경기의 불확실성이 확대되는 상황에서 고수익 신소재를 통한 수익성의 확보와 수소 등 신사업 추진으로 그룹의 비즈니스 성장을 견인하고, VOC에서 한 단계 나아간 고객 몰입 경영의 실현과 친환경 제품 비즈니스 모델의 확대로 그룹 경쟁력 강화에 기여하고 성장기회를 만들고 있는 점을 고려해 성과급 2,040백만원을 산출・지급하였음.
		주식매수선택권 행사이익	-	・해당사항 없음
		기타 근로소득	0.8	・인사규정에 따라 건강검진 등 복리후생 처우를 제공함.
	퇴직소득		-	・해당사항 없음
	기타소득		-	・해당사항 없음

(단위 : 백만원)

이름	보수의 종류		총액	산정기준 및 방법
이사 조현상 (부회장)	근로 소득	급여	4,000	・주주총회에서 결의한 지급 한도 범위 내에서 임원 보수규정에 의거 기본연봉을 4,000백만원으로 결정하여, 매월 333백만원을 지급하였음.
		상여	1,700	・임원 보수규정에 따라 계량지표와 글로벌 경영, 대내외 경영환경, 회사의 성과에 대한 기여도로 구성된 비계량 지표를 종합적으로 평가해 주주총회에서 결의한 임원보수 한도 범위 내에서 월급여의 0~800%까지 지급할 수 있음. ・계량지표와 관련하여 2023년도 영업이익이 944억원으로 2022년 대비 45.4% 증가함 ・비계량지표와 관련하여 불확실성의 확대로

				어려운 경영환경에서 기존사업을 견고히 하 고 신소재 개발로 시장공략을 강화하여 그 룹의 비즈니스 성장을 이끌고, 신규 사업을 통한 성장 비전을 리드하고 있는 점을 고려 해 성과급 1,700백만원을 산출・지급하였음
		주식매수선택권 행사이익	-	・해당사항 없음
		기타 근로소득	0.3	・인사규정에 따라 복리후생 처우를 제공함.
	퇴직소득		-	・해당사항 없음
	기타소득		-	・해당사항 없음

(단위 : 백만원)

이름	보수의 종류		총액	산정기준 및 방법
대표이사 김규영	근로 소득	급여	515	・주주총회에서 결의한 지급 한도 범위 내에서 임원 보수규정에 의거 기본연봉을 5억 15백만원으로 결정하여, 매월 43백만원을 지급하였음.
		상여	116	・임원 보수규정에 따라 계량지표와 글로벌 경영, 대내외 경영환경, 회사의 성과에 대한 기여도로 구성된 비계량 지표를 종합적으로 평가해 주주총회에서 결의한 임원보수 한도 범위 내에서 월급여의 0~800%까지 지급할 수 있음. ・계량지표와 관련하여 2023년도 영업이익이 944억원으로 2022년 대비 45.4% 증가함 ・비계량지표와 관련하여 그룹의 경쟁력 강화를 위한 원천기술을 확보하고, 불확실성의 확대로 인한 어려운 경영환경에서 선제적으로 대응하여 책임경영을 강화하고 있는 점을 고려해 성과급 116백만원을 산출・지급하였음
		주식매수선택권 행사이익	-	・해당사항 없음
		기타 근로소득	1.4	・인사규정에 따라 건강검진 등 복리후생 처우를 제공함.
	퇴직소득		-	・해당사항 없음
	기타소득		-	・해당사항 없음

<보수지급금액 5억원 이상 중 상위 5명의 개인별 보수현황>

가. 개인별 보수지급금액

(단위 : 백만원)

이름	직위	보수총액	보수총액에 포함되지 않는 보수
조현준	대표이사	6,841	-
조현상	이사(부회장)	5,700	-
조석래	명예회장	3,000	-
이상운	부회장	2,131	-
최현태	고문	913	-

나. 산정기준 및 방법

(단위 : 백만원)

이름	보수의 종류		총액	산정기준 및 방법
대표이사 조현준	근로소득	급여	4,800	・주주총회에서 결의한 지급 한도 범위 내에서 임원 보수규정에 의거 기본연봉을 48억으로 결정하여, 매월 400백만원을 지급하였음.
		상여	2,040	・임원 보수규정에 따라 계량지표와 글로벌 경영, 대내외 경영환경, 회사의 성과에 대한 기여도로 구성된 비계량 지표를 종합적으로 평가해 주주총회에서 결의한 임원보수 한도 범위 내에서 월급여의 0~800%까지 지급할 수 있음. ・계량지표와 관련하여 2023년도 영업이익이 944억원으로 2022년 대비 45.4% 증가함. ・비계량지표와 관련하여 글로벌 경기의 불확실성이 확대되는 상황에서 고수익 신소재를 통한 수익성의 확보와 수소 등 신사업 추진으로 그룹의 비즈니스 성장을 견인하고, VOC에서 한 단계 나아간 고객 몰입 경영의 실현과 친환경 제품 비즈니스 모델의 확대로 그룹 경쟁력 강화에 기여하고 성장기회를 만들고 있는 점을 고려해 성과급 2,040백만원을 산출・지급하였음.
		주식매수선택권 행사이익	-	・해당사항 없음
		기타 근로소득	0.8	・인사규정에 따라 건강검진 등 복리후생 처우를 제공함.

	퇴직소득	-	・해당사항 없음
	기타소득	-	・해당사항 없음

(단위 : 백만원)

이름	보수의 종류		총액	산정기준 및 방법
이사 조현상 (부회장)	근로소득	급여	4,000	・주주총회에서 결의한 지급 한도 범위 내에서 임원 보수규정에 의거 기본연봉을 40억으로 결정하여, 매월 333백만원을 지급하였음.
		상여	1,700	・임원 보수규정에 따라 계량지표와 글로벌 경영, 대내외 경영환경, 회사의 성과에 대한 기여도로 구성된 비계량 지표를 종합적으로 평가해 주주총회에서 결의한 임원보수 한도 범위 내에서 월급여의 0~800%까지 지급할 수 있음. ・계량지표와 관련하여 2023년도 영업이익이 944억원으로 2022년 대비 45.4% 증가함 ・비계량지표와 관련하여 불확실성의 확대로 어려운 경영환경에서 기존사업을 견고히 하 고 신소재 개발로 시장공략을 강화하여 그 룹의 비즈니스 성장을 이끌고, 신규 사업을 통한 성장 비전을 리드하고 있는 점을 고려 해 성과급 1,700백만원을 산출・지급하였음
		주식매수선택권 행사이익	-	・해당사항 없음
		기타 근로소득	0.3	・인사규정에 따라 복리후생 처우를 제공함.
	퇴직소득		-	・해당사항 없음
	기타소득		-	・해당사항 없음

(단위 : 백만원)

이름	보수의 종류		총액	산정기준 및 방법
명예회장 조석래	근로소득	급여	3,000	・임원 보수규정에 의거 매월 250백만원을 지급하였음.
		상여	-	・해당사항 없음
		주식매수선택권 행사이익	-	・해당사항 없음
		기타 근로소득	0.2	・인사규정에 따라 창립기념품 등 복리후생 처우를 제공함.

	퇴직소득	-	· 해당사항 없음
	기타소득	-	· 해당사항 없음

(단위 : 백만원)

이름	보수의 종류		총액	산정기준 및 방법
부회장 이상운	근로소득	급여	1,660	· 임원 보수규정에 의거 매월 138백만원을 지급하였음.
		상여	470	· 임원 보수규정에 따라 계량지표와 글로벌 경영, 대내외 경영환경, 회사의 성과에 대한 기여도로 구성된 비계량 지표를 종합적으로 평가해 월급여의 0~800%까지 지급할 수 있음. · 계량지표와 관련하여 2023년도 영업이익이 944억원으로 2022년 대비 45.4% 증가함 · 비계량지표와 관련하여 그룹의 글로벌 비즈니스 성장을 견인하고 비전을 제시하였으며, 불확실성의 확대로 인한 어려운 경영 환경에서 선제적으로 대응하고 책임경영을 강화하고 있는 점을 고려해 성과급 470백만원을 산출・지급 하였음.
		주식매수선택권 행사이익	-	· 해당사항 없음
		기타 근로소득	1.4	· 인사규정에 따라 건강검진 등 복리후생 처우를 제공함.
	퇴직소득		-	· 해당사항 없음
	기타소득		-	· 해당사항 없음

(단위 : 백만원)

이름	보수의 종류		총액	산정기준 및 방법
고문 최현태	근로소득	급여	187.5	· 임원 보수규정에 의거 1~8월까지 매월 19백만원을 지급하였으며, 9월부터 고문으로 전환되어 9월~12월 까지 매월 9백만원을 지급함.
		상여	5.6	· 임원 보수규정에 따라 계량지표와 글로벌 경영, 대내외 경영환경, 회사의 성과에 대한 기여도로 구성된 비계량 지표를 종합적으로 평가하여 5.6백만원을 산출・지급 하였음
		주식매수선택권 행사이익	-	· 해당사항 없음

		기타 근로소득	2.3	・인사규정에 따라 건강검진 등 복리후생 처우를 제공함.
	퇴직소득		717.5	・해당사항 없음
	기타소득		-	・해당사항 없음

IX. 계열회사 등에 관한 사항

가. 계열회사 현황(요약)

(기준일 : 2023년 12월 31일) (단위 : 사)

기업집단의 명칭	계열회사의 수		
	상장	비상장	계
효성	10	122	132

※ 기업집단의 범위는 공정거래법 시행령 제4조 및 제5조에 따라 지분율 요건 및 지배력(영향력) 요건에 따라 구분하였습니다.
※ 기업집단 내 ㈜효성 포함하여 총 54개의 국내 계열사가 있으며, 해외에 78개의 계열사를 보유하고 있습니다. 소속회사의 명칭 등 상세 현황은 '상세표-2. 계열회사 현황(상세)'를 참조하시기 바랍니다.

※상세 현황은 '상세표-2. 계열회사 현황(상세)' 참조

나. 계통도

효성그룹 지배구조

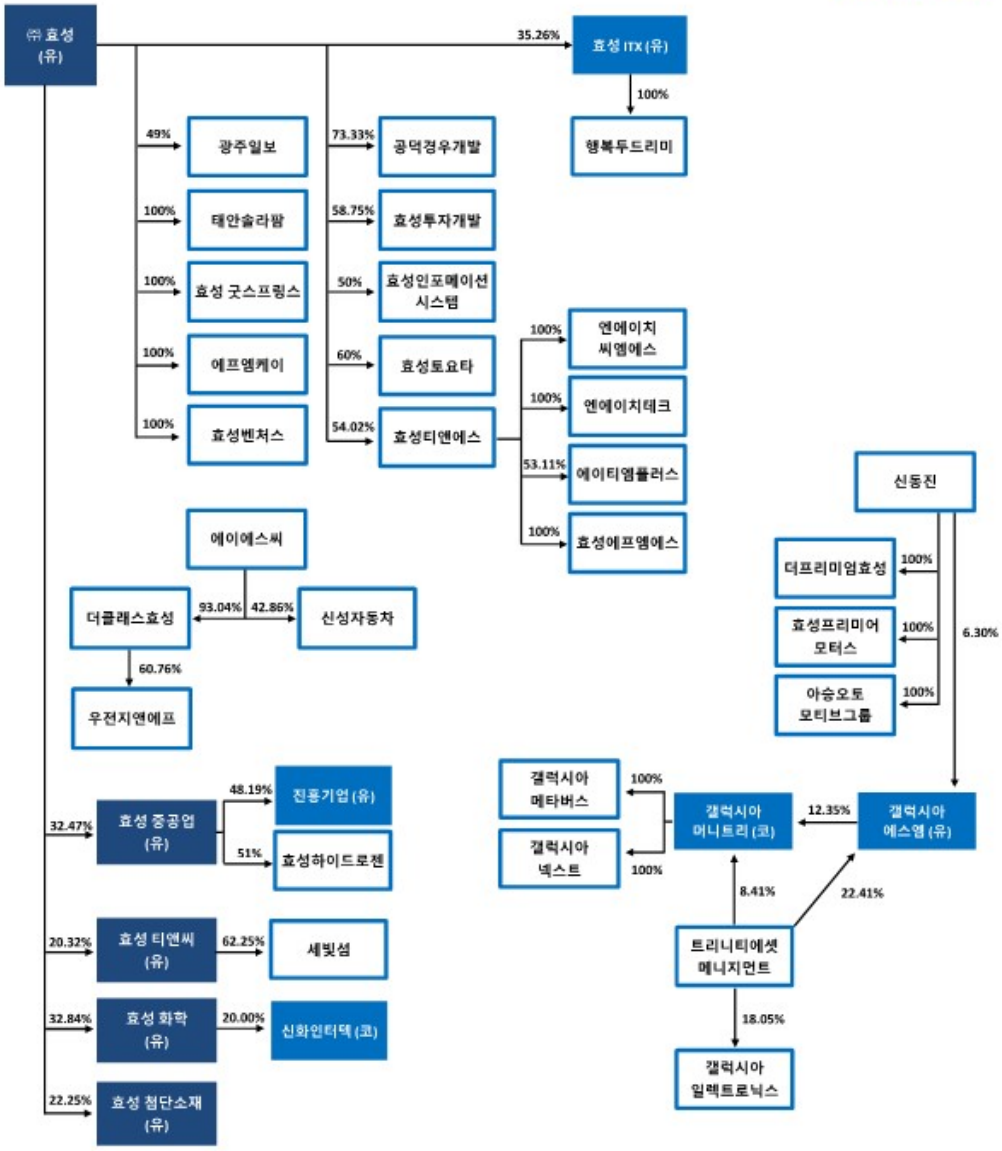

※ 상기 자료는 2023년 12월 31일 기준입니다.
※ 계통도 상 제외기업
: 계열사 간 지분관계 없는 국내법인 (동륭실업, 공덕개발, 갤럭시아

디바이스 등), SPC, 해외법인 등

다. 임원 겸직 현황

등기이사		겸직회사	직위	상근여부	비고
성명	직위				
조현준	회장	효성티앤씨㈜	이사	상근	-
		효성투자개발㈜		비상근	
		㈜에프엠케이			
조현상	부회장	효성첨단소재㈜	이사	상근	-
		효성티앤에스㈜		비상근	
		㈜에프엠케이			
		신화인터텍㈜		상근	
		효성인포메이션시스템㈜	감사	비상근	

※ 상기 자료는 2023년 12월 31일 기준입니다.
※ 상기 겸직 현황은 공정거래법 상 국내계열사 기준으로 기재하였습니다.

라. 타법인출자 현황(요약)

(기준일 : 2023년 12월 31일) (단위 : 백만원)

출자 목적	출자회사수			총 출자금액			
	상장	비상장	계	기초 장부 가액	증가(감소) 취득 (처분)	증가(감소) 평가 손익	기말 장부 가액
경영참여	5	20	25	1,900,808	72,385	-87,672	1,885,521
일반투자	-	-	-	-	-	-	-
단순투자	2	17	19	44,309	43,579	6,094	93,982
계	7	37	44	1,945,117	115,964	-81,578	1,979,503

※ 출자회사 수는 2023년 중 처분된 주식도 포함(기초 장부가액 포함)되어 있습니다.

※상세 현황은 '상세표-3. 타법인출자 현황(상세)' 참조

X. 대주주 등과의 거래내용

1. 대주주등에 대한 신용공여등

가. 대여금 등

당기말 현재 지배회사의 특수관계자에 대한 금융 약정은 다음과 같습니다.

(기준일 : 2023년 12월 31일) (단위 : 백만원)

구분	대상자	관계	금액	거래일	비고
단기 대여금	㈜광주일보사	관계사	1,817	2015.07.27	5.10%
			1,687	2015.08.17	5.10%
			4,349	2015.08.31	5.10%

※ 이해관계자에 대한 대여금 등과 관련한 자세한 사항은 'III. 재무에 관한 사항 5. 재무제표 주석 19. 특수관계자' 및 'III. 재무에 관한 사항 3. 연결재무제표 주석 18. 특수관계자'를 참조하시기 바랍니다.

나. 채무보증 및 담보내역

(기준일: 2023년 12월 31일) (단위 : 백만원)

대상자	관계	채권자	채무내용	채무보증 및 담보	채무금액 잔액	채무보증 및 담보 거래내역				채무보증 및 담보 제공 기간
						기초	증가	감소	기말	
Hyosung Holdings USA,Inc.	계열 회사	국민은행 외	운영자금외	채무보증	150,860	179,957	3,138	-	183,095	-
Hyosung USA, Inc.		하나은행 외	운영자금	채무보증	10,315	77,305	-	1,231	76,075	-
Hyosung DongNai Co,LTD		우리은행 외	운영자금외	채무보증	185,837	347,620	6,062	-	353,682	-
Hyosung Istanbul Tekstil Ltd. Sti.		한국수출입은행 외	운영자금	채무보증	77,364	57,029	26,783	-	83,811	-
HYOSUNG GLOBAL LOGISTICS VINA COMPANY LIMITED		우리은행 외	운영자금	채무보증	2,350	-	14,441	-	14,441	-
공덕경우개발㈜ (SPC: 뉴스타공덕제삼차 주식회사)		뉴스타공덕 제사차 주식회사	운영자금외	채무보증	89,000	179,000	-	90,000	89,000	2022.02.25 ~ 2024.02.22
공덕경우개발㈜		국민은행	운영자금외	채무보증	87,000	-	90,000	3,000	87,000	2023.02.27 ~ 2025.02.27
				담보		-	-	-	-	
평창풍력발전㈜		우리은행 외	지분증권	담보	34,784	10,474	-	1,619	8,855	2015.01.30 ~ 2030.01.30
순천에코그린㈜		기업은행 외	지분증권	담보	23,617	-	-	-	-	2015.06.22 ~ 채무상환일
합계					661,127	851,385	140,424	95,850	895,959	-

※ 회사는 순천에코그린 차입금에 대해 순천에코그린 주식(장부가액 "0")을 담보로 제공하고 있습니다. (2023년 12월 31일 차입금 잔액 23,617백만원)

※ 회사는 종속기업인 공덕경우개발㈜(SPC: 뉴스타공덕제삼차주식회사)의 대출 약정에 대하여 89,000백만원(전기말: 179,000백만원)의 자금보충의무를 제공하고 있습니다.

※ 회사는 종속기업인 공덕경우개발㈜의 대출약정에 대하여 87,000백만원(전기말: 0원)의 자금보충의무를 제공하고 있으며, 동일한 차입 건에 대하여 회사가 보유하고 있는 공덕경우개발㈜ 지분을 담보로 제공하고 있습니다.

※ 회사는 회사가 보유하고 있는 평창풍력발전㈜ 지분을 평창풍력발전㈜의 차입금 34,784백만원과 관련하여 담보로 제공하고 있습니다(관계기업투자, 취득가액 6,510백만원, 장부가액: 8,855백만원). 상기 지분증권 담보의 기말장부가액은 '20년 1월부터 종속・관계・공동기업 투자의 평가방법을 원가법에서 지분법으로 경함에 따라 변경된 회계기준에 따라 작성하였습니다.
※ 회사는 상법 제530조의9 제1항의 규정에 의거 분할 전의 채무에 관하여 분할신설회사와 연대하여 변제할 책임을 부담합니다.
※ 상기 '채무보증 및 담보 제공 기간'은 보증기간이 상이한 채무보증 건이 다수인 경우에는 기재를 생략하였습니다.
※ 이해관계자에 대한 채무보증 및 담보내역과 관련한 자세한 사항은 'III. 재무에 관한 사항 5. 재무제표 주석 39. 기타충당부채,우발부채 및 우발자산에 대한 주석' 및 'III. 재무에 관한 사항 3. 연결재무제표 주석 37. 기타충당부채,우발부채 및 우발자산에 대한 주석'을 참조하시기 바랍니다.

2. 대주주와의 자산양수도 등

가. 출자 및 출자지분 처분

(1) 출자

법인명(거래 상대방)	회사와의 관계	거래일자	출자금액	출자목적	비고
효성 씨브이씨 스케일업 신기술사업투자조합 제1호	출자조합	2023. 03. 29	200백만원	유망 벤처기업 발굴 및 투자	자회사인 효성벤처스㈜가 운용하는 펀드에 대한 출자임 (주1)
		2023. 06. 07	800백만원		
		2023. 09. 20	600백만원		
Hyosung Resource (Australia) PTY Ltd.	계열회사	2023. 06. 30	160백만원 (AUD 183,928.7)	사업 추진을 위한 증자	(주2)
HYOSUNG GLOBAL LOGISTICS VINA COMPANY LIMITED	계열회사	2023. 07. 05	1,003백만원 (USD 760,000)	법인 설립	(주3)
효성화학㈜	계열회사	2023. 10. 24	50,000백만원	효성화학㈜ 재무구조 개선	제3자배정유상증자 참여 (주4)

(주1) 해당 거래는 2023.02.23 개최된 이사회에서 승인을 받은 건입니다.
(주2) 해당 거래는 2022.10.27 개최된 이사회에서 승인을 받은 건입니다.
(주3) 해당 거래는 2023.04.27 개최된 경영위원회에서 승인을 받고, 법인 설립을 위해 출자하였습니다.
(주4) 해당 거래는 2023.10.13 개최된 이사회에서 승인을 받은 건입니다.
※ 기업공시서식 작성기준에 따라 거래금액이 1억원 미만인 경우에는 기재를 생략하였습니다.

(2) 출자지분 처분
- 해당사항 없음

나. 자산 거래내역

거래 상대방	회사와의 관계	거래일자	거래대상	거래목적	거래금액	거래조건
조현준	최대주주	2023.12.29	효성토요타(주) 보통주 80,000주	계열회사 지분 확보	2,222백만원	-

※ 상기 거래금액은 회계법인의 주식평가 결과를 바탕으로 산정된 금액입니다.
※ 상기 거래는 2023.12.29 개최된 이사회에서 승인을 받은 건입니다.

다. 상기 거래 이외의 자산(영업)양수도 교환, 증여 등
- 해당사항 없음

라. 상기 거래 중 거래로 인하여 손익이 발생한 경우, 그 내용
- 해당사항 없음
※ 장부가액 변동 내역 관련 내용은 'XII. 상세표 3. 타법인출자 현황(상세)'을 참조하시기 바랍니다

3. 대주주와의 영업거래
- 해당사항 없음
- 'III. 재무에 관한 사항 5. 재무제표 주석 19. 특수관계자' 및 'III. 재무에 관한 사항 3. 연결재무제표 주석 18. 특수관계자'를 참조하시기 바랍니다.

4. 대주주 이외의 이해관계자와의 거래
- 해당사항 없음

XI. 그 밖에 투자자 보호를 위하여 필요한 사항

1. 공시내용 진행 및 변경사항

가. 공시사항의 진행・변경상황

- 해당사항 없음

2. 우발부채 등에 관한 사항

[지배회사의 내용]

가. 중요한 소송사건

당기말 현재 지배회사의 계류중인 주요 소송사건의 내용은 다음과 같습니다.

(1) 법인세부과처분취소 행정소송 (서울고등법원 2021누38606)

구분	내용
소제기일	- 2014.4월
소송 당사자	- 원고 : ㈜효성, 피고 : 마포세무서장
소송의 내용	- 2013.11월 국세청은 세무조사 결과에 따른 법인세 과세처분을 하여, 당사가 국세 기본법상 사기 기타 부정한 행위가 인정되지 않으므로 5년의 부과제척기간 및 일반 과소신고세가 적용되어 과세처분이 취소되어야 함을 이유로 행정소송을 제기함.
소송가액	- 92억원
진행상황	- 2심 진행중
향후 소송일정 및 대응방안	- '21.02.17 1심 원고 일부승소 하였으나, 원고와 피고 각각 항소하여 2심 진행중
향후 소송결과에 따라 회사에 미치는 영향	- 당기말 현재 상기 계류중인 소송사건의 결과는 예측할 수 없습니다.

※ 이외에 소가가 중요하지 않거나 정해지지 않은 것으로서 다수의 계류중인 소송 사건이 있습니다.

※ 'III. 재무에 관한 사항 5. 재무제표 주석 39. 기타충당부채,우발부채 및 우발자산에 대한 주석'을 참조하시기 바랍니다.

나. 견질 또는 담보용 어음・수표 현황

(기준일 : 2023년 12월 31일) (단위 : 매, 백만원)

제 출 처	매 수	금 액	비 고
은 행	2	-	수표 2건
금융기관(은행제외)	-	-	-
법 인	1	-	수표 1건

기타(개인)	-	-	-

※ 수표(백지) : 중소기업은행 2건(순천민자사업 출자 약정 관련),
한국광물자원공사 1건
※ 수표(백지)는 민자사업(2건) 및 정책자금 융자(1건) 관련 대출 담보용 입니다.
※ 회사는 상법 제530조의9 제1항의 규정에 의거 분할 전의 채무에 관하여 분할 신설회사와 연대하여 변제할 책임을 부담합니다.

다. 채무보증 현황
'X. 대주주 등과의 거래내용 1. 대주주등에 대한 신용공여등 나. 채무보증 및 담보내역'에 기재된 내용을 참조하시기 바랍니다.

라. 채무인수약정 현황 : 해당사항 없음

마. 그 밖의 우발채무 등
(1) 당기말 현재 지배회사가 보증 또는 채무인수조건 등을 제공한 PF 대출금액은 다음과 같습니다.

(기준일 : 2023년 12월 31일) (단위 : 백만원)

공사명	채권기관종류	보증한도	대출잔액	보증내역	대출기간
공덕역 복합시설개발	채무증권	89,000	89,000	자금보충	2022.2~2024.2
	국민은행	87,000	87,000	자금보충/ 공덕경우개발㈜ 주식 담보	2023.2~2025.2
합 계		176,000	176,000	-	-

(2) 신용보강 제공 현황
당기말 현재 부동산PF 유동화와 관련하여 신용보강을 제공한 내역은 다음과 같습니다.

(기준일 : 2023년 12월 31일) (단위 : 백만원)

발행회사 (SPC)	증권종류	PF 사업장 구분	발행일자	발행금액	미상환잔액	신용보강 유형	조기상환 조항
뉴스타공덕 제사차 주식회사	유동화전자단기사채 (ABSTB)	상업시설	2023.10.27	89,000	89,000	자금보충약정	-

※ 상기 부동산PF 유동화와 관련된 자금보충약정 건은 '마. 그 밖의 우발채무 등 (1)'의 채무증권 89,000백만에 대하여 자금보충을 제공한 것과 동일한 건입니다.

한편, 당사는 당기말 현재 상법 제530조의9 제1항의 규정에 의하여 분할신설법인인 효성티앤씨㈜, 효성중공업㈜, 효성첨단소재㈜, 효성화학㈜의 분할기일의 채무 중 잔여채무에 대하여 연대하여 변제할 책임이 있습니다. 또한 분할기일 이전에 발생한 지급보증이나 자금보충약정 및 조건부 채무인수약정, 책임준공 등에 대해서 분할신설회사와 연대하여 책임이 있습니다.

바. 자본으로 인정되는 채무증권의 발행
- 해당사항 없음

[주요종속회사의 내용]

가. 중요한 소송사건

당기말 현재 주요종속회사의 계류중인 소송 건이 다수 있으나, 소송 결과가 주요종속회사의 재무상태에 중요한 영향을 미치는 건은 없습니다.

※ 'III. 재무에 관한 사항 3. 연결재무제표 주석 37.기타충당부채,우발부채 및 우발 자산에 대한 주석'을 참조하시기 바랍니다.

나. 견질 또는 담보용 어음・수표 현황

(기준일 : 2023년 12월 31일) (단위 : 매, 백만원)

주요종속회사	제출처	매수	금액	비고
효성티앤에스㈜	금융기관(은행제외)	5	246	백지 4건 포함
	법인	1	-	백지 1건
합계			246	-

※ 어음(백지) : 씨티카드 1건, BC카드 1건 / 어음 : 신협 1건
수표(백지) : 현대카드 1건, 삼성카드 1건, 수협중앙회 1건

다. 채무보증 현황

(기준일 : 2023년 12월 31일) (단위 : 백만원)

법인명	피보증회사명	회사와의 관계	채권자	채무 금액	채무보증금액			채무보증기간	
					기초	증감	기말	개시일	종료일
효성티앤에스㈜	Nautlius Hyosung America, Inc.	계열회사	Comerica Bank	-	94,136	-94,136	-	2022.02.18	2023.02.18
			산업은행 뉴욕지점	-	67,240	-67,240	-	2022.03.18	2023.03.18
			우리은행 뉴욕지점	-	30,946	-30,946	-	2022.10.14	2023.10.13
			하나은행 뉴욕지점	-	25,788	-25,788	-	2022.10.15	2023.10.15
			신한은행 뉴욕지점	-	25,788	-25,788	-	2022.12.16	2023.12.15
			산업은행 뉴욕지점	58,023	58,023	-	58,023	2023.03.18	2024.03.17
			Comerica Bank	67,049	90,258	-	90,258	2023.05.15	2024.05.14
			우리은행 뉴욕지점	25,788	30,946	-	30,946	2023.10.13	2024.10.11
			하나은행 뉴욕지점	20,630	20,630	-	20,630	2023.10.16	2024.04.15
			신한은행 뉴욕지점	25,788	25,788	-	25,788	2023.12.15	2024.12.13
	Hyosung Financial Systems (Huizhou) Co., LTD	계열회사	국민은행(중국)유한공사 광저우분행	-	7,957	-7,957	-	2022.04.08	2023.04.08
			우리은행(중국)유한공사 심천분행	-	5,425	-5,425	-	2022.05.24	2023.05.24
			신한은행(중국)유한공사 심천분행	-	10,850	-10,850	-	2022.06.15	2023.05.25
			하나은행(중국) 광주분행	-	7,595	-7,595	-	2022.06.02	2023.06.02
			기업은행(중국) 심천분행	-	6,510	-6,510	-	2022.10.17	2023.10.17
			국민은행 광저우분행	-	5,968	-	5,968	2023.07.25	2024.07.25
			신한은행 심천지점	4,596	6,510	-	6,510	2023.08.28	2024.08.28
			기업은행 심천분행	-	6,510	-	6,510	2023.10.17	2024.10.17
	Hyosung Financial System Vina Co., Ltd	계열회사	하나은행 싱가폴지점	12,378	22,281	-	22,281	2020.12.18	2025.12.18
			하나은행 싱가폴지점	16,246	19,496	-	19,496	2020.12.18	2025.08.22
			우리은행 홍콩지점	8,252	14,854	-	14,854	2020.12.18	2025.12.18
			우리은행 홍콩지점	10,831	12,997	-	12,997	2020.12.18	2025.08.22
			Bank of China 서울지점	6,877	12,378	-	12,378	2020.12.18	2025.12.18

			Bank of China 서울지점	9,026	10,831	-	10,831	2020.12.18	2025.08.22
			수협은행	6,877	12,378	-	12,378	2020.12.18	2025.12.18
			수협은행	9,026	10,831	-	10,831	2020.12.18	2025.08.22
			우리은행	-	15,473	-15,473	-	2022.12.16	2023.12.16
			기업은행 가락동지점	9,671	9,671	-	9,671	2023.08.21	2024.09.05
			VietinBank, Hanoi Branch	11,158	25,788	-	25,788	2023.11.14	2024.09.30
			우리은행 박닌지점	12,894	15,473	-	15,473	2023.12.15	2024.12.13
	Hyosung Solutions S. de R.L. de C.V.	계열회사	하나은행 멕시코	-	7,736	-7,736	-	2022.10.28	2023.10.28
			하나은행 멕시코	2,579	6,189	-	6,189	2023.10.30	2024.04.28
			신한은행 멕시코	1,934	6,447	-	6,447	2023.12.28	2024.12.28

※ 채무금액 및 채무보증금액은 2023년 12월말 기준 서울외국환중개주식회사가 고시하는 기준환율로 환산한 금액으로 단수차이가 발생할 수 있습니다.
※ 연결그룹의 채무보증 현황은 'III. 재무에 관한 사항 3. 연결재무제표 주석 37. 기타충당부채,우발부채 및 우발자산에 대한 주석'을 참조하시기 바랍니다.

라. 채무인수약정 현황

※ 채무인수약정 현황에 대한 세부사항은 'III. 재무에 관한 사항 3. 연결재무제표 주석 37. 기타충당부채,우발부채 및 우발자산에 대한 주석'에 기재된 내용을 참조하시기 바랍니다.

마. 그 밖의 우발채무 등

※ 기타우발채무에 대한 세부사항은 'III. 재무에 관한 사항 3. 연결재무제표 주석 37. 기타충당부채,우발부채 및 우발자산에 대한 주석'을 참조하시기 바랍니다.

[주요자회사의 내용]

■ 효성티앤씨㈜

[효성티앤씨㈜]

(1) 중요한 소송사건

당기말 현재 효성티앤씨㈜의 계류 중인 소송사건의 내용은 다음과 같습니다.

1) 미르철강 철강판매관련 손해배상소송 (서울중앙 2020가합560263)

구분	내용
소접수일	2020. 07. 06
소송 당사자	원고 : 효성티앤씨㈜ , 피고 : ㈜미르철강, ㈜유성티엔에스 등
소송의 내용	피고의 창고에 보관하던 효성티앤씨㈜의 철근을 무단반출하여 손해배상소송을 제기
소송가액	14.7억원
진행상황 및 향후 소송일정	1심 진행중 (2024.03.07 3차 변론기일 예정)

※ 상기 소송 건 외 소가가 중요하지 않은 다수의 계류 중인 소송사건이 있습니다.
※ 효성티앤씨㈜의 피고사건 중 산업재해 피해 손해배상소송의 배상예상액(310백만원)은 재무제표에 반영되어 있으며, 그외 계류 중인 소송사건들의 최종 결과는 당기말 현재 예측될 수 없어 이러한 불확실성으로 인한 조정사항은 재무제표에 반영하고 있지 않습니다.

(2) 견질 또는 담보용 어음・수표 현황

(기준일 : 2023년 12월 31일) (단위 : 매, 백만원)

제 출 처	매 수	금 액	비 고
은 행	-	-	-
금융기관(은행제외)	-	-	-
법 인	1	-	백지 1건
기타(개인)	-	-	-

※ 수표(백지) : ㈜TCC동양 1건, 원재료 구매관련 담보용 입니다

(3) 채무보증 현황

효성티앤씨㈜ 사업보고서 'Ⅲ.재무에 관한 사항 5. 재무제표 주석 41. 우발부채와 약정사항 '에 기재된 내용을 참조하시기 바랍니다.

(4) 채무인수약정 현황

효성티앤씨㈜ 사업보고서 'Ⅲ.재무에 관한 사항 5. 재무제표 주석 41. 우발부채와 약정사항 '에 기재된 내용을 참조하시기 바랍니다.

(5) 그 밖의 우발채무 등

효성티앤씨㈜ 사업보고서 'Ⅲ.재무에 관한 사항 5. 재무제표 주석 41. 우발부채와 약정사항 '에 기재된 내용을 참조하시기 바랍니다.

[효성티앤씨㈜ 주요종속회사]

(1) 중요한 소송사건

당기말 현재 효성티앤씨㈜ 주요종속회사의 소송사건의 내용은 다음과 같습니다.

1) 계약 위반으로 인한 손해배상 소송 (브라질 Araquari 지방법원)

구분	내용
소접수일	2016. 11. 21.
소송 당사자	원고 : Sayoart , 피고 : Hyosung Brasil Industria e Comercio de Fibras Ltda.
소송의 내용	Hyosung Brasil Industria e Comercio de Fibras Ltda가 여신한도를 제공하지 않아 법정관리에 들어갔다며 해당 금액 소송 제기
소송가액	61억원
진행상황 및 향후 소송일정	2017. 08. 02.부터 Araquari 지방법원에서 1차 심리 진행중

※ 상기 소송 건 외 소가가 중요하지 않은 다수의 계류 중인 소송사건이 있습니다.
※ 효성티앤씨㈜ 의 피고사건 중 산업재해 피해 손해배상소송의 배상예상액 등(719 백만원)은 연결재무제표에 반영되어 있으며, 그외 계류 중인 소송사건들의 최종 결과는 당기말 현재 예측될 수 없어 이러한 불확실성으로 인한 조정사항은 연결재무제표에 반영하고 있지 않습니다.

(2) 견질 또는 담보용 어음・수표 현황

(기준일 : 2023년 12월 31일) (단위 : 매, 백만원)

주요종속회사	제 출 처	매 수	금 액	비 고 (용 도)
Hyosung International Trade (Jiaxing) Co., Ltd.	은 행	502	20,541	지급어음 발행
	금융기관(은행제외)	-	-	-
	법 인	-	-	-
	기타(개인)	-	-	-

(3) 채무보증 현황

(기준일 : 2023년 12월 31일) (단위: 백만원)

주요종속회사(보증회사)	피보증회사	회사와의 관계	채권자	채무금액	채무보증 금액	채무보증기간		비고
						개시일	종료일	
Hyosung Spandex (Jiaxing) Co., Ltd.	Hyosung Chemical Fiber (Jiaxing) Co., Ltd.	관계사	농업은행	17,301	25,318	23년 5월	24년 3월	운영자금 한도 등
		관계사	공상은행	323	40,056	23년 2월	24년 2월	상동
		관계사	닝보은행	798	9,042	23년 4월	24년 4월	상동
		관계사	중국은행	15,740	32,099	23년 9월	24년 9월	상동
		관계사	건설은행	13,695	27,126	22년 4월	24년 3월	상동
	Hyosung Spandex (Quzhou) Co., Ltd.	관계사	건설은행	7,423	29,486	22년 2월	24년 2월	상동
		관계사	중국은행	3,798	38,881	23년 7월	24년 7월	상동
	Hyosung Spandex (Ningxia) Co., Ltd.	관계사	중국은행	76,109	126,588	21년 8월	28년 8월	상동
	Hyosung Chemicals (Jiaxing) Co., Ltd.	관계사	공상은행	8,970	9,042	23년 2월	24년 2월	상동
		관계사	건설은행	11,122	21,701	22년 2월	24년 3월	상동
		관계사	민생은행	949	10,850	23년 11월	24년 11월	상동
Hyosung Chemicals (Jiaxing) Co., Ltd.	Hyosung New Material & High Technology (Quzhou) Co., Ltd.	관계사	공상은행	1,790	3,617	23년 2월	24년 2월	상동
	Hyosung Spandex (Guangdong) Co., Ltd.	관계사	중국은행	9,042	18,988	23년 8월	24년 8월	상동
	Hyosung Chemical Fiber (Jiaxing) Co., Ltd.	관계사	중신은행	13,563	27,126	23년 8월	24년 8월	상동
	Hyosung Spandex (Jiaxing) Co., Ltd.	관계사	중신은행	2,713	3,617	23년 8월	24년 8월	상동
	Hyosung Spandex (Ningxia) Co., Ltd.	관계사	건설은행	37,586	54,252	21년 9월	30년 10월	상동
		관계사	광대은행	904	10,850	23년 12월	24년 12월	상동
Hyosung Spandex (Guangdong) Co., Ltd.	Hyosung Spandex (Quzhou) Co., Ltd.	관계사	중국은행	18,084	18,084	23년 7월	24년 7월	상동
합 계				239,910	506,723	-		

※ 채무금액 및 채무보증금액은 서울외국환중개㈜가 고시하는 2023년 12월말 기준 매매기준율로 환산한 금액으로 단수 차이가 발생할 수 있습니다.

※ 상기 채무보증금액은 최초 보증계약에 의한 보증한도총액으로, 한도미사용금액 및 분할상환 완료된 금액 등 보고서 작성일 현재 보증의무가 없는 금액을 포함하고 있습니다.

※ 상기 채무금액에는 차입금이 아닌 채무금액이 포함되어 있습니다.

※ 연결그룹의 채무보증 현황은 효성티앤씨㈜ 사업보고서 'Ⅲ.재무에 관한 사항 3. 연결재무제표 주석 40. 우발부채와 약정사항 다. 타인을 위한 지급보증 등'을 참조하시기 바랍니다.

(4) 채무인수약정 현황

효성티앤씨㈜ 사업보고서 'Ⅲ.재무에 관한 사항 3. 연결재무제표 주석 40. 우발부채와 약정사항'에 기재된 내용을 참조하시기 바랍니다.

(5) 그 밖의 우발채무 등

기타 우발채무에 대한 세부사항은 효성티앤씨㈜ 사업보고서 'Ⅲ.재무에 관한 사항 3. 연결재무제표 주석 40. 우발부채와 약정사항'을 참조하시기 바랍니다.

■ 효성중공업㈜

(1) 중요한 소송사건

당기말 현재 효성중공업㈜의 계류중인 주요 소송사건의 내용은 다음과 같습니다.

① 아산배방역 효성해링턴 하자소송(2심, 서울고등법원 2023나2038128)

구분	내용
소제기일	- 2020. 07. 29.
소송 당사자	- 원고 : 배방역효성해링턴플레이스입주자대표회의 - 피고 : 효성중공업, 건설공제조합
소송의 내용	- 아산 배방 효성해링턴 입주자대표회의의 연차별 하자보수에 갈음하는 일반적 손해배상 청구소송
소송가액	- 200백만원(향후 청구취지 확장 예정)
진행상황	- 2020.08.10. 소장 수령 - 2021.03.10. 1차 변론기일 및 감정기일 - 2023.07.19. 판결선고(판결금 25억원, 효성중공업㈜지분 50%) - 2024.04.17. 변론기일
향후 소송일정 및 대응방안	항소심 진행중이며, 항소심에서 보완감정 및 사실조회 신청함.
향후 소송결과에 따라 회사에 미치는 영향	본 소송 쟁점은 1심 감정결과에 대한 보완감정 및 재감정 인정 여부임.

② 태릉현대 효성해링턴 하자소송(1심, 서울북부지법 2023가합20147)

구분	내용
소제기일	- 2023. 01. 19.
소송 당사자	- 원고 : 태릉현대아파트주택재건축정비사업조합 - 피고 : 효성중공업
소송의 내용	- 태릉현대아파트주택재건축정비사업조합이 제기한 연차별 하자보수에 갈음하는 일반적 손해배상 청구소송
소송가액	- 4,780백만원
진행상황	- 2023.02.02. 소장 수령 - 2023.12.14. 1차 변론기일 - 2024.02.01. 감정기일
향후 소송일정 및 대응방안	하자감정 신청 및 감정일정 진행 예정
향후 소송결과에 따라 회사에 미치는 영향	본 소송 쟁점은 하자 해당 여부 및 하자보수금의 적정성 여부임.

※ 이외에 소가가 중요하지 않거나 정해지지 않은 것으로서 다수의 계류중인 소송 사건이 있습니다.

(2) 견질 또는 담보용 어음・수표 현황

(기준일 : 2023년 12월 31일) (단위 : 매, 백만원)

제 출 처	매 수	금 액	비 고
순천시 자원순환센터 민간투자사업	1	백지	수표
순천시 자원순환센터 민간투자사업	1	백지	수표
옥산오창고속도로㈜	1	2,000	어음(출자자 의무이행담보)
옥산오창고속도로㈜	1	2,000	어음(출자자 의무이행담보)
옥산오창고속도로㈜	1	2,000	어음(출자자 의무이행담보)
옥산오창고속도로㈜	1	2,000	어음(출자자 의무이행담보)
옥산오창고속도로㈜	1	2,000	어음(출자자 의무이행담보)
옥산오창고속도로㈜	1	2,000	어음(출자자 의무이행담보)
옥산오창고속도로㈜	1	2,000	어음(출자자 의무이행담보)
옥산오창고속도로㈜	1	3,000	어음(출자자 의무이행담보)
인천교육발전	1	백지	어음(차입금 담보)
인천교육발전	1	백지	어음(차입금 담보)

(3) 채무보증 현황

- 부동산 PF 우발부채 종합요약표

(단위:백만원)

구 분	종 류	보증한도	보증금액	대출잔액							
				당기	만기구분			전기	만기구분		
					2년이내	2년초과 3년이내	3년초과		2년이내	2년초과 3년이내	3년초과
정비사업	본PF	6,000	6,000	6,000	-	6,000	-	6,000	-	-	6,000
기타사업	본PF	45,391	45,391	17,391	-	17,391	-	21,191	-	-	21,191
	본PF	39,000	39,000	15,630	15,630	-	-	15,630	15,630	-	-
	소계	84,391	84,391	33,021	15,630	17,391	-	36,821	15,630	-	21,191
합 계		90,391	90,391	39,021	15,630	23,391	-	42,821	15,630	-	27,191

- 非 PF 우발부채 종합요약표

(단위:백만원)

구분	피보증처	보증종류	보증금액	보증처	특수관계자 여부	비고
제공한 지급보증	한국자산신탁(주)	주택분양보증	332,477	주택도시보증공사	X	-
	교보자산신탁(주)	주택분양보증	172,352	주택도시보증공사	X	-
	교보자산신탁(주)	주상복합주택분양보증	57,278	주택도시보증공사	X	-
	우리자산신탁(주)	주택분양보증	320,971	주택도시보증공사	X	-
	신한자산신탁(주)	주택분양보증	497,515	주택도시보증공사	X	-
	신한자산신탁(주)	주상복합주택분양보증	33,795	주택도시보증공사	X	-
	코리아신탁(주)	주택분양보증	226,197	주택도시보증공사	X	-
	코리아신탁(주)	주상복합주택분양보증	17,938	주택도시보증공사	X	-
	(주)무궁화신탁	주상복합주택분양보증	115,590	주택도시보증공사	X	-

	신영부동산신탁(주)	주택분양보증	171,928	주택도시보증공사	X	-
	선화2구역 재개발정비사업조합	조합사업비대출보증	47,317	주택도시보증공사	X	-
	(주)포스코이앤씨	건설기계대여보증	971	건설공제조합	X	-
	뉴스타에이케이제일차	대출약정 관련 보증	85,700	KB증권	X	-
제공받은 지급보증	발주자 등	건설공사 관련 지급보증	930,056	건설공제조합	X	-
	발주자 등	입찰계약 관련 지급보증	600,754	자본재공제조합	X	-
	발주자 등	주택분양 관련 지급보증	753,546	대한주택보증	X	-
	발주자 등	공사 관련 이행보증 등	128,744	서울보증보험	X	-
	발주자 등	계약이행보증	167,580	한국수출입은행	X	-
	발주자 등	계약이행보증	272,949	하나은행	X	-
	발주자 등	계약이행보증	326,986	국민은행 등	X	-
계			5,260,644			

- 부동산 PF(대출) 보증 세부 내역(정비사업)

(단위:백만원)

사업지역	사업장구분	PF종류	신용보강종류	보증한도	부담률	보증금액	채무자	특수관계자 여부	채권기관 종류	대출잔액		대출기간	만기일	유형
										당기	전기			
성남시	공동주택	본PF	연대보증	6,000	100%	6,000	성남중1구역도시환경정비사업조합	부	증권회사	6,000	6,000	22.04-26.04	26.04.26	ABS

- 부동산 PF(대출) 보증 세부 내역(기타사업)

(단위:백만원)

사업지역	사업장구분	PF종류	신용보강종류	보증한도	부담률	보증금액	채무자	특수관계자 여부	채권기관 종류	대출잔액		대출기간	만기일	유형
										당기	전기			
순천시	민간투자(자원순환센터)	본PF	연대보증/자금보충	45,391	29.5%	45,391	순천에코그린(주)	정	은행, 자산운용사	17,391	21,191	15.06-26.12	26.12.22	LOAN
용인시	민간투자	본PF	연대보증/자금보충	39,000	17.2%	39,000	㈜새미랑	부	은행,자산운용사	15,630	15,630	-	-	LOAN
합 계				84,391		84,391				33,021	36,821			

- 부동산 PF 책임준공 약정 내역

(단위:백만원)

구 분	당 기				전 기			
	공사건수	도급금액	약정금액	대출잔액	공사건수	도급금액	약정금액	대출잔액
정비사업	10	1,830,181	1,700,499	1,194,874	8	2,135,689	1,883,500	1,162,717
기타사업	34	3,043,298	5,079,150	3,785,879	37	2,794,340	4,455,042	3,368,172
계	44	4,873,479	6,779,649	4,980,753	45	4,930,029	6,338,542	4,530,889

※ 해당 약정에는 책임준공 미이행 시 타 보증인의 중도금대출에 대한 손해배상 의무가 일부 포함되어 있습니다.

※ 정비사업 전기에는 책임착공에 대한 효성중공업㈜의 보증내역이 포함되어 있습니다.

- 부동산 PF의 SOC 보증 내역

(단위:백만원)

구 분	당 기		전 기	
	공사건수	자금보충(주1)	공사건수	자금보충
보증한도	29	152,518	29	164,982

※ 전기 자금보충 약정액에는 특수관계자인 옥산오창에 대한 자금보충금액이 포함되어 있습니다.

- 본 PF의 중도금대출 내역

(단위:백만원)

구 분	당 기				전 기			
	공사건수	보증한도	약정금액	대출잔액	공사건수	보증한도	약정금액	대출잔액
정비사업	4	100,610	100,610	50,503	6	244,846	244,846	126,689
기타사업	6	160,184	160,184	89,550	8	202,346	202,346	102,503
계	10	260,794	260,794	140,053	14	447,192	447,192	229,192

※ 채무보증 현황의 자세한 내용은 효성중공업㈜ 사업보고서 'Ⅲ.재무에 관한 사항 5.재무제표 주석 39.우발부채와 약정사항 등'에 기재된 내용을 참조하시기 바랍니다.

(4) 채무인수약정 현황

자세한 내용은 효성중공업㈜ 사업보고서 'Ⅲ.재무에 관한 사항 5.재무제표 주석 39.우발부채와 약정사항 등'에 기재된 내용을 참조하시기 바랍니다.

(5) 그 밖의 우발채무 등

당기말 현재 효성중공업㈜가 시공사로서 보증 또는 채무인수조건 등을 제공한 PF대출금액은 다음과 같습니다.

(기준일: 2023년 12월 31일) (단위 : 백만원)

공사명	시행사	보증제공처	PF보증한도	PF대출잔액	대출기간	비고
순천자원순환센터 민간투자사업	순천에코그린㈜	기업은행 외	45,391	17,391	2015.6.22~2026.12.22	연대보증/자금보충

※ 연결그룹이 시공사로서 보증 또는 채무인수조건 등을 제공한 PF대출금액 및 기타 우발채무에 대한 세부사항은 효성중공업㈜ 사업보고서 'Ⅲ.재무에 관한 사항 3.연결재무제표 주석 39.우발부채와 약정사항 등'을 참조하시기 바랍니다.

(6) 신용보강 제공 현황

부동산PF 유동화와 관련하여 신용보강을 제공한 회사(한국표준산업분류상 "금융 및 보험업"에 해당하는 회사는 제외한다)는 다음과 같습니다.

(단위 : 백만원)

발행회사 (SPC)	증권종류	PF 사업장 구분	발행일자	발행금액	미상환 잔액	신용보강 유형	조기상환 조항

순천에코그린㈜	LOAN	자원센터	2015.06.22	45,391	17,391	PF-연대보증	자원센터 분기별 사용료 수입이 추정 사용료 수입의 80% 미만인 경우가 2회 이상인 경우 청구 가능하며, 검토 후 청구 확정 시 자동만기 도래
부산 우암1구역 주택재개발정비사업조합	LOAN	재개발	2023.04.28	177,800	177,800	PF-책임준공	-
㈜더푸른대구	전단채	주택/오피스텔/상업시설	2020.02.14	50,000	36,300	PF-책임준공	-
부평4구역 주택재개발정비사업조합	LOAN	재개발	2019.12.31	259,909	259,909	PF-책임준공	-
㈜행운레인보우	LOAN	주택	2021.08.27	87,000	57,000	PF-책임준공	-
지앤아이건설㈜	LOAN	주택	2020.09.10	47,000	46,100	PF-책임준공	-
선화구역 주택재개발정비사업조합	LOAN	재개발	2023.11.30	86,820	86,820	PF-책임준공	-
마스턴제65호 서초2 PFV㈜	LOAN	오피스텔/상가	2021.11.18	70,000	20,400	PF-책임준공	-
㈜디트루	LOAN	주택	2020.10.30	139,400	135,000	PF-책임준공	-
DS네트웍스(주)	LOAN	주택/오피스텔/상업시설	2020.10.27	105,000	101,500	PF-책임준공	-
㈜한영아이앤피	LOAN	주택/상업시설	2021.02.03	41,900	41,900	PF-책임준공	-
(주)더퍼스트 에스제이	LOAN	주택/상업시설	2021.04.09	123,000	123,000	PF-책임준공	-
㈜피에프브이청담502	LOAN	오피스텔	2021.05.27	65,500	47,400	PF-책임준공	-
선유도시개발㈜	LOAN	주택/상업시설	2021.06.09	48,500	28,500	PF-책임준공	-
대신도시플러스㈜	LOAN	오피스	2021.06.29	32,000	17,000	PF-책임준공	-
성남중1구역 도시환경정비사업조합	LOAN ABS	재개발	2021.05.24	230,311	230,311	PF-책임준공	-
	ABS	재개발	2022.04.27	6,000	6,000	PF-연대보증	-
문정역마에스트로㈜	LOAN	주택	2021.06.04	104,016	97,652	PF-책임준공	-
㈜피에프브이청담522	LOAN	오피스텔	2021.08.18	81,500	74,500	PF-책임준공	-
㈜한백에셋	LOAN	오피스텔	2021.11.30	171,500	171,500	PF-책임준공	-
㈜피앤앨	LOAN	주택/오피스텔/상업시설	2021.09.16	55,000	44,660	PF-책임준공	-
성수피에프브이원㈜	LOAN	오피스	2021.11.29	131,000	131,000	PF-책임준공	-
마스턴제105호든든자산관리서면PFV㈜	LOAN	오피스텔/상업시설	2021.12.16	109,500	109,500	PF-책임준공	-
주식회사 남우디앤씨	LOAN	주택/상업시설	2023.03.21	80,000	77,900	PF-책임준공	-
팔달동 재건축정비사업조합	LOAN	재건축	2022.02.04	29,879	29,879	PF-책임준공	-
(주)와이즈프라퍼티	LOAN	도시형생활주택/상업시설	2022.03.24	203,300	203,300	PF-책임준공	-
(주)온천동 디에이	LOAN	주택/상업시설	2022.06.24	98,600	98,600	PF-책임준공	-
주식회사 예산제이산업단지	LOAN	산업단지	2022.07.14	115,500	85,800	PF-책임준공	-
㈜앨엔피개발	LOAN	주택	2022.08.31	46,386	46,386	PF-책임준공	-
㈜이지스용산청년주택위탁관리부동산투자회사	LOAN	주택	2022.09.27	220,000	220,000	PF-책임준공	-
대전선화2구역 주택재개발정비사업조합	LOAN	재개발	2022.09.20	151,946	151,946	PF-책임준공	-
산곡구역 주택재개발정비사업조합	LOAN	재개발	2022.10.31	91,934	91,934	PF-책임준공	-
㈜케이리얼티임대주택제5호위탁관리부동산투자회사	LOAN	주택	2022.12.29	60,300	60,300	PF-책임준공	-
에이엠플러스자산개발㈜	LOAN	오피스	2023.04.18	118,700	118,700	PF-책임준공	-
잠원동 복합개발 PFV㈜	LOAN	오피스	2023.05.31	232,000	232,000	PF-책임준공	-
㈜베네포스	LOAN	오피스	2023.10.13	277,500	277,500	PF-책임준공	-

삼성동98번지 일원 가로주택정비사업조합	LOAN	가로주택정비	2023.11.09	1,636	1,636	PF-책임준공	-
평택가재PFV㈜	LOAN	주택	2023.12.26	180,000	180,000	PF-책임준공	-

(7) 외국지주회사의 자회사 현황

해당사항 없습니다.

[효성중공업㈜ 주요종속회사의 내용]

1. 진흥기업

(1) 중요한 소송사건

당기말 진흥기업의 계류중인 주요 소송사건의 내용은 다음과 같습니다.

(단위 : 백만원)

구분	소송의 내용	소제기일	원고	피고	소송내용	소송가액	진행사항	향후일정 및 대응방안	소송결과에 따른 회사에 미칠 영향
1	대여금 반환 (대법원 2023다 228275)	18.07.06	진흥기업	새미랑 외 4	시행사에 대한 대여금반환 청구	26,335	- 2021.10.6. 1심 진흥기업 일부승소 (166.8억) - 2022.12.22. 2심 진흥기업 승소 (236.3억) - 기일 미지정	채무자인 시행사 및 연대보증인의 자산을 파악하여 채권회수할 예정임	승소가능성을 합리적으로 추정하기 어려워 손익으로 인식하고 있지 아니하며, 최종 승소할 경우 소송가액 상당액을 손익에 반영
2	공사대금 청구 (서울고등법원 2022나 2045259)	19.09.17	진흥기업 외 1	우리나라 외 1	추가 공사대금 및 미지급 공사대금 청구	12,754	- 2022.9.22. 1심 진흥기업 일부승소 (72억) - 2022.11.14. 소송기록2심 재판부 접수 - 2024.3.27. 5차 변론 예정	공사도급계약 체결 이후 마감사양 등이 상향된 실시설계도서에 따라 시공함으로써 계약금액 증액 사유가 발생하였으므로 추가 공사대금을 지급해야 함을 주장함(진흥기업 지분 50%)	
3	시공자지위확인 청구 (포항지원 2022가합10557)	22.05.26	진흥기업	용흥 정비사업 조합	시공자지위존재확인 청구	9,096	- 2022.5.26. 진흥기업 소장 제출 - 2022.6.22. 부동산가압류 결정(60억) - 2023.9.14. 진흥기업 청구 변경 (60억→91억) - 2024.4.4. 5차 변론 예정	조합의 공사도급계약 해지결의 및 통보한 사실에 대해 법적 하자가 있음을 근거로 진흥기업의 시공자지위존재의 확인을 구하고자 함	
4	수익금 청구 (서울중앙지법 2023가합78635)	23.08.04	진흥기업	신한자산 신탁	공사대금 관련 선행소송 판결에 따른 수익금 청구	9,225	- 2022.8.4. 진흥기업 소장 제출 - 기일 미지정	선행소송에서 신탁사 선관주의의무 위반이 인정됨에 따라 수익금을 최대한 회수하고자 함	
5	시공자지위확인 청구 (의정부지법 2021가합59298)	21.10.07	진흥기업 외 1	덕소정비 사업조합	시공자지위존재확인 청구	6,149	- 2021.10.7. 진흥기업 소장제출 - 2023.9.18. 진흥기업 청구변경 (2억→61.5억) - 2023.11.30. 1심 진흥기업 승소 - 기일 미지정	조합의 공사도급계약 해지결의 및 통보한 사실에 대해 법적 하자가 있음을 근거로 진흥기업의 시공자지위존재의 확인을 구함	
6	하자보수금 등 청구(서울중앙지법 2022가합 529150)	22.05.16	입주자 대표회의	진흥기업 외 4	아파트 하자와 관련하여 손해배상 청구	5,415	- 2022.5.16. 원고 소장 제출 - 2023.9.22. 원고 청구변경 (17.2억→54.2억) - 1차 변론기일 미지정	진흥기업이 수차례 하자보수를 이행한 사실 및 아파트 하자가 입주민들의 사용관리상 발생한 하자임을 항변	패소가능성을 합리적으로 추정하기 어려워 우발손실 충당부채를 인식하고 있지 아니하며, 최종 패소할 경우 소송가액 상당액을
7	손해배상 청구 (서울중앙지법 2022가합 551331)	22.09.22	비욘드 대명 제이차 외 5	진흥기업	계약 채무불이행 관련 손해배상 청구	10,269	- 2022.9.22. 원고 소장 제출 - 2023.5.2. 신한은행 공동소송참가 (2.7억) - 2024.4.18. 5차 변론예정	대주단은 채권자 대위행사 요건을 갖추지 못하였고, 해당 사업은 사업이익을 얻기 어렵고 오히려 손실이 발생하여 손해가 없음을 항변	

8	손해배상 청구 (서울중앙지법 2023가합46966)	23.02.15	우노디앤씨	진흥기업	계약 채무불이행 관련 손해배상 청구	5,000	- 2023.2.15. 원고 소장 제출 - 기일 미지정	전소와 소송물이 동일하여 중복제소금지에 따른 각하를 주장	손익에 반영

※ 청구금액 50억원 미만 소송은 중요한 소송사건에서 기재를 생략하였습니다.
※ 당기말 현재 계류중인 소송사건은 회사가 제소한 12건 (관련금액: 69,604백만원)과 회사가 피소된 44건(관련금액: 63,304백만원)이 있으며, 당기말 현재 소송의 승패는 예측할 수 없습니다.

(2) 견질 또는 담보용 어음・수표 현황

(기준일 : 2023년 12월 31일) (단위 : 매)

구 분	제 공 처	매 수	내 용	금 액
기업어음(CP)	인천교육발전	2	차입금 담보	백지어음

한편, 당기말 현재 사용처 및 금액이 규명되지 않은 미회수 어음 13매, 수표 1매 채무원금을 전액 상환하였으나 반환되지 않은 백지어음 2매가 있습니다. 이로 인해 회사는 우발채무를 부담할 수 있습니다. 그러나 회사는 여러 정황들을 고려할 때 당기말 이후 지급제시 될 가능성은 희박할 것으로 판단하고 있습니다

(3) 채무보증 현황

당기말 진흥기업이 타인의 금융거래 등을 위하여 제공한 지급보증은 다음과 같습니다.

(기준일 : 2023년 12월 31일) (단위 : 천원)

지급보증내용	피보증회사	당기말 보증금액	당기말 대출잔액	전기말 대출잔액	비고
PF 대출보증(*)	(주)새미랑	39,000,000	15,629,603	15,629,603	시행사

(*) 회사는 용인신갈동 미착공사업장의PF대출235,000백만원과 시행권을 인수하고회사의 시공권을 상실케 한(주)엠제이파트너스에 대해서는 기업구조조정촉진법 및 경영정상화계획 이행을 위한 특별약정서에 따라 회사의 지급보증 의무가 없으므로, 상기 지급보증에서 제외하였습니다. 한편, 용인신갈동 미착공 사업장의PF대출채권을 양수한(주)엠제이파트너스가 채권금융기관협의회를 상대로 제기한2016년12월21일자 협의회 취소소송에 대해2018년2월8일자1심, 2018년10월5일자2심에서협의회의 의결은 정당하다는 승소 판결을 받았습니다. 용인신갈동 미착공 사업장의PF대출채권을 양수한(주)엠제이파트너스가 진흥기업(주) 채권금융기관협의회를 상대로2016.12.21일 제기한 협의회의결 취소의 소(원고: 엠제이파트너스 / 피고: 우리은행 외/ 사건번호:대법원2018다279330)에 대하여는2018.02월1심, 2018.10월2심 및2023.10.12일 대법원3심 최종 판결 결과 협의회의 의결은 정당하다는 최종 승소 판결을 받았습니다.

■ 효성첨단소재㈜

[효성첨단소재㈜의 내용]
가. 중요한 소송사건

소 제기일	소송 당사자	소송의 내용	진행 상황

2021년 11월 22일	효성첨단소재 (원고)	중앙노동위원회 위원장(피고)	- 효성첨단소재㈜는 사업 구조조정으로 경주공장 생산을 중단하고, 경주공장 근로자에 대한 정리해고를 하였으나, 그 중 19명은 부당해고 구제 및 해고기간 중 임금 지급을 청구하며 2021년 3월 경북지방노동위원회에 부당해고 구제신청을 하였음. - 2021년 6월 경북지방노동위원회 및 2021년 10월 중앙노동위원회가 부당해고 판정하였고, 효성첨단소재㈜는 부당해고 판정에 대하여 취소를 구하는 행정소송을 제기함	※1심 : 소장제출(2021년 11월 22일) → 법원 소장 심사후 중노위에 송달 (2021년 12월 3일 수령) → 중노위 답변서 제출(2022년 8월 3일) → 1차 변론기일(2022년 8월 11일) → 2차 변론기일(2022년 10월 13일) → 3차 변론기일 (2022년 12월 8일) → 4차 변론기일(2023년 6월 14일) → 1심 판결(2023년 8월 9일, 원고 패) ※2심 : 항소장 제출(2023년 8월 25일) → 1차 변론기일(2023년 12월 5일) → 2차 변론기일(2024년 1월 9일)

위 소송사건 외 국제중재사건은 1건입니다. 회사의 원재료 공급처인 Ascend Performance Materials, Inc.가 2023년 10월 18일 회사의 원재료 구매 계약 위반을 주장하며, 추정손해액 $35,000천을 보상해줄 것을 ICC(International Chamber of Commerce)에 중재 신청하였습니다. 회사는 중재 대리인을 통해 대응할 예정이며, 동 사항의 불확실성으로 인하여 발생가능한 조정사항은 당기말 현재 재무제표에 반영되어 있지않습니다.

효성첨단소재㈜ 사업보고서 'Ⅲ.재무에 관한 사항 5.재무제표 주석 41.우발부채와 약정사항' 및 42. 보고기간 후 사건에 기재된 내용을 참조하시기 바랍니다.

나. 견질 또는 담보용 어음・수표 현황
보고서 작성기준일 현재 해당사항이 없습니다.

다. 채무보증 현황
효성첨단소재㈜ 사업보고서 'Ⅲ.재무에 관한 사항 5.재무제표 주석 41.우발부채와 약정사항' 및 42. 보고기간 후 사건에 기재된 내용을 참조하시기 바랍니다.

라. 채무인수약정 현황
효성첨단소재㈜ 사업보고서 'Ⅲ.재무에 관한 사항 5.재무제표 주석 41.우발부채와 약정사항' 및 42. 보고기간 후 사건에 기재된 내용을 참조하시기 바랍니다.

마. 그 밖의 우발채무 등
효성첨단소재㈜ 사업보고서 'Ⅲ.재무에 관한 사항 5.재무제표 주석 41.우발부채와 약정사항' 및 42. 보고기간 후 사건에 기재된 내용을 참조하시기 바랍니다.

[효성첨단소재㈜의 주요종속회사의 내용]

가. 중요한 소송사건
효성첨단소재㈜ 사업보고서 'Ⅲ.재무에 관한 사항 3.연결재무제표 주석 39.우발부채와 약정사항' 및 41. 보고기간 후 사건에 기재된 내용을 참조하시기 바랍니다.

나. 견질 또는 담보용 어음・수표 현황
- 해당사항 없습니다.

다. 채무보증 현황

(2023년 12월 31일 현재) (단위: 백만원)

주요종속회사(보증회사)	피보증회사	회사와의 관계	채권자	채무금액	채무 보증금액	채무보증기간		비고
						개시일	종료일	
Hyosung Chemical	Hyosung Spandex (Jiaxing) Co., Ltd.	관계사	농업은행	8,680	16,276	23년 5월	24년 3월	-

Fiber (Jiaxing) Co., Ltd.		관계사	중국은행	4,940	19,079	23년 9월	24년 9월	-
		관계사	건설은행	6,691	14,106	23년 7월	24년 7월	-
		관계사	공상은행	322	14,467	23년 2월	24년 2월	-
		관계사	닝보은행	-	9,042	23년 4월	24년 4월	-
	Hyosung Chemicals (Jiaxing) Co., Ltd.	관계사	농업은행	-	2,893	23년 5월	24년 3월	-
		관계사	중신은행	10,416	18,084	23년 8월	24년 8월	-
		관계사	중국은행	1,881	21,701	23년 12월	24년 11월	-
	Hyosung Carbon Materials (Jiangsu) Co., Ltd.	관계사	중국은행	49,286	72,336	23년 6월	28년 6월	-
합계				82,216	187,984	-	-	-

※ 채무금액 및 채무보증금액은 서울외국환중개㈜가 고시하는 2023년 12월말 기준 매매기준율로 환산한 금액으로 단수 차이가 발생할 수 있습니다.

라. 채무인수약정 현황
효성첨단소재㈜ 사업보고서 'Ⅲ.재무에 관한 사항 3.연결재무제표 주석 39.우발부채와 약정사항' 및 41. 보고기간 후 사건에 기재된 내용을 참조하시기 바랍니다.

마. 그 밖의 우발채무 등
효성첨단소재㈜ 사업보고서 'Ⅲ.재무에 관한 사항 3.연결재무제표 주석 39.우발부채와 약정사항' 및 41. 보고기간 후 사건에 기재된 내용을 참조하시기 바랍니다.

■ 효성화학㈜

[효성화학㈜의 내용]

(1) 중요한 소송사건
보고서 작성기준일 현재 해당사항 없습니다.

(2) 견질 또는 담보용 어음・수표 현황
보고서 작성기준일 현재 해당사항 없습니다.

(3) 채무보증 현황
효성화학㈜ 사업보고서 'Ⅲ. 재무에 관한 사항 3. 연결재무제표 주석 20. 우발부채와 약정사항' 및 'Ⅲ. 재무에 관한 사항 5. 재무제표 주석 20. 우발부채와 약정사항'에 기재된 내용을 참조하시기 바랍니다.

(4) 채무인수약정 현황
효성화학㈜ 사업보고서 'Ⅲ. 재무에 관한 사항 3. 연결재무제표 주석 20. 우발부채와 약정사항' 및 'Ⅲ. 재무에 관한 사항 5. 재무제표 주석 20. 우발부채와 약정사항'에 기재된 내용을 참조하시기 바랍니다.

(5) 그 밖의 우발채무 등
효성화학㈜ 사업보고서 'Ⅲ. 재무에 관한 사항 3. 연결재무제표 주석 20. 우발부채와 약정사항' 및 'Ⅲ. 재무에 관한 사항 5. 재무제표 주석 20. 우발부채와 약정사항'에 기재된 내용을 참조하시기 바랍니다.

[효성화학㈜ 주요종속회사의 내용]
당기말 현재 효성화학㈜ 주요종속회사와 관련한 계류중인 주요 소송사건의 내용은 다음과 같습니다.

- 영업비밀침해금지청구(바리아붕따우성인민법원No. 16/2022/TLST-KDTM)

구분	내용
소제기일	- 2022. 07. 01
소송 당사자	- 원고 : UOP LLC - 피고 : Hyosung Vina Chemicals Co., Ltd.
소송의 내용	- Hyosung Vina Chemicals Co., Ltd. 공장 설립시 UOP의 영업비밀을 침해하였다며 소송 제기함
소송가액	- USD 40,770천
진행상황	- 2023. 11. 21. 1심 승소
향후 소송일정 및 대응방안	- 2024년 상반기 항소심 진행 예정
향후 소송결과에 따라 회사에 미치는 영향	- 당기말 현재 상기 계류중인 소송사건의 결과는 예측할 수 없습니다. - 회사의 경영진은 상기의 소송결과가 회사의 재무상태에 중요한 영향을 미치지 아니할 것으로 판단하고 있습니다.

■ 효성투자개발㈜
보고서 작성기준일 현재 해당사항 없습니다.

3. 제재 등과 관련된 사항

가. 제재현황 및 작성기준일 이후 발생한 주요사항

<지배회사의 내용>

(1) 수사・사법기관의 제재현황

① 회사의 내용

제재조치일	조치 기관	조치대상자	조치내용	금전적 제재금액	횡령・배임 등 금액	사유 및 근거법령	조치에 대한 이행현황	재발방지를 위한 대책
2019.12.26	검찰	㈜효성, 효성투자개발㈜	공소제기	벌금 ㈜효성 2억원, 효성투자개발㈜ 50백만원	-	공정거래법 제23조 (부당지원) 및 제23조의 2 (특수관계인에 대한 부당한 이익 제공 금지) 위반	벌금 납부	- 업무담당자 공정거래관련 내부교육 강화

- 갤럭시아일렉트닉스㈜ CB발행 관련 검찰 기소

당사는 갤럭시아 일렉트로닉스㈜가 2014년 12월 및 2015년 3월 발행한 CB관련하여, 독점규제 및 공정거래에 관한 법률 위반 혐의로 2018년 5월 30일 공정위로부터 시정명령 및 과징금(1,719백만원) 부과 및 법인 검찰 고발 의결서를 송부 받았습니다.법인 검찰 고발 건은 2019. 12. 26. 기소되어 서울중앙지방법원(항소심)에서
2022. 12. 30. 벌금형(200백만원)이 선고되었고, 상고하지 않아 확정되었습니다.

② 임원의 내용

제재조치일	조치기관	조치대상자	조치내용	금전적 제재금액	횡령・배임 등 금액	사유 및 근거법령	조치에 대한 이행현황
2014.1.9	검찰	조석래 회장, 조현준 회장, 이상운 부회장, 노재봉 부사장 김동곤 전무	공소제기	벌금 1,352억원	1,659백만원	회계처리기준위반 및 횡령・배임행위, 조세포탈 등	상고심 파기환송 (고등법원 파기환송심 계속 중. 조석래 회장, 이상운 부회장) 조현준 회장(유죄 확정) 김동곤 전무(무죄 확정) 노재봉 부사장(2심에서 유죄 확정)
2018.1.23	검찰	조현준 회장	공소제기	-	374백만원	횡령・배임행위	상고심 진행중
2019.12.26	검찰	조현준 회장 外	공소제기 (2018.5.21. 공정위 검찰 고발)	벌금 2억원	-	공정거래법 제23조의 2 (사익편취에 관여) 위반 등	벌금 납부 (2억원)

- 현직 임원에 대한 공소제기

검찰은 2014.1.9일 주력 4사 합병(1998년 11월) 이후 발생한 회계처리기준위반(불량 매출채권 등 부실 자산을 합병 이후 가공의 기계장치로 대체하여 감가상각비 계상하였다는 등의 혐의) 및 횡령・배임 등의 혐의로 회장, 부회장 등 당사 임원 등을 불구속 기소하였습니다.
2020.12.30일 대법원 판결 결과 조석래 회장, 이상운 부회장에 대하여 2심 판결 중 조세포탈 등 유죄부분 및 무죄부분 중 상법위반 일부에 대해서 파기환송되었고(횡령・배임 혐의에 대해서는 무죄로 확정), 조현준 회장의 횡령 혐의에 대하여 유죄가 확정(징역 1년 6개월, 집행

유예 3년, 120시간 복지시설 및 단체 봉사활동), 김동곤 전무의 배임 혐의에 대하여 무죄가 확정되었습니다. 파기환송된 부분에 대하여 현재 파기환송심이 진행 중으로 재판의 결과가 당사에 미치는 영향을 예측하기는 어렵습니다. 투자자 여러분께서는 이 점에 유의하여 주시기 바랍니다. (2016.1.15, 2018.9.5, 2020.12.30 당사 공시 참조)
※ 금전적 제재금액 1,352억원은 조석래 회장의 조세포탈 등 유죄부분에 대한 2심 판결상 벌금으로 향후 변동될 수 있으며, 횡령・배임 등 금액 1,659백만원은 유죄가 확정된 조현준 회장의 횡령 혐의에 대한 금액입니다.

- 현직 임원에 대한 검찰의 공소제기
서울중앙지검에서 현직 임원(2명)에 대해 특정경제범죄 가중처벌 등에 관한 법률 위반(횡령, 배임) 혐의로 2018.1.10, 2018.1.23. 각각 공소를 제기한 사실이 있습니다. 그 중 1인에 대하여 2019. 6. 13. 무죄 판결이 확정되었습니다(해당 임원은 2018. 6. 1. 회사의 분할로 주식회사 효성에서 효성중공업 주식회사로 그 소속이 변경되었습니다). 나머지 1인에 대하여 2020.11.25. 2심(서울고등법원)에서 업무상 횡령 유죄(업무상 배임, 특정경제범죄 가중처벌 등에 관한 법률 위반(배임)은 무죄)가 선고되었고, 현재 상고심(3심)이 진행중에 있습니다. (2018.1.24, 2018.7.2, 2019.2.25, 2019.7.1, 2019.9.6, 2020.11.25 당사 공시 참조)
서울중앙지검에서 현직 임원(1명)에 대해 공정거래법 위반 혐의로 2019.12.26. 공소를 제기한 사실이 있으며, 서울중앙지방법원(항소심)에서 2022.12.30. 벌금형(200백만원)이 선고되었고, 상고하지 않아 확정되었습니다.

(2) 행정기관의 제재현황
① 금융감독당국의 제재현황 : 해당사항 없음

② 공정거래위원회의 제재현황: 회사의 내용

제재조치일	조치 기관	조치대상자	조치내용	금전적 제재금액	횡령・배임 등 금액	사유 및 근거법령	조치에 대한 이행현황	재발방지를 위한 대책
2018.5.21	공정위	㈜효성, 효성투자개발㈜, 갤럭시아일렉트로닉스㈜	과징금 부과 검찰고발	㈜효성 1,719백만원, 효성투자개발㈜ 41백만원, 갤럭시아일렉트로닉스㈜ 1,227백만원	-	공정거래법 제23조 (부당지원) 및 제23조의 2 (특수관계인에 대한 부당한 이익 제공 금지) 위반	과징금 납부 완료	- 업무담당자 공정거래관련 내부교육 강화
2021.8.11	공정위	㈜효성	과태료 부과	49백만원 납부	-	공정거래법 제12조(기업결합 신고절차 등의 특례) 위반	과태료 납부 완료	- 업무담당자 공정거래관련 내부교육 강화

- 갤럭시아일렉트닉스㈜ CB발행 관련 공정위 제재
당사는 갤럭시아 일렉트로닉스㈜가 2014년 12월 및 2015년 3월 발행한 CB 관련하여, 독점규제 및 공정거래에 관한 법률 위반 혐의로 2018년 5월 30일 공정위로부터 시정명령 및 과징금(1,719백만원) 부과 및 법인 검찰 고발 의결서를 송부 받았습니다. 당사는 부과받은 과징금 전액을 2018년 5월 31일 납부하였고 2018년 6월 28일 상기 공정위의 시정명령 및 과징금부과 처분에 대해서 처분취소 행정소송을 제기하여 2022. 11. 10. 대법원에서 패소 확정되었습니다. 법인 검찰 고발 건은 2019. 12. 26. 기소되어 서울중앙지방법원(항소심)에서 2022. 12. 30. 벌금형(200백만원)이 선고되었고, 상고하지 않아 확정되었습니다.

③ 과세당국(국세청, 관세청 등)의 제재현황: 회사의 내용

제재조치일	조치 기관	조치대상자	조치내용	금전적 제재금액	횡령・배임 등 금액	사유 및 근거법령	조치에 대한 이행현황	재발방지를 위한 대책

2019.9.10	국세청	㈜효성	법인세 경정처분	당사분 65억원	-	2015년~2017년 법인제세 정기조사	과세전 적부심 결과, 고지세액 감소함 (2019.09.10 155억원 → 2020.3.10 65억원) 법인세 고지분 납부 완료 조세심판원 불복 절차 진행중	- 내부회계관리제도 프로세스 개선을 통한 재발방지 - 사안별 대응방안 및 관리대책 수립

- 국세청 법인제세 정기조사(2015년~2017년)에 따른 법인세 경정 처분
서울지방국세청은 ㈜효성에 대한 법인제세 정기조사(2015년~2017년)를 통해 법인세 경정 처분을 하였습니다. (2019.09.10 세무조사 결과 예상고지세액 1,522억원) 일부 쟁점이 있는 항목에 대해 과세전 적부심사를 청구하였으며, 심사결과 일부가 인용됨에 따라 고지세액은 1,133억원으로 정정되었습니다.
당사는 2018년 6월 1일(분할기일) 분할존속회사인 ㈜효성과 분할신설회사인 효성티앤씨㈜, 효성중공업㈜, 효성첨단소재㈜, 효성화학㈜로 분할됨에 따라, 고지세액을 해당 사업부문의 영위내용에 따라 분담하였습니다.
당사는 현재 고지된 세액에 대하여 납부완료했으며, 일부 쟁점이 있는 항목은 검토 및 대응 중입니다.
※ 세무조사 결과 고지세액 (각 회사별 분담액) :
: ㈜효성 65억원, 효성티앤씨㈜ 382억원, 효성중공업㈜ 96억원, 효성첨단소재㈜ 579억원, 효성화학 11억원
※ 상기 내역은 벌금 등의 부과 공시 (2019.09.10 자율공시, 2020.03.10 정정공시) 사항을 기재한 것입니다.

④ 기타 행정・공공기관의 제재현황 : 해당사항 없음

(3) 한국거래소 등으로부터 받은 제재
지배회사는 공시불이행(자회사의 주요경영사항 지연공시)로 인해 2021년 8월 10일 불성실공시법인 지정예고를 받은 사실이 있습니다. 다만, 감경에 따른 벌점 미부과로 불성실공시법인 미지정 되었습니다.
(관련공시 : 2021.08.10 불성실공시법인지정예고, 2021.08.24 불성실공시법인미지정)

(4) 단기매매차익의 발생 및 반환에 관한 사항 : 해당사항 없음

<주요종속회사의 내용>
(1) 수사・사법기관의 제재현황: 해당사항 없음

(2) 행정기관의 제재현황
① 금융감독당국의 제재현황: 해당사항 없음

② 공정거래위원회의 제재현황

제재조치일	조치 기관	조치대상자	조치내용	금전적 제재금액	횡령・배임 등 금액	사유 및 근거법령	조치에 대한 이행현황	재발방지를 위한 대책
2021.11.18	공정위	효성티앤에스㈜	과태료 부과	80백만원 납부	-	공정거래법 제11조의2(대규모내부 거래의 이사회 의결 및 공시) 위반	과태료 납부 완료	- 업무담당자 공정거래관련 내부교육 강화

③ 과세당국(국세청, 관세청 등)의 제재현황

제재조치일	조치 기관	조치대상자	조치내용	금전적 제재금액	횡령・배임 등 금액	사유 및 근거법령	조치에 대한 이행현황	재발방지를 위한 대책
2021.09.13	서울세관	효성티앤에스㈜	과태료 부과	76백만원	-	2016년~2020년 외국환거래 검사	납부 완료	-업무담당자 교육 및 업무프로세스 개선

④ 기타 행정・공공기관의 제재현황

제재조치일	조치 기관	조치대상자	조치내용	금전적 제재금액	횡령・배임 등 금액	사유 및 근거법령	조치에 대한 이행현황	재발방지를 위한 대책
2021.07.01	한강유역환경청	㈜에프엠케이	과태료	16백만원	-	전자제품 등 자원순환법 제9조 제1항(유해물질의 사용제한대상・함유기준 등) 및 제11조(유해물질 사용제한 등의 준수 공표) 위반	과태료 납부 완료	-Maserati 이태리 본사에 차량 생산품질관리 강화 요청
2022.10.04	산업통상자원부	㈜에프엠케이	과태료	1백만원	-	에너지이용합리화법 제15조(효율관리기자재의 지정 등), 제16조(효율관리기자재의 사후관리) 위반으로, 동법 제78조(과태료) 부과	과태료 납부 완료	-업무담당자 교육 및 업무프로세스 개선
2023.03.08	한강유역환경청	㈜에프엠케이	과태료	16백만원	-	전자제품 등 자원순환법 제9조 제1항(유해물질의 사용제한대상 함유기준 등) 위반	과태료 납부 완료	-Ferrari 이태리 본사에 차량 생산품질관리 강화 요청

(3) 한국거래소 등으로부터 받은 제재: 해당사항 없음

(4) 단기매매차익의 발생 및 반환에 관한 사항: 해당사항 없음

<주요자회사의 내용>

■ 효성티앤씨㈜

(1) 제재현황

[효성티앤씨㈜]

1) 수사・사법기관의 제재현황
해당사항 없습니다.

2) 행정기관의 제재현황
① 금융감독당국의 제재현황
해당사항 없습니다.

② 공정거래위원회의 제재현황
해당사항 없습니다.

③ 과세당국(국세청, 관세청 등)의 제재현황
- 서울지방국세청 법인제세 정기조사 결과에 따른 추징금 부과

일자	제재기관	대상자	조치내용	금전적 제재금액	사유 및 근거법령	조치에 대한	재발방지를 위한 대책

						이행현황	
2019.09.10	국세청	효성티앤씨㈜	법인세 경정처분 (효성티앤씨㈜분 382억원)	약 382억원	2015년~2017년 법인제세 정기조사	납부 완료	- 사안별 대응방안 및 관리 대책 수립 - 업무지도 및 관리감독 강화

※ 국세청 법인제세 정기조사(2015년~2017년)에 따른 법인세 경정 처분

서울지방국세청은 ㈜효성에 대한 법인제세 정기조사(2015년~2017년)를 통해 법인세 경정 처분을 하였습니다.

(2019.09.10. 세무조사 결과 예상고지세액 1,522억원)

이에 ㈜효성은 일부 쟁점이 있는 항목에 대해 과세전 적부심사를 청구하였으며, 심사결과 일부가 인용됨에 따라 고지세액은 1,133억원으로

정정되었습니다. (2020.03.10. ㈜효성 벌금등의 부과 정정공시 참고)

한편, ㈜효성은 2018년 6월 1일(분할기일) 분할존속회사인 ㈜효성과 분할신설회사인 효성티앤씨㈜, 효성중공업㈜, 효성첨단소재㈜,

효성화학㈜로 분할됨에 따라, 고지세액을 해당 사업부문의 영위내용에 따라 각 회사별로 분담하였고, 이에 따른 효성티앤씨㈜ 부담액은 382억원

입니다. (2020.03.10. 효성티앤씨㈜ 벌금등의 부과 정정공시 참고)

효성티앤씨㈜는 고지된 세액 중 약 380억원을 19.10월말 납부하였고, 나머지 약 2억원에 대해서는 20.3월말 납부완료하였습니다.

※ 세무조사 결과 고지세액 (각 회사별 분담액)

: ㈜효성 65억원, 효성티앤씨㈜ 382억원, 효성중공업㈜ 96억원, 효성첨단소재㈜ 579억원, 효성화학 11억원

④ 기타 행정・공공기관의 제재현황

- 온실가스 배출권의 할당 및 거래에 관한 법률 제17조2항 위반에 따른 과태료

일자	제재기관	대상자	조치내용	금전적 제재금액	사유 및 근거법령	조치에 대한 이행현황	재발방지를 위한 대책
2022.04.19	노동부	효성티앤씨㈜	과태료 부과	14백만원	- 사유 : 생산공정 중 물질안전보건자료 경고표시 미부착 등 위반 - 관계법령 : 산업안전보건법 제114조 제1항, 제115조 제2항 등	과태료 납부완료	- 시정조치 후 시정지시서 게시 및 시정결과 보고
2022.12.14	환경부	효성티앤씨㈜	과태료 부과	2백만원	- 사유 : 사업장의 폐쇄 또는 온실가스 배출량 50%이하 배출에 대한 할당 취소 사유 통보서 기한내 미제출 - 관계법령 : 온실가스 배출권의 할당 및 거래에 관한 법률 제 17조2항 위반	과태료 납부완료	- 정기적 실태조사 시행 및 담당자 업무지도, 관리감독 강화

[주요종속회사]

해당사항 없습니다.

(2) 한국거래소 등으로부터 받은 제재

해당사항 없습니다.

(3) 단기매매차익의 발생 및 반환에 관한 사항

해당사항 없습니다.

■ 효성중공업㈜

(1) 제재현황 및 작성기준일 이후 발생한 주요사항

[효성중공업㈜의 내용]

1) 행정기관의 제재현황

가. 과세당국의 제재현황

- 서울지방국세청 법인세제 정기조사 결과에 따른 추징금 부과

제재조치일	조치기관	조치대상자	조치내용	사유 및 근거법령	조치에 대한 이행현황	재발방지를 위한 대책
2019.09.10	국세청	효성중공업(주)	법인세 경정처분 (효성중공업(주)분 96억원)	2015년~2017년 법인제세 정기조사	납부 완료	사안별 대응방안 및 관리대책 수립

서울지방국세청은 (주)효성에 대한 법인제세 정기조사(2015년~2017년)를 통해 법인세 경정 처분을 하였습니다.
(2019.09.10. 세무조사 결과 예상고지세액 1,522억원)

일부 쟁점이 있는 항목에 대해 과세전 적부심사를 청구하였으며, 심사결과가 일부 인용됨에 따라 고지세액은 1,133억원으로 정정되었습니다.
(2020.03.10. (주)효성 벌금등의 부과 정정공시 참조)

효성중공업㈜는 2018년 6월 1일(분할기일) 분할존속회사인 (주)효성과 분할신설회사인 효성티앤씨(주), 효성중공업(주), 효성첨단소재(주), 효성화학(주)로 분할됨에 따라,위 예상고지세액을 해당 사업부문의 영위내용에 따라 분담하였습니다.
(2020.03.10. 효성중공업㈜ 벌금등의 부과 정정공시 참조)

효성중공업㈜는 현재 일부 고지된 세액에 대하여 2020년 3월 납부를 완료하였습니다.

※ 세무조사 결과 고지세액 (각 회사별 분담액)
: ㈜효성 65억원, 효성티앤씨㈜ 382억원, 효성중공업㈜ 96억원, 효성첨단소재㈜ 579억원, 효성화학 11억원

나. 기타 행정・공공기관의 제재현황

- 부정당업자제재처분 (관급공사 입찰참가자격 제한) 관련 진행사항

제재조치일	조치기관	조치대상자	조치내용	사유 및 근거법령	재발방지를 위한 대책
2020.8.27	한수원	효성중공업(주)	관급공사 입찰참가자격 제한	공기업,준정부기관 계약사무규칙 제15조 및 국가계약법 시행령 제 76조	공정거래 관련 내부교육 강화
2020.11.9	안양시	효성중공업(주)	관급공사 입찰참가자격 제한	지방자치단체를 당사자로 하는 계약에 관한 법률 제31조 및 시행령 제92조	공정거래 관련 내부교육 강화

효성중공업(주) 설립 이전인 2005년 4월~2013년 4월까지 한수원이 발주한 원전용 전동기 구매입찰 담합과 관련하여 (주)효성을 비롯한 5개사가 독점규제 및 공정거래에 관한 법률 위반으로 공공기관(관급공사) 입찰참가자격제한 처분을 받았으며, 효성중공업(주)는 2018.7.30일 한수원으로부터 1년 6개월간(2018.7.25~2020.1.20) 공공기관(관급공사) 입찰참가자격제한 처분의 승계 통보를 받았습니다.

(관련공시: 2018.7.30일자 "거래처와의 거래중단")

효성중공업㈜는 동 처분에 불복하여 대구지법에 효력정지 가처분 신청을 하였고, 2018년 8월13일 법원은 효성중공업㈜의 가처분신청을 인용하는 결정을 내렸습니다.

따라서 효성중공업㈜에 대한 한수원의 입찰참가자격제한처분은 본안 소송(2018구합23215) 판결선고 후 30일까지 효력을 정지하게 됨에 따라 본안 소송이 종료될 때 까지 효성중공업㈜의 관급공사 입찰제한이 해제되어 관급공사 입찰이 가능하게 되었습니다. (관련공시:2018년 8월 13일자 "거래처와의 거래중단 정정공시)

2019년 5월 8일 1심에서 일부 승소하였고 일부 패소한 부분에 대해 2019년 5월 21일 항소하였으나, 2019년 10월 30일 소취하서를 제출하였습니다.

이후 2019년 11월 11일자 한수원 공문을 통해 2019년 11월 16일부터 2019년 12월까지 1개월간의 부정당업자 제재통보를 확정 받았으며, 동 처분에 불복하여 효력정지 가처분을 신청, 2019년 11월 25일 효력정지 가처분이 인용되었습니다.
(관련공시:2018년 11월 11일자 "거래처와의 거래중단 정정공시)

2020년 8월27일 소취하 확정 후 9월27일까지 관급공사 입찰참가가 제한되는 행정처분이 완료되었습니다.
(관련공시:2020년 8월 26자 "거래처와의 거래중단 정정공시)

또한, 분할전 HEC에서 지분 참여한 안양석수 하수처리시설 관련하여 2020.11.2일 안양시가 입찰참가제한 1개월(2020.11.9~2020.11.8) 처분을 통보하였습니다. 이에 효성중공업㈜는 동 처분에 불복하여 집행정지 가처분 신청 및 행정처분 취소 소송을 제기하였으며, 2020.11.6일 집행정지 가처분 신청이 인용됨에 따라 1심 선고일로부터 30일이 되는 날까지 입찰제한 조치 집행정지 상태되어, 효성중공업㈜의 관급공사 입찰이 가능하게 되었습니다.
(관련공시: 2020.11.02일자 "거래처와의 거래중단")

향후 공정거래 관련 내부교육 강화 등을 통해 재발을 방지하도록 노력하겠습니다.

- 환경부 온실가스 배출권 할당취소 관련 관태료 부과

제재조치일	조치기관	조치대상자	조치내용	사유 및 근거법령	조치에 대한 이행현황	재발방지를 위한 대책
2022.12.12	환경부	효성중공업(주)	과태료 (0.8백만원)	온실가스 배출권의 할당 및 거래에 관한 법률 제17조 2항	납부 완료	환경관련법 내부교육 강화

환경부는 온실가스 배출권의 할당 및 거래에 관한 법률 제17조 2항에 의거하여 효성중공업㈜에 대해 과태료를 부과하였습니다.

관련 법령이 개정됨에 따라 사업장 기준으로 할당된 배출권은 사업장 폐쇄 또는 할당량 대비 50% 이하 배출 시 할당 취소사유가 되어 사유 발생일로부터 1개월 이내 신고하도록 변경되었습니다.

효성중공업㈜는 방배빌딩 사업장이 2021년 11월 30일 폐쇄되었으나, 그에 따른 할당 취소 사유(전체 또는 일부 사업장 폐쇄) 통보서를 2022년 4월 25일에 신고하였습니다.

이후 지연 신고로 인해 과태료 100만원이 부과되었으나, 환경부가 고지한 기간 내 (2022.12.27) 납부하여 20% 감면 받아 80만원 납부를 완료하였습니다.

향후 환경관련법 개정사항에 대한 내부교육 강화 등을 통해 재발을 방지하도록 노력하겠습니다.

[효성중공업㈜ 주요종속회사의 내용]
1) 진흥기업(주)

제재 조치일	조치 기관	조치 대상자	조치 내용	사유 및 근거법령	조치에 대한 이행현황	재발방지를 위한 대책
2019.07.03	인천광역시	진흥기업㈜	과징금 (167백만원)	舊 건설산업기본법 제23조의2에 의거 설계의 적정성을 제대로 검토하지 아니하여 부실 설계/시공으로 동법 제82조 제2항 제5호에 의거 과징금 처분	과징금 납부 (167백만원)	업무지도 및 관리감독 강화

■ 효성첨단소재㈜

가. 제재현황

[효성첨단소재㈜의 내용]
(1) 기관에 대한 제재

제재조치일	조치기관	조치대상자	조치내용	사유 및 근거법령	조치에 대한 이행현황	재발방지를 위한 대책
2019.09.10	국세청	㈜효성 첨단소재	법인세 경정처분 (㈜효성 첨단소재분 579억원) (주1)	2015년~2017년 법인제세 정기조사	납부 완료	업무지도 및 관리감독 강화
2022.12.26	환경부	㈜효성 첨단소재	0.8백만원(주2)	「온실가스 배출권의 할당 및 거래에 관한 법률」 제17조2항에 따른 할당 취소사유 통보서를 기한 내 제출하지 않음	납부 완료	사업장 폐쇄,양도 통보 관련 R&R 명확화 및 담당자 숙지를 위한 교육 진행
2023.9.6	고용노동부 광주지방고용노동청 전북권 중대산업사고 예방센터	㈜효성 첨단소재	2.4백만원(주3)	산업안전보건법 제44조 제1항, 시행령 제45조, 시행규칙 제51조에 따라 유해하거나 위험한 설비의 설치・이전 또는 주요 구조부분의 변경공사의 착공일 30일 전까지 공정안전보고서를 작성 및 제출하지 않음	납부 완료	업무 매뉴얼화 및 담당자 교육
2023.10.10	전주시청	㈜효성 첨단소재	2.5백만원	고압가스 안전관리법 제4조1항 후단 및 동법 시행규칙 제4조5항에 따라 대표자 변경에 따른 고압가스 제조 변경허가 신청서를 대표이사 변경일로부터 30일 이내 미제출	납부 완료	업무 매뉴얼화 및 담당자 교육

2023.12.7	환경부	㈜효성 첨단소재	4.8백만원(주4)	화학물질관리법 제32조에 따른 유해화학 물질 관리자 퇴직 및 선임신고 미이행	납부 완료	업무 매뉴얼화 및 담당자 교육

※ (주1) 국세청 법인제세 정기조사(2015년~2017년)에 따른 법인세 경정 처분
서울지방국세청은 ㈜효성에 대한 법인제세 정기조사(2015년~2017년)를 통해 법인세 경정 처분을 하였습니다. (2019.09.10. 세무조사 결과 예상고지세액 1,522억원) 일부 쟁점이 있는 항목에 대해 과세전 적부심사를 청구하였으며, 심사결과 일부가 인용됨에 따라 고지세액은 1,133억원으로 정정되었습니다. (2020.03.10. ㈜효성 벌금등의 부과 정정공시 참조)
㈜효성은 2018년 6월 1일(분할기일) 분할존속회사인 ㈜효성과 분할신설회사인 효성티앤씨㈜, 효성중공업㈜, 효성첨단소재㈜, 효성화학㈜로 분할됨에 따라, 고지세액을 해당 사업부문의 영위내용에 따라 분담하였습니다. (2020.03.10. 효성첨단 소재㈜ 정정공시 참조)
효성첨단소재㈜는 현재 고지된 세액에 대하여 납부완료하였습니다.
- 세무조사 결과 고지세액 (각 회사별 분담액)
: ㈜효성 65억원, 효성티앤씨㈜ 382억원, 효성중공업㈜ 96억원, 효성첨단소재㈜ 579억원, 효성화학 11억원

※ (주2) 온실가스 배출권의 할당 및 거래에 관한 법률 제17조2항에 따른 할당 취소사유(전체 또는 일부 사업장 폐쇄) 통보서를 기한 내 제출하지 않아 과태료 100만원 부과되었으며, 기간 내(2022.12.27) 납부하여 20% 감면받았음.
※ (주3) 산업안전보건법 제44조 제1항, 시행령 제45조, 시행규칙 제51조에 따라 공정안전보고서를 제출하지 않아 과태료 3백만원 부과되었으며, 기간 내(2023.9.26) 납부하여 20% 감면받았음.
※ (주4) 화학물질관리법 제32조에 따른 유해화학물질 관리자 퇴직 및 선임신고 미이행으로 과태료 6백만원 부과되었으며, 기간 내(2024.1.3) 납부하여 20% 감면받았음.

(2) 임원에 대한 제재
보고서 작성기준일 현재 해당사항 없습니다.

[효성첨단소재㈜ 종속회사의 내용]
(1) 기관에 대한 제재
보고서 작성기준일 현재 해당사항 없습니다.

(2) 임원에 대한 제재
보고서 작성기준일 현재 해당사항 없습니다.

나. 한국거래소 등으로부터 받은 제재

일자	제재기관	대상자	조치내용	금전적 제재금액	사유	근거법령	이행현황
2023.11.29	한국거래소	㈜효성첨단소재	공시위반제재금	8백만원	지연공시	유가증권시장 공시규정 제35조의2 및 동규정 시행세칙 제13조의3	공시위반제재금 납부

다. 단기매매차익의 발생 및 반환에 관한 사항
해당사항 없습니다.

■ 효성화학㈜

[효성화학㈜의 내용]
1) 기관에 대한 제재

제재 조치일	조치 기관	조치 대상자	조치 내용	사유 및 근거법령	조치에 대한 이행현황	재발방지를 위한 대책
2019.09.10	서울지방 국세청	효성화학㈜	법인세 경정처분 (효성화학㈜분 11억원)	2015년~2017년 법인제세 정기조사	법인세 고지분 납부 완료	- 사안별 대응방안 및 관리대책 수립

- 국세청 법인제세 정기조사(2015년~2017년)에 따른 법인세 경정 처분
서울지방국세청은 ㈜효성에 대한 법인제세 정기조사(2015년~2017년)를 통해 법인세 경정 처분을 하였습니다. (2019.09.10 세무조사 결과 예상고지세액 1,522억원)
일부 쟁점이 있는 항목에 대해 과세전 적부심사를 청구하였으며, 심사결과 일부가 인용됨에 따라 고지세액은 1,133억원으로 정정되었습니다. (2020.03.10 ㈜효성 정정공시 참조)
㈜효성은 2018년 6월 1일(분할기일) 분할존속회사인 ㈜효성과 분할신설회사인 효성티앤씨㈜, 효성중공업㈜, 효성첨단소재㈜, 효성화학㈜로 분할됨에 따라, 고지세액을 해당 사업부문의 영위내용에 따라 분담하였습니다. (2020.03.10 ㈜효성 정정공시 참조)
효성화학㈜는 현재 고지된 세액에 대하여 납부완료하였습니다. (효성화학㈜분 11억원 납부완료)
※ 세무조사 결과 고지세액 (각 회사별 분담액)
: ㈜효성 65억원, 효성티앤씨㈜ 382억원, 효성중공업㈜ 96억원, 효성첨단소재㈜ 579억원, 효성화학㈜ 11억원

2) 임원에 대한 제재
보고서 작성기준일 현재 해당사항 없습니다.

[효성화학㈜ 주요종속회사의 내용]
보고서 작성기준일 현재 해당사항 없습니다.

■ 효성투자개발㈜
지배회사의 내용을 참조하시기 바랍니다.

4. 작성기준일 이후 발생한 주요사항 등 기타사항

가. 작성기준일 이후 발생한 주요사항 등

(1) 회사 분할 결정

① 개요

- 당사는 2024년 2월 23일 개최된 이사회에서 분할계획서를 승인하였으며, 당사가 영위하는 사업 중 분할대상 사업부문(아래 '② 분할대상 사업부문' 참조)을 단순・인적분할 방식으로 분할하여 분할신설회사를 설립할 예정입니다.

② 분할대상 사업부문

- (i) 효성첨단소재 주식회사(해당 회사가 지분을 소유하고 있는 회사 포함, 이하 같음), 효성인포메이션시스템 주식회사, 효성토요타 주식회사, 주식회사 광주일보사, Hyosung Holdings USA, Inc., Hyosung Global Logistics Vina Co., Ltd (이하 효성첨단소재 주식회사, 효성인포메이션시스템 주식회사, 효성토요타 주식회사, 주식회사 광주일보사, Hyosung Holdings USA, Inc. 및 Hyosung Global Logistics Vina Co., Ltd를 총칭하여 "분할대상 자회사들")의 주식 소유를 통해 분할대상 자회사들을 관리하는 사업부문 및 (ii) 국제물류주선업을 주된 영업목적으로 하는 물류사업부문(이하 분할대상 자회사들을 관리하는 사업부문 및 물류사업부문을 총칭하여 "분할대상 사업부문")

③ 분할기일(예정): 2024년 7월 1일

④ 회사에 미치는 영향

- 독립경영 및 책임경영 체제 구축을 통해, 자회사 성과관리, 사업포트폴리오 관리, 소유지배구조 투명성 제고 등 지주회사 본연의 역할을 강화하고, 경영안정성을 확보하며, 장기적 성장을 위한 기업 지배구조를 확립
- 각 사업부문의 특성에 적합한 전문화된 집중 관리 및 최적의 사업전략 추진이 가능한 지배구조 체제 구축을 통해 각 사업부문의 성장잠재력을 극대화하고 사업구조를 고도화하여 미래 지속성장을 위한 기반을 확립
- 각 사업부문별 사업 특성에 특화된 신속하고 전문적인 의사결정 체계와 사업 구조를 구축하고 경영환경 변화에 신속하고 유연한 대응이 가능하도록 하여 경영 효율성과 사업 경쟁력을 제고
- 지배구조 체제 변경을 통해 수익성은 강화하고 경영위험은 분산하여 성장성과 안정성을 갖춘 사업포트폴리오를 구축하며, 기업경영의 투명성을 증대시켜 시장으로부터 적정한 기업가치를 평가받음으로써 궁극적으로 기업가치와 주주가치를 제고

※ 기타 상세 내용은 'Ⅲ. 재무에 관한 사항 3. 연결재무제표 주석 40. 보고기간후 사건' 및 'Ⅲ. 재무에 관한 사항 5. 재무제표 주석 40. 보고기간후 사건', 2024.02.23 당사 공시(주요사항보고서(회사분할결정))를 참조하시기 바랍니다.

(2) 효성화학㈜이 발행하는 신종자본증권 매입

① 개요

- 당사는 2024년 1월 31일 개최된 이사회에서 계열회사인 효성화학㈜이 발행하는 신종자본증권 매입을 결정하였으며, 2024년 2월 22일 매입을 완료하였습니다.

② 매입 규모: 1,000억원

③ 회사에 미치는 영향

- 계열회사의 재무구조 개선 및 당사 투자수익 창출 기대

※ 기타 상세 내용은 'Ⅲ. 재무에 관한 사항 3. 연결재무제표 주석 40. 보고기간후 사건' 및 'Ⅲ. 재무에 관한 사항 5. 재무제표 주석 40. 보고기간후 사건', 2024.01.31 당사 공시(특수관계인으로부터채권매수,투자판단관련주요경영사항)를 참조하시기 바랍니다.

나. 합병등의 사후정보

(1) 효성트랜스월드㈜

① 합병일자

2021년 2월 3일 합병 등기되어 합병이 사실상 종료되었습니다.

② 합병의 상대방

상호	효성트랜스월드 주식회사
소재지	서울특별시 마포구 마포대로 92
대표이사	송성진

③ 계약내용

- 합병의 배경 :
  주식회사 효성과 효성트랜스월드 주식회사의 합병을 통해 경영효율성을 제고하고, 사업의 시너지 효과를 극대화하기 위해 합병을 결정하였습니다.
- 합병의 방법 : 소규모 합병
- 구체적 내용 :
  주식회사 효성은 효성트랜스월드 주식회사 주식을 100% 보유하고 있으며, 양 합병 당사는 무증자 방식에 의하여 1:0의 합병비율에 따라 합병하기로 결의함에 따라 합병으로 인하여 주식회사 효성이 발행하는 신주는 없으며, 대주주 등의 지분 변동 사항 또한 없습니다.
  존속회사인 주식회사 효성의 경우 상법 제527조의3 규정에 따른 소규모합병에 해당되므로, 주식매수청구권이 부여되지 않습니다. 소멸회사인 효성트랜스월드 주식회사 역시 주식회사 효성의 100% 자회사이므로 주식매수청구권이 발생하지 않습니다.
- 주요일정 :

합병이사회 결의일		2020.10.30
주주확정기준일 지정 및 주주명부 폐쇄공고		2020.10.30
합병계약일		2020.11.04
주주확정기준일		2020.11.16
소규모합병 공고일		2020.11.16
주주명부 폐쇄기간	시작일	2020.11.17
	종료일	2020.11.19
합병반대의사 통지 접수기간	시작일	2020.11.16
	종료일	2020.11.30
합병승인을 위한 주주총회 갈음 이사회 승인		2020.12.10
채권자이의제출 공고일		2020.12.23

채권자 이의제출기간	시작일	2020.12.24
	종료일	2021.01.28
합병기일		2021.01.29
합병종료보고 주주총회 갈음 이사회 결의일		2021.01.29
합병종료보고 공고일		2021.01.29
합병등기일		2021.02.03

※ 관련 공시서류 : 2020.10.30 주요사항보고서(회사합병결정) 및 2021.01.29 합병등종료보고서(합병)

④ 합병 전후의 재무사항 비교

주식회사 효성이 100% 자회사인 효성트랜스월드 주식회사를 합병신주를 발행하지 않은 무증자합병 방식으로 흡수합병함에 따라, 외부평가기관의 평가를 거치지 않아 합병 전후의 재무사항 예측치 및 실적치 비교표는 기재하지 않습니다.

다. 녹색경영

㈜효성은 2010년부터 2014년까지 『저탄소 녹색성장 기본법』 제42조 제5항에 따라 관리업체로, 2015년부터 현재까지 『온실가스배출권의 할당 및 거래에 관한 법』 제8조 제1항에 따라 할당업체로 지정되었으며 관련 현황은 아래와 같습니다.

※ ㈜효성은 2018년 6월 1일자로 지주회사 체제로 전환하여 ㈜효성, 효성티앤씨㈜ 효성중공업㈜, 효성첨단소재㈜, 효성화학㈜로 인적분할되었으며, 2019년 11월 11일 온실가스 보고에 대한 권리의무승계가 완료됨에 따라 2019년부터 온실가스 배출량 및 에너지 사용량은 분할 5개사가 각각 별도 보고합니다.

(1) 그린경영 관련 연혁

연 도	주 요 내 용
2023년	- 국내 전사업장 2022년 온실가스 배출량에 대한 환경부 인증량 통보 → ㈜효성은 할당량 이내 배출하였으며, 남는 배출권 중 3,503톤을 판매하였고 나머지는 이월 신청 → 효성티앤씨㈜는 할당량 이내 배출하였으며, 남는 배출권 중 56,000톤을 판매하였고 나머지는 이월 신청 → 효성중공업㈜은 할당량 이내 배출하였으며, 남는 배출권 중 2,860톤을 판매하였고 나머지는 이월 예정 → 효성첨단소재㈜는 할당량 이내 배출하였으며, 남는 배출권 중 31,100톤을 판매하였고 나머지는 이월 신청 → 효성화학㈜는 할당량보다 초과배출하였으며, 부족배출권은 구매(1,423톤) 예정 - 2022 CDP Climate Change Korea Awards에서 효성중공업㈜는 탄소경영 섹터 아너스(산업재) 수상함

2022년	- 국내 전사업장 2021년 온실가스 배출량에 대한 환경부 인증량 통보 → ㈜효성은 할당량 이내 배출하였으며, 남는 배출권 중 4,900톤을 판매하였고 나머지는 이월함 → 효성티앤씨㈜는 할당량 이내 배출하였으며, 남는 배출권 중 27,434톤을 판매하였고 나머지는 이월함 → 효성중공업㈜은 할당량 이내 배출하였으며, 남는 배출권 중 3,200톤을 판매하였고 나머지는 이월함 → 효성첨단소재㈜는 할당량 이내 배출하였으며, 남는 배출권 중 17,200톤을 판매하였고 나머지는 이월함 → 효성화학㈜는 할당량보다 초과배출하였으며, 부족배출권은 구매(4,077톤)하여 제출함 - ㈜효성, 효성티앤씨㈜, 효성중공업㈜, 효성첨단소재㈜, 효성화학㈜는 한국에너지공단 2022년 기업협력군 에너지 동행 사업참여협약 - 2021 CDP Climate Change Korea Awards에서 효성티앤씨㈜는 탄소경영 특별상을 수상함 - 2022년도 CDP(탄소정보공개제도) 참여하여 효성중공업㈜는 A-등급으로 선정됨. ㈜효성, 효성티앤씨㈜, 효성첨단소재㈜, 효성화학㈜는 B등급으로 선정됨 - ㈜효성, 효성티앤씨㈜, 효성중공업㈜, 효성첨단소재㈜, 효성화학㈜는 TCFD(기후변화 관련 재무정보 공개협의체) 지지를 선언함
2021년	- 국내 전사업장 2020년 온실가스 배출량에 대한 환경부 인증량 통보 → ㈜효성은 할당량 이내 배출하였으며, 남는 배출권은 이월하였음 → 효성티앤씨㈜는 할당량 이내 배출하였으며, 남는 배출권 중 34,000톤을 판매하였고 나머지는 이월함 → 효성중공업㈜은 할당량 이내 배출하였으며, 남는 배출권 중 1,400톤을 판매하였고 나머지는 이월함 → 효성첨단소재㈜는 할당량 이내 배출하였으며, 남는 배출권은 이월함 → 효성화학㈜은 할당량보다 초과배출하였으며, 부족배출권은 구매(140,000톤)하여 제출함 - ㈜효성, 효성티앤씨㈜, 효성중공업㈜, 효성첨단소재㈜, 효성화학㈜는 한국에너지공단 2021년 기업협력군 에너지 동행 사업참여협약 - 2020 CDP Korea Awards에서 2020년 기후변화 효성첨단소재㈜는 탄소경영 아너스 클럽 및 탄소경영 섹터 아너스(원자재), ㈜효성은 탄소경영 섹터 아너스(원자재) 수상기업으로 선정 - 2021년도 CDP(탄소정보공개제도) 참여하여 효성티앤씨㈜는 A-등급으로 선정됨. ㈜효성, 효성중공업㈜, 효성첨단소재㈜, 효성화학㈜는 B등급으로 선정됨.
2020년	- 국내 전사업장 2019년 온실가스 배출량에 대한 환경부 인증량 통보 → 분할 5개사 ㈜효성, 효성티앤씨㈜, 효성중공업㈜, 효성첨단소재㈜, 효성화학㈜가 각각 검증 및 정부보고 → ㈜효성은 할당량 이내 배출하였으며, 남는 배출권은 이월하였음 → 효성티앤씨㈜는 할당량 이내 배출하였으며, 남는 배출권 중 26,000톤을 판매하였음 → 효성중공업㈜은 할당량 이내 배출하였으며, 남는 배출권 중 25,000톤을 판매하였음 → 효성첨단소재㈜는 할당량보다 소량 초과 하였으나, 이월배출권으로 충당하여 제출하였고 남는 배출권 중 5,000톤을 판매하였음 → 효성화학㈜는 할당량보다 초과배출하였으며, 부족배출권은 차입(26,379톤) 및 구매(56,000톤)하여 제출함 - ㈜효성, 효성중공업㈜, 효성첨단소재㈜, 효성화학㈜는 한국에너지공단 2020년 기업협력군 에너지 동행사업 참여 협약 - 2020년도 CDP(탄소정보공개제도) 참여하여 ㈜효성은 A-등급, 효성첨단소재㈜는 A등급으로 선정
2019년	- 국내 전사업장 2018년 온실가스 배출량에 대한 제3자검증 완료(검증기관 : 한국품질재단) - 배출권거래제 2018년도 할당량보다 소폭 초과 → 초과분은 2017년 이월배출권으로 충당하여 제출하였으며, 남는 배출권은 이월 및 판매 완료 - 효성중공업㈜, 한국에너지공단 2019년 기업협력군 에너지 동행 사업 참여 협약

(2) 온실가스 배출량 및 에너지 사용량

연 도	온실가스 배출량(tCO2eq)	에너지 사용량(TJ)	비고
2018년	1,551,145	33,199	정부 할당량 초과 배출

2019년	33,512	681	정부 할당량 이하 배출
2020년	32,059	649	정부 할당량 이하 배출
2021년	33,364	683	정부 할당량 이하 배출
2022년	31,850	652	정부 할당량 이하 배출

※ 정부 시정조치에 따라 2018년 배출량이 지난 분기 대비 소량(약 2%) 변동되었습니다.
※ 권리의무 승계 완료로 2019년부터 분할 5개사 각각의 온실가스 배출량 및 에너지 사용량을 보고합니다.
※ 상기 온실가스 배출량 및 에너지 사용량은 온실가스 배출권 제출에 대한 환경부 인증량통보 기준입니다.
※ 온실가스 배출량 및 에너지 사용량은 명세서 제출 기준이며, 환경부 적합성 평가 결과에 따라 다소 변경될 수 있습니다.

(3) 녹색기술 인증 현황

회사명	인증번호	기술명칭	인증일자	유효기간
효성화학㈜	GT-23-01717	일산화탄소와 올레핀을 이용한 고분자 신소재 폴리케톤 제조 기술	2023-06-15	2026-06-14

(4) 녹색기술제품 인증 현황

회사명	인증번호	제품명(모델명)	인증일자	유효기간
효성화학㈜	GTP-23-03667	폴리케톤 (POKETONE M(a)(b)(c)(d), POKETONE M(a)(b)(c)(d)(e)(f)-(g)(h)(i))	2023-06-15	2026-06-14

(5) 녹색제품 인증 현황
- 환경표지 인증제품

사업장명	인증번호	제품명	인증일자	유효기간
효성첨단소재㈜ 대전공장	23724	SPACE(7mm)	'21/02/19	'24/02/18
	25518	Major (두께 : 6.5mm)	'21/11/08	'24/11/07
	25519	Trendy (두께 : 7.0mm)	'21/11/08	'24/11/07
	27503	Gallery (두께 : 7.5mm)	'22/08/23	'25/08/22

(6) 녹색건축인증 현황 (효성중공업㈜)

인증건축물명	인증기관	인증번호	등급	인증일자	유효기간
용인기흥 효성헤링턴 플레이스	한국감정원	2019-258	일반(그린4등급)	2019-06-05	2024-06-04
평택 효성해링턴 플레이스 2단지	한국감정원	2019-283	일반(그린4등급)	2019-06-25	2024-06-24
꿈의숲 해링턴플레이스	한국감정원	2019-419	우수(그린2등급)	2019-09-25	2024-09-24
청담 101 빌라	한국그린빌딩협의회	KGBC-C-b-327	우량(그린3등급)	2019-07-17	2024-07-16
청담 101-17 빌라	한국그린빌딩협의회	KGBC-C-b-328	우량(그린3등급)	2019-07-17	2024-07-16
중동 해링턴 플레이스	한국환경건축연구원	KRI-19-1567	우수	2019-11-08	2024-11-07

서교동 기업형임대주택 건설공사	한국감정원	2020-078	우수(그린2등급)	2020-03-26	2025-03-25
센터포인트 돈의문	한국그린빌딩협의회	KGBC-C-b-427	우수(그린2등급)	2020-06-12	2025-06-11
천안 두정 효성해링턴플레이스	한국생산성본부인증원	제2020-2627호	일반(그린4등급)	2020-04-23	2025-04-22
용산 센트럴파크 해링턴스퀘어	한국생산성본부인증원	제2020-2816호	최우수(그린1등급)	2020-08-05	2025-08-04
시흥은계LH아란트리8단지	한국생산성본부인증원	제2020-2941호	일반(그린4등급)	2020-10-13	2025-10-12
고덕역효성해링턴타워더퍼스트	한국생산성본부인증원	제2020-2952호	우량(그린3등급)	2020-10-19	2025-10-18
공릉1(태릉현대) 주택재건축 정비사업	한국부동산원	2021-427	우수(그린2등급)	2021-11-03	2026-11-02
계양 효성해링턴플레이스	한국그린빌딩협의회	G-SEED-C-2021-0239-6	우수(그린2등급)	2021-04-08	2026-04-07
홍제역 효성 해링턴 플레이스	한국환경건축연구원	G-SEED-C-2021-0881-9	우수(그린2등급)	2021-12-22	2026-12-21
해링턴 타워 광안 디오션	한국생산성본부인증원	G-SEED-C-2022-0670-7	일반(그린4등급)	2022-10-31	2027-10-30
데시앙 해링턴 플레이스 파크시티	한국그린빌딩협의회	G-SEED-C-2023-0138-6	일반(그린4등급)	2023-02-22	2028-02-21
화성향남 언덕마을 15단지	한국생산성본부인증원	G-SEED-C-2023-0513-7	일반(그린4등급)	2023-06-28	2028-06-27
해링턴 플레이스 동대구	한국그린빌딩협의회	G-SEED-C-2023-0529-6	일반(그린4등급)	2023-07-04	2028-07-03
번영로 센트리지	한국환경건축연구원	G-SEED-C-2023-0758-9	일반(그린4등급)	2023-09-14	2028-09-13
해링턴 타워 서초	한국생산성본부인증원	G-SEED-C-2023-0978-7	우수(그린2등급)	2023-11-29	2028-11-28

(7) GRS(Global Recycled Standard, 국제재생섬유친환경인증마크) 인증 현황

회사명	사업장명	인증번호	인증내역	인증일자	유효기간
㈜효성	안양공장	CU1059738GRS-2023-00068357	Fabrics: Nylon pre, Nylon post, Polyester post Home textiles: Nylon post, Polyester post Dyed yarns: Nylon pre, Nylon post, Polyester post Dyed fabrics: Nylon post Greige yarns: Nylon pre	2020-08-03	2024-08-30
효성티앤씨㈜	본사 구미공장 울산공장	CU811380MUL-2023-00097637	Dyed fabrics: Polyester post Dyed yarns: Polyester post Greige yarns: Polyester post, Nylon pre, Nylon post Processed materials: Polyester post, Nylon pre, Nylon post	2020-12-16	2024-11-29
효성티앤씨㈜	대구공장	CU1026916GRS-2023-00099691	Dyed Knitted Fabrics: Polyester post, Nylon pre Dyed Woven Fabrics: Polyester post, Nylon pre, Nylon post	2020-12-06	2024-12-05
효성첨단소재㈜	본사/울산공장	CU1044501GRS-2023-00045090	Yarns: Polyester post	2020-05-21	2024-05-20
효성화학㈜	본사	CU1206950GRS-2023-00090760	Processed materials : Polypropylene post	2022-11-17	2024-11-16
효성화학㈜	용연3공장 구미공장	CU1044483GRS-2023-00026535	Processed materials : Polyester post	2023-04-11	2024-04-10

(8) RCS(Recycled Claim Standard, 재활용 원료 함량 인증마크)인증 현황

회사명	사업장명	인증번호	인증내역	인증일자	유효기간
효성화학㈜	본사 용연3공장 옥산공장	EGL/272683/RCS/1511962/1	TAC Film: Cellulose pre	2022-03-10	2024-01-09

(9) USDA's(United States Department of Agriculture's), 미국 농무부(USDA)의 바이오 기반 함량 인증 현황

회사명	사업장명	인증번호	인증내역	인증일자	유효기간
효성화학㈜	용연3공장 옥산공장	Official Letter(2023.01.01)	BESTOF® Film Series (바이오 기반 함량 47%)	2022-12-29	-

(10) Oeko-Tex 인증 현황

회사명	사업장명	인증번호	인증내역	인증일자	유효기간
효성티앤씨㈜	대구공장	SEMO 073358	Commission dyeing and finishing: Woven fabrics made of 100% nylon (incl. recycled nylon), 100% polyester (incl. recycled polyester, medical fabric), polyester with carbon medical fabric), polyester/spandex, polyester/nylon and nylon/spandex dyed with or without water & oil repellent finish	2020-01-30	2024-01-31
효성첨단소재㈜	울산공장	SE004 159647	Fiber and filament yarn made of 100% Aramid(ALKEX), raw yellow	2019-10-22	2024-10-31
효성첨단소재㈜	울산공장	SE015 159648	Woven fabric made of 100% aramid(ALKEX) filament yarn, raw yellow	2020-10-28	2024-10-31

(11) ISCC(International Sustainability and Carbon Certification) 인증 현황

회사명	사업장명	인증번호	인증내역	인증일자	유효기간
효성티앤씨㈜	무역	EU-ISCC-Cert-DE105-86978804	Renewable Energy Directive (RED II)	2020-02-12	2024-02-11

(12) SGS Eco product 인증 현황

회사명	사업장명	인증번호	인증내역	인증일자	유효기간
효성티앤씨㈜	본사 구미공장	KR-CERT220600070-01	Bio based synthetic fiber	2022-06-15	2027-06-15

(13) ZDHC 취득 현황

회사명	사업장명	인증번호	인증내역	인증일자	유효기간
효성티앤씨㈜	대구공장	3732-5541-7E9	Level 1	2023-12-14	2024-12-13

(14) UL ECV 인증 현황

회사명	사업장명	인증번호	인증내역	인증일자	유효기간
효성티앤씨㈜	울산공장	310313-4210	해중합 재생 NY칩의 OBP 인증	2023-08-30	2024-08-30

XII. 상세표

1. 연결대상 종속회사 현황(상세)

☞ 본문 위치로 이동

(단위 : 백만원)

상호	설립일	주소	주요사업	최근사업연도말 자산총액	지배관계 근거	주요종속 회사 여부
공덕경우개발㈜	2010.10	서울시 마포구	부동산 임대 매매 및 개발	201,992	기업의결권 과반수 소유(기업회계 기준서 제1110호)	해당 (최근사업연도말 자산총액 750억원 이상)
효성티앤에스㈜ (舊 노틸러스효성㈜)	1986.11	서울시 강남구	금융자동화기기 제조, 판매	642,139	상동	해당 (최근사업연도말 자산총액 750억원 이상)
효성에프엠에스㈜	2007.06	서울시 강남구	CMS, 휴대폰 결제, 가상계좌 중계	62,424	상동	해당없음
㈜엔에이치테크	2003.03	경기 성남시 중원구	금융자동화기기 유지보수	15,602	상동	해당없음
㈜에이티엠플러스	2000.03	서울시 금천구	금융자동화기기 판매, 운영	1,604	상동	해당없음
엔에이치씨엠에스㈜	2011.05	서울시 서초구	금융자동화기기 운영 관리	11,309	상동	해당없음
㈜에프엠케이	2007.06	서울시 강남구	자동차 판매 및 정비업	179,267	상동	해당 (최근사업연도말 자산총액 750억원 이상)
태안솔라팜㈜	2008.01	충남 태안군	태양광 발전사업	2,772	상동	해당없음
효성굿스프링스㈜ (舊 효성에바라)	1989.08	서울시 마포구	펌프와 그 관련기기의 제조, 조립, 판매	201,039	상동	해당 (최근사업연도말 자산총액 750억원 이상)
효성투자개발㈜	1973.09	대구시 수성구	부동산에 대한 투자, 임대, 관리, 매매, 부동산개발업 및 주택건설업	67,599	상동	해당없음
하나대체투자랜드칩사모부동산투자신탁39호 (舊 하나랜드칩사모부동산투자신탁39호)	2012.06	서울시 강남구	부동산임대업	193,731	상동	해당 (최근사업연도말 자산총액 750억원 이상)
뉴스타공덕제삼차 주식회사	2021.06	서울시 영등포구	금융 - 기타금융	89,804	실질지배력 행사 기준(기업회계 기준서 제1110호)	해당 (최근사업연도말 자산총액 750억원 이상)
뉴스타공덕제사차 주식회사	2022.01	서울시 영등포구	금융 - 기타금융	89,804	실질지배력 행사 기준(기업회계 기준서 제1110호)	해당 (최근사업연도말 자산총액 750억원 이상)
효성벤처스㈜	2022.07	서울시 중구	신기술사업 투자 및 관리	8,801	기업의결권 과반수 소유(기업회계 기준서 제1110호)	해당없음
효성토요타㈜	2009.10	서울시 서초구	자동차신품판매업	24,204	상동	해당없음
Hyosung Solutions S DE RL DE CV	2020.11	Juarez, Mexico	금융자동화기기 제조, 판매	50,008	상동	해당없음
GST SAFETY TEXTILES MEXICO S. de R.L. de C.V	2016.03	Torreon, Mexico	에어백 쿠션 및 원단 제조	20,230	상동	해당없음
Hyosung Mexico S. de R.L. de C.V	2016.03	Torreon, Mexico	임대업	28,784	상동	해당없음
Hyosung Brasil Participacoes LTDA	2006.11	Amerecans SP, Brasil	타이어보강재 생산 및 판매업	216	상동	해당없음
Hyosung Holdings USA, Inc.	2008.01	Charlotte, USA	미국지주회사 및 종합무역상사업	316,718	상동	해당 (최근사업연도말 자산총액 750억원 이상)
Hyosung Resource (Australia) PTY Ltd.	1994.03	Sydney, Australia	자원개발업	11,740	상동	해당없음
Hyosung USA Inc.	2006.12	Charlotte, U.S.A	타이어보강재 생산 및 판매업	344,457	상동	해당 (최근사업연도말 자산총액 750억원 이상)
Hyosung RUS.	2013.06	Moscow, Russia	ATM 판매업 등 무역업	13,094	상동	해당없음
Nautilus Hyosung America, Inc.	2008.01	Irving, U.S.A	금융자동화기기 판매, 운영	390,228	상동	해당 (최근사업연도말 자산총액 750억원 이상)
Hyosung Financial Systems (Huizhou) Co., LTD	2014.11	Guangdong, China	금융자동화기기 제조, 판매	45,181	상동	해당없음

Hyosung Financial System Vina Co. Ltd	2020.07	Bac Ninh, Vietnam	금융자동화기기 제조, 판매	197,985	상동	해당 (최근사업연도말 자산총액 750억원 이상)
HYOSUNG TNS RUS L.L.C	2021.12	Moscow, Russia	금융자동화기기 판매, 운영	86,251	상동	해당 (최근사업연도말 자산총액 750억원 이상)
HYOSUNG GLOBAL LOGISTICS VINA COMPANY LIMITED	2023.06	Ho Chi Minh City, Vietnam	화물 운송 중개, 대리 및 관련 서비스업	7,522	상동	해당없음

※ 상기 연결대상 종속회사들은 2023년 12월 31일 현재 기준입니다.
※ 주요종속회사는 최근사업연도(2023년)말 재무제표상(IFRS) 자산총액이 지배회사 재무제표상 자산총액의 10% 이상이거나, 750억원 이상인 종속회사를 의미합니다.

2. 계열회사 현황(상세)

☞ 본문 위치로 이동

(기준일 : 2023년 12월 31일) (단위 : 사)

상장여부	회사수	기업명	법인등록번호
상장	10	㈜효성	110111-0030497
		효성티앤씨㈜	110111-6770138
		효성중공업㈜	110111-6770154
		효성첨단소재㈜	110111-6770170
		효성화학㈜	110111-6770188
		㈜갤럭시아에스엠	130111-0008771
		진흥기업㈜	110111-0006349
		효성아이티엑스㈜	110111-1412256
		갤럭시아머니트리㈜(舊 갤럭시아커뮤니케이션즈㈜)	110111-1081928
		신화인터텍㈜	134811-0011677
비상장	122	㈜광주일보	201111-0044612
		㈜세빛섬	110111-3966178
		㈜신동진	110111-0160533
		㈜아승오토모티브그룹	131111-0341849
		㈜에이에스씨	110111-1907538
		㈜에이티엠플러스	110111-1920506
		㈜에프엠케이	110111-3690032
		㈜엔에이치테크	110111-2744327
		갤럭시아디바이스㈜	134811-0005274
		갤럭시아일렉트로닉스㈜	110111-3537672
		갤럭시아넥스트㈜	110111-8237011
		공덕개발㈜	110111-0398192
		공덕경우개발㈜	110111-4441955
		그랜드제오차㈜	110114-0241030
		그랜드제육차㈜	110114-0241064
		그랜드제칠차㈜	110114-0241022
		그린파워제오차(유)	110114-0110582
		그린파워제팔차(유)	110114-0126274
		더클래스효성㈜	110111-2875479
		더프리미엄효성㈜	200111-0166293
		동륭실업㈜	110111-0117435
		베스트레드(유)	110114-0127941
		베스트블루(유)	110114-0127892
		베스트퍼플(유)	110114-0127983
		신성자동차㈜	200111-0114797
		엔에이치씨엠에스㈜	110111-4611897

		태안솔라팜㈜	165111-0007293
		트리니티에셋매니지먼트㈜	110111-0196281
		프로베스트킹덤제일차㈜	110114-0241056
		행복두드리미㈜	110111-5205574
		효성굿스프링스㈜	110111-0653653
		효성에프엠에스㈜	110111-3694349
		효성인포메이션시스템㈜	110111-0405806
		효성토요타㈜	110111-4192607
		효성투자개발㈜	110111-0216451
		효성티앤에스㈜	110111-0511546
		효성프리미어모터스㈜	110111-6175510
		㈜퍼플네스트	110111-6115798
		대산앤컴퍼니㈜	110111-0117716
		(유)로터스원	110115-0003008
		갤럭시아메타버스㈜	110111-7894010
		효성하이드로젠㈜	110111-7931234
		㈜우전지앤에프	171711-0084548
		효성벤처스㈜	110111-8356952
		Global Safety Textiles GmbH	-
		GST Automotive Safety Components International LLC S.A.de C.V.	-
		GST Automotive Safety Components International LLC.	-
		GST Automotive Safety South Africa(Proprietary) Limited.	-
		GST Automotive Safety(Changshu) Co. Ltd.	-
		GST China Investment Limited.	-
		GST Global Gmbh	-
		GST Safety Textiles Mexico S. de R.L. de C.V	-
		GST Safety Textiles RO S.R.L.	-
		HICO America Sales & Tech.	-
		Hyosung (Taiwan) Coporation.	-
		Hyosung Brasil Industria E Comercio De Fibras Ltda.	-
		Hyosung Brasil Participacoes LTDA	-
		Hyosung Chemical Fiber (Jiaxing) Co., Ltd.	-
		Hyosung Chemicals (Jiaxing) Co., Ltd.	-
		Hyosung Corporation India Private Limited.	-
		Hyosung DongNai Co,LTD	-
		Hyosung Europe SRL.	-
		Hyosung Holdings USA, Inc.	-
		HYOSUNG INDIA Pvt Ltd	-
		Hyosung International Trade(Jiaxing) Co., Ltd.	-
		Hyosung International(HK) Ltd.	-

		Hyosung Istanbul TEKSTIL LTD.STI.	-
		Hyosung Japan Co., Ltd.	-
		Hyosung Luxembourg S.A	-
		Hyosung Mexico S. de R.L. de C.V	-
		Hyosung NEW Material & Hitech (Quzhou) Co., Ltd	-
		Hyosung Resource (Australia) PTY Ltd.	-
		Hyosung RUS.	-
		Hyosung Singapore PTE Ltd.	-
		Hyosung South Africa (PTY) LTD.	-
		Hyosung Spandex (GuangDong) Co., Ltd.	-
		Hyosung Spandex (Jiaxing) Co., Ltd.	-
		Hyosung Spandex (Quzhou) Co., Ltd.	-
		Hyosung Spandex (Zhuhai) Co., Ltd.	-
		Hyosung Spandex (Ningxia) Co., Ltd.	-
		Hyosung Steel Cord (Qingdao) Co., Ltd.	-
		Hyosung T&D INDIA Pvt Ltd	-
		Hyosung USA Inc.	-
		Hyosung Vietnam Co., Ltd.	-
		Hyosung Vina Chemicals Co., Ltd.	-
		Nantong Hyosung Transformer Co., Ltd.	-
		PT. HYOSUNG JAKARTA	-
		Zhangjiagang Xiaosha Coil Service Co., Ltd.	-
		Huizhou Galaxia Device Electronics., Co.Ltd.	-
		Qingdao Galaxia Device Electronics., Co.Ltd.	-
		Tianjin Galaxia Device Electronics., Co.Ltd.	-
		Weihai Galaxia Device Electronics., Co.Ltd	-
		DNS Technology Co., Ltd.	-
		DandS Technology (Shenzhen)Co.,Ltd.	-
		Galaxia Electronics (China Huizhou) CO., Ltd.	-
		DONGGUAN SHINWHA INTERTEK CORP	-
		SHINWHA INTERTEK (SUZHOU) CO.,LTD	-
		GREEN PLAN ENERGY (WELLINGBOROUGH) LIMITED	-
		HYOSUNG FINANCIAL SYSTEM (HUIZHOU) CO.,LTD	-
		Nautilus Hyosung America, Inc.	-
		HYOSUNG VINA CONSTRUCTION CO.,. LTD	-
		Hyosung Mexico City S.A. de C.V.	-
		Hyosung Quang Nam., Ltd	-
		VINA ASC AUTOMOTIVE COMPANY LIMITED	-
		MONEYTREE VIETNAM CO.,LTD.	-
		Hyosung HICO, LTD.	-
		HYOSUNG FINANCIAL SYSTEM VINA COMPANY LIMITED	-

		Hyosung Solutions S DE RL DE CV	-
		SHINWHA INTERTEK TRADING (SUZHOU) CO.LTD.	-
		KODO, Inc.	-
		HYOSUNG TNS RUS L.L.C	-
		Hyosung Film(Quzhou) Co., Ltd.	-
		MEGA TECHNOLOGY & SOLUTION VIETNAM COMPANY LIMITED	-
		Galaxia SG PTE.,Ltd	-
		Hyosung Vina Industrial Machinery LTD.	-
		Hyosung DongNai Nylon Co., Ltd.	-
		Hyosung Carbon Materials (jiangsu) Co., Ltd.	-
		GMatrix.Co.,Ltd	-
		Hyosung Spain, S.L.	-
		HYOSUNG GLOBAL LOGISTICS VINA COMPANY LIMITED	-
		HYOSUNG VINA CORE MATERIALS	-
		Huizhou Galaxia Trading Co.,LTD	-

3. 타법인출자 현황(상세)

☞ 본문 위치로 이동

(기준일 : 2023년 12월 31일)

(단위 : 백만원, 주, %)

법인명	상장 여부	최초취득일자	출자 목적	최초취득금액	기초잔액			증가(감소)			기말잔액			최근사업연도 재무현황	
					수량	지분율	장부 가액	취득(처분) 수량	취득(처분) 금액	평가 손익	수량	지분율	장부 가액	총자산	당기 순손익
효성티앤씨㈜	상장	2018년 06월 01일	경영참여	225,267	879,290	20	322,672	-	-	6,827	879,290	20	329,499	1,614,788	95,955
효성중공업㈜	상장	2018년 06월 01일	경영참여	201,683	3,027,801	32	402,675	-	-	34,337	3,027,801	32	437,012	3,416,522	85,935
효성첨단소재㈜	상장	2018년 06월 01일	경영참여	171,008	949,839	21	174,490	47,099	19,000	-2,392	996,938	22	191,098	1,442,325	159,075
효성화학㈜	상장	2018년 06월 01일	경영참여	170,992	643,481	20	42,682	601,685	50,000	-82,592	1,245,166	33	10,090	2,125,586	-177,957
효성티앤에스㈜	비상장	1986년 11월 27일	경영참여	11,737	449,811	54	154,396	-	-	-14,461	449,811	54	139,935	641,901	-9,131
효성굿스프링스㈜	비상장	1989년 10월 12일	경영참여	42,133	1,800,000	100	68,660	-	-	3,988	1,800,000	100	72,648	201,039	5,925
효성투자개발㈜	비상장	1973년 09월 05일	경영참여	470	94,000	59	374,343	-	-	-23,584	94,000	59	350,759	67,599	22,844
효성인포메이션시스템㈜	비상장	1985년 08월 26일	경영참여	865	173,000	50	53,655	-	-	3,903	173,000	50	57,558	186,081	15,047
㈜에프엠케이	비상장	2015년 06월 11일	경영참여	20,000	1,400,000	100	42,539	-	-	-3,505	1,400,000	100	39,034	179,267	-2,159
하나랜드침사모부동산투자신탁 39호	비상장	2012년 06월 04일	단순투자	32,000	-	100	2,400	-	-	-2,400	-	100	-	193,731	967
효성ITX㈜	상장	2001년 04월 02일	경영참여	4,390	4,382,245	35	24,207	-	-	1,606	4,382,245	35	25,813	177,322	14,579
평창풍력발전㈜	비상장	2010년 06월 17일	경영참여	6,510	1,302,000	42	10,474	-	-	-1,619	1,302,000	42	8,855	60,536	-2,354
태백풍력발전㈜	비상장	2009년 10월 01일	경영참여	5,334	1,066,800	35	8,459	-	-	-332	1,066,800	35	8,127	26,606	3,752
㈜광주일보사	비상장	2015년 08월 18일	경영참여	3,920	39,200,000	49	1,665	-	-	-285	39,200,000	49	1,380	18,807	-636
태안솔라팜㈜	비상장	2008년 01월 25일	경영참여	2,100	420,000	100	2,881	-	-	-313	420,000	100	2,568	2,772	106
공덕경우개발㈜	비상장	2012년 03월 01일	경영참여	4,400	880,000	73	-	-	-	-	880,000	73	-	201,992	-5,463
효성토요타	비상장	2009년 12월 31일	경영참여	3,022	160,000	40	3,846	80,000	2,222	686	240,000	60	6,754	24,204	1,926
순천에코그린	비상장	2017년 04월 01일	경영참여	-	449,521	30	-	-	-	-	449,521	30	-	20,540	-339
효성벤처스㈜	비상장	2022년 07월 05일	경영참여	10,000	2,000,000	100	9,019	-	-	-1,381	2,000,000	100	7,638	8,801	-1,382
Hyosung Holdings USA, Inc.	비상장	2008년 10월 14일	경영참여	173,991	35,000	100	183,705	-	-	-7,510	35,000	100	176,195	316,718	-17,039
Hyosung Resources (Australia) PTY Ltd	비상장	1994년 04월 15일	경영참여	15,145	13,794,592	100	1,001	183,929	160	-41	13,978,521	100	1,120	11,740	-70

Hyosung Brasil Participacoes LTDA	비상장	2006년 12월 26일	경영참여	4,408	-	100	93	-	-	-25	-	100	68	217	-38
Epitone, Inc.	비상장	2022년 01월 06일	경영참여	11,943	30,000,000	15	10,758	-	-	-694	30,000,000	14	10,064	17,714	-11,804
Hyosung RUS.	비상장	2013년 05월 27일	경영참여	1,692	-	100	8,588	-	-	-399	-	100	8,189	13,094	-240
Hyosung SRL	비상장	2012년 11월 30일	경영참여	-	-	100	-	-	-	-	-	-	-	-	-
효성신성장산업펀드	비상장	2015년 07월 17일	단순투자	10,000	-	99	4,166	-	-1,200	-	-	99	2,966	2,882	-36
레오9호 효성청년창업펀드	비상장	2017년 12월 22일	단순투자	6,000	-	39	5,324	-	-	339	-	39	5,663	16,967	-1,362
자본재공제조합	비상장	1998년 11월 30일	단순투자	780	7,250	1	2,065	-3,350	-954	4	3,900	-	1,115	422,622	2,703
탄소성장펀드	비상장	2016년 09월 07일	단순투자	4,800	-	24	2,910	-	-1,320	-178	-	24	1,411	9,718	3,992
금호타이어㈜(주1)	상장	2015년 11월 03일	단순투자	3,239	444,306	0.15	1,235	-	-	1,159	444,306	0.15	2,394	2,701,311	-149,489
Dong Anh EEMC	상장	2018년 04월 03일	단순투자	2,975	885,696	3	5,945	-	-	-1,964	885,696	3	3,982	74,842	3,217
TransLink Capital Partners I, L.P.	비상장	2007년 05월 16일	단순투자	2,022	-	4	1,344	-	-	-463	-	4	881	27,680	6,562
㈜한국경제신문(주1)	비상장	1998년 12월 31일	단순투자	1,354	124,308	1	2,872	-	-	-784	124,308	1	2,088	491,553	47,153
디지털헬스펀드(주1)	비상장	2017년 09월 18일	단순투자	1,157	-	8	1,529	-	-	-811	-	8	718	18,923	941
㈜남우애드	비상장	2001년 12월 31일	단순투자	500	33,851	10	333	-	-	-	33,851	10	333	3,046	-107
㈜한국능률협회컨설팅	비상장	1998년 12월 31일	단순투자	180	35,988	5	180	-	-	-	35,988	5	180	100,192	7,810
Momus Ventures Group(주1)	비상장	1999년 12월 31일	단순투자	3,242	160,040	9	-	-	-	-	160,040	9	-	2,700	-4
베르티스	비상장	2021년 09월 02일	단순투자	1,750	22,730	1	1,750	-	-	-	22,730	1	1,750	25,721	3,168
한진칼펀드	비상장	2022년 08월 25일	단순투자	20,000	-	11	12,056	-	-	11,214	-	11	23,270	203,665	98,480
효성 씨브이씨 스케일업 신기술투자조합 제1호	비상장	2023년 03월 29일	단순투자	1,600	-	-	-	-	1,600	-202	-	20	1,398	7,530	-946
HYOSUNG GLOBAL LOGISTICS VINA COMPANY LIMITED	비상장	2023년 07월 03일	경영참여	1,003	-	-	-	-	1,003	114	-	100	1,117	7,522	171
도시바 주식 인수목적 펀드(주2)	비상장	2023년 08월 25일	단순투자	45,453	-	-	-	-	45,453	180	-	3	45,633	-	-
전북혁신창업펀드1호(주1)	비상장	2021년 12월 03일	단순투자	100	-	25	100	-	-	-	-	25	100	507	-16
전북혁신창업펀드2호(주1)	비상장	2022년 12월 08일	단순투자	100	-	25	100	-	-	-	-	25	100	400	-
합 계					-	-	1,945,117	-	115,964	-81,578	-	-	1,979,503	15,087,683	199,736

※ 타법인 출자현황은 지배회사 기준으로 작성하였으며, 기초 또는 기말 기준 지분율 5% 또는 장부가액 1억원을 초과하는 법인을 대상으로 기재하였습니다.
※ 최근 사업연도 재무현황은 2023년말 별도재무제표 기준이며, (주1) 표기된의 최근 사업연도 재무현황은 2022년말 별도재무제표 기준입니다.
※ (주2) 본 펀드의 회계년도는 매년 6월 30일이며 최초 연차보고서는 2024년 6월 30일 기준으로 작성될 예정입니다.
※ 타법인출자 현황 중 당기에 주식손상이 발생한 내용은 없습니다.
※ 최초취득금액은 누적 취득금액을 기준으로 재작성하였습니다.

4. 효성티앤씨㈜ 생산설비의 현황(상세)

☞ 본문 위치로 이동

[효성티앤씨㈜]

[자산항목 : 토지] (단위 : 백만원)

사업장	소유 형태	소재지	기초 장부가액	당기 증감		당기 상각	당기말 장부가액	비고
				증가	감소			
본사 등	자가 보유	서울외	3,950	0	(0)	(0)	3,950	-
울산공장		울산시	51,286	0	(0)	(0)	51,286	-
구미공장		구미시	35,136	0	(0)	(0)	35,136	-
대구공장		대구시	6,606	0	(0)	(0)	6,606	-
합계			96,978	0	(0)	(0)	96,978	-

[자산항목 : 건물] (단위 : 백만원)

사업장	소유 형태	소재지	기초 장부가액	당기 증감		당기 상각	당기말 장부가액	비고
				증가	감소			
본사 등	자가 보유	서울외	5,032	208	(17)	(286)	4,937	-
울산공장		울산시	42,730	1,678	(14,173)	(2,247)	27,988	-
구미공장		구미시	34,083	99	(0)	(1,830)	32,352	-
대구공장		대구시	2,429	6	(0)	(158)	2,277	-
합계			84,274	1,991	(14,190)	(4,521)	67,554	-

[자산항목 : 구축물] (단위 : 백만원)

사업장	소유 형태	소재지	기초 장부가액	당기 증감		당기 상각	당기말 장부가액	비고
				증가	감소			
본사 등	자가 보유	서울외	282	0	(0)	(17)	265	-
울산공장		울산시	5,160	3,794	(5,074)	(294)	3,586	-
구미공장		구미시	6,788	9	(0)	(399)	6,398	-
대구공장		대구시	580	0	(6)	(38)	536	-
합계			12,810	3,803	(5,080)	(748)	10,785	-

[자산항목 : 기계장치] (단위 : 백만원)

사업장	소유 형태	소재지	기초 장부가액	당기 증감		당기 상각	당기말 장부가액	비고
				증가	감소			
본사 등	자가 보유	서울외	1,800	180	(0)	(553)	1,427	-
울산공장		울산시	32,157	26,128	(21,406)	(10,181)	26,698	-

구미공장		구미시	31,420	6,045	(0)	(9,185)	28,280	-
대구공장		대구시	2,372	647	(5)	(535)	2,479	-
합계			67,749	33,000	(21,411)	(20,454)	58,884	-

[자산항목 : 차량운반구] (단위 : 백만원)

사업장	소유 형태	소재지	기초 장부가액	당기 증감		당기 상각	당기말 장부가액	비고
				증가	감소			
본사 등	자가 보유	서울외	122	13	(0)	(35)	100	-
울산공장		울산시	4	0	(0)	(3)	1	-
구미공장		구미시	0	0	(0)	(0)	0	-
대구공장		대구시	46	22	(0)	(18)	50	-
합계			172	35	(0)	(56)	151	-

[자산항목 : 공기구비품] (단위 : 백만원)

사업장	소유 형태	소재지	기초 장부가액	당기 증감		당기 상각	당기말 장부가액	비고
				증가	감소			
본사 등	자가 보유	서울외	962	432	(19)	(462)	913	-
울산공장		울산시	547	25	(186)	(179)	207	-
구미공장		구미시	877	359	(0)	(379)	857	-
대구공장		대구시	28	31	(0)	(13)	46	-
합계			2,414	847	(205)	(1,033)	2,023	-

[자산항목 : 건설중인자산] (단위 : 백만원)

사업장	소유 형태	소재지	기초 장부가액	당기 증감		당기 상각	당기말 장부가액	비고
				증가	감소			
본사 등	자가 보유	서울외	1,416	2,758	(570)	(0)	3,604	-
울산공장		울산시	19,479	5,343	(24,822)	(0)	0	-
구미공장		구미시	0	1,423	(1,423)	(0)	0	-
대구공장		대구시	0	739	(739)	(0)	0	-
합계			20,895	10,263	(27,554)	(0)	3,604	-

[자산항목 : 미착유형자산] (단위 : 백만원)

사업장	소유 형태	소재지	기초 장부가액	당기 증감		당기 상각	당기말 장부가액	비고
				증가	감소			
본사 등	자가 보유	서울외	104	0	(104)	(0)	0	-
울산공장		울산시	0	3,314	(3,280)	(0)	34	-
구미공장		구미시	0	2,135	(2,135)	(0)	0	-

합계	103	5,449	(5,519)	(0)	34	-

[자산항목 : 리스-유형자산] (단위 : 백만원)

사업장	소유 형태	소재지	기초 장부가액	당기 증감		당기 상각	당기말 장부가액	비고
				증가	감소			
1. 건물			13,649	1,613	(1,057)	(7,058)	7,147	-
본사 등	리스	서울외	13,034	1,165	(798)	(6,407)	6,994	-
구미공장		구미시	615	448	(259)	(651)	153	-
2. 시설			131	0	(31)	(27)	73	-
울산공장	리스	울산시	131	0	(31)	(27)	73	-
3. 차량운반구			1,195	642	(179)	(591)	1,067	-
본사 등	리스	서울외	1,102	577	(131)	(549)	999	-
울산공장		울산시	40	0	(31)	(9)	0	-
구미공장		구미시	39	52	(5)	(25)	61	-
대구공장		대구시	14	13	(12)	(8)	7	-
합계			14,975	2,255	(1,267)	(7,676)	8,287	-

※ 당기말 장부가액 등은 단수 차이가 발생할 수 있습니다.

[효성티앤씨㈜ 주요종속회사]

생산설비 현황의 기초 및 당기말 장부가액은 효성티앤씨㈜ 주요종속회사의 현지통화(USD, CNY, JPY 등)를 기준으로 각각 2022년 12월말, 2023년 12월말 환율을 적용하여 원화금액으로 환산하였습니다.

[자산항목 : 토지] (단위 : 백만원)

주요종속회사	소유 형태	소재지	기초 장부가액	당기 증감		당기 상각	외화환산으로 인한 변동	당기말 장부가액	비고
				증가	감소				
Hyosung Istanbul TEKSTIL LTD.STI.	자가 보유	튀르키예	3,760	0	(0)	(0)	65	3,825	-
Hyosung Brasil Industria e Comercio de Fibras Ltda.		브라질	2,078	0	(0)	(0)	226	2,304	-
Hyosung Japan Co., Ltd.		일본	1,143	0	(201)	(0)	(49)	893	-
합계			6,981	0	(201)	(0)	242	7,022	-

[자산항목 : 건물] (단위 : 백만원)

주요종속회사	소유 형태	소재지	기초 장부가액	당기 증감		당기 상각	외화환산으로 인한 변동	당기말 장부가액	비고
				증가	감소				
Hyosung Dong Nai Co., Ltd.	자가 보유	베트남	72,058	10,644	(0)	(3,304)	1,099	80,497	-
Hyosung Spandex (Ningxia) Co., Ltd.		중국	37,330	23,537	(0)	(1,478)	(777)	58,612	-
Hyosung Spandex (Quzhou) Co., Ltd.		중국	29,179	0	(0)	(855)	(81)	28,243	-
Hyosung Spandex (Guangdong) Co., Ltd.		중국	28,546	2,409	(436)	(1,105)	(93)	29,321	-

Hyosung Istanbul TEKSTIL LTD.STI.		튀르키예	19,575	3	(0)	(657)	350	19,271	-
Hyosung Spandex (Jiaxing) Co., Ltd.		중국	18,868	181	(1)	(709)	(51)	18,288	-
Hyosung India Private Limited		인도	18,213	14,991	(0)	(723)	(222)	32,259	-
Hyosung New Material & High Technology (Quzhou) Co., Ltd.		중국	17,455	0	(0)	(493)	(49)	16,913	-
Hyosung Brasil Industria e Comercio de Fibras Ltda.		브라질	12,406	0	(0)	(586)	1,337	13,157	-
Hyosung Chemicals (Jiaxing) Co., Ltd.		중국	6,280	209	(0)	(222)	(24)	6,243	-
Hyosung Japan Co., Ltd.		일본	4,204	0	(102)	(132)	(177)	3,793	-
Hyosung Dong Nai Nylon Co., Ltd.		베트남	0	35,903	(0)	(274)	(689)	34,940	-
합계			264,114	87,877	(539)	(10,538)	623	341,537	-

[자산항목 : 구축물] (단위 : 백만원)

주요종속회사	소유 형태	소재지	기초 장부가액	당기 증감		당기 상각	외화환산으로 인한 변동	당기말 장부가액	비고
				증가	감소				
Hyosung Spandex (Ningxia) Co., Ltd.	자가 보유	중국	37,169	12,564	(0)	(1,214)	(464)	48,055	-
Hyosung Chemicals (Jiaxing) Co., Ltd.		중국	23,132	196	(0)	(746)	(64)	22,518	-
Hyosung New Material & High Technology (Quzhou) Co., Ltd.		중국	12,832	0	(0)	(360)	(36)	12,436	-
Hyosung Brasil Industria e Comercio de Fibras Ltda.		브라질	10,432	65	(0)	(1,157)	1,116	10,456	-
Hyosung Spandex (Quzhou) Co., Ltd.		중국	8,567	47	(0)	(300)	(25)	8,289	-
Hyosung Spandex (Jiaxing) Co., Ltd.		중국	6,568	163	(0)	(239)	(17)	6,475	-
Hyosung Spandex (Guangdong) Co., Ltd.		중국	6,177	113	(0)	(217)	(17)	6,056	-
Hyosung Istanbul TEKSTIL LTD.STI.		튀르키예	4,302	0	(0)	(176)	77	4,203	-
Hyosung Japan Co., Ltd.		일본	526	16	(0)	(51)	(22)	469	-
Hyosung International Trade (Jiaxing) Co., Ltd.		중국	6	0	(0)	(0)	0	6	-
Hyosung India Private Limited		인도	0	103	(0)	(21)	(3)	79	-
합계			109,711	13,267	(0)	(4,481)	545	119,042	-

[자산항목 : 기계장치] (단위 : 백만원)

주요종속회사	소유 형태	소재지	기초 장부가액	당기 증감		당기 상각	외화환산으로 인한 변동	당기말 장부가액	비고
				증가	감소				
Hyosung Dong Nai Co., Ltd.	자가 보유	베트남	218,468	70,308	(88)	(69,212)	3,679	223,155	-
Hyosung Spandex (Ningxia) Co., Ltd.		중국	159,684	121,403	(0)	(24,764)	(3,745)	252,578	-
Hyosung Spandex (Quzhou) Co., Ltd.		중국	100,642	9,151	(611)	(21,262)	(44)	87,876	-
Hyosung New Material & High Technology (Quzhou) Co., Ltd.		중국	63,414	1,828	(0)	(10,065)	(51)	55,126	-
Hyosung India Private Limited		인도	52,801	56,801	(0)	(15,973)	(590)	93,039	-
Hyosung Istanbul TEKSTIL LTD.STI.		튀르키예	44,836	2,192	(0)	(7,617)	830	40,241	-
Hyosung Brasil Industria e Comercio de Fibras Ltda.		브라질	37,048	987	(32)	(5,841)	3,958	36,120	-
Hyosung Spandex (Guangdong) Co., Ltd.		중국	31,729	15,034	(691)	(12,314)	(14)	33,744	-
Hyosung Chemicals (Jiaxing) Co., Ltd.		중국	26,382	2,222	(2)	(2,989)	(86)	25,527	-
Hyosung Spandex (Jiaxing) Co., Ltd.		중국	15,396	1,812	(7)	(3,874)	(3)	13,324	-
Hyosung International Trade (Jiaxing) Co., Ltd		중국	129	599	(0)	(21)	(6)	701	-

Hyosung Dong Nai Nylon Co., Ltd.		베트남	0	59,456	(60)	(1,619)	(1,136)	56,641	-
합계			750,529	341,793	(1,491)	(175,551)	2,792	918,072	-

[자산항목 : 차량운반구] (단위 : 백만원)

주요종속회사	소유 형태	소재지	기초 장부가액	당기 증감		당기 상각	외화환산 으로 인한 변동	당기말 장부가액	비고
				증가	감소				
Hyosung Dong Nai Co., Ltd.	자가 보유	베트남	191	93	(0)	(138)	4	150	-
Hyosung Spandex (Quzhou) Co., Ltd.		중국	106	0	(0)	(108)	2	0	-
Hyosung Spandex (Ningxia) Co., Ltd.		중국	55	26	(0)	(17)	(1)	63	-
Hyosung Spandex (Jiaxing) Co., Ltd.		중국	46	32	(0)	(14)	0	64	-
Hyosung Japan Co., Ltd.		일본	23	0	(0)	(19)	(1)	3	-
Hyosung Brasil Industria e Comercio de Fibras Ltda.		브라질	12	159	(8)	(22)	0	141	-
Hyosung India Private Limited		인도	11	0	(0)	(2)	0	9	-
Hyosung Spandex (Guangdong) Co., Ltd.		중국	6	0	(0)	(6)	0	0	-
Hyosung Istanbul TEKSTIL LTD.STI.		튀르키예	1	0	(0)	(0)	0	1	-
Hyosung International Trade (Jiaxing) Co., Ltd.		중국	0	2	(0)	(0)	0	2	-
합계			451	312	(8)	(326)	4	433	-

[자산항목 : 공기구비품] (단위 : 백만원)

주요종속회사	소유 형태	소재지	기초 장부가액	당기 증감		당기 상각	외화환산 으로 인한 변동	당기말 장부가액	비고
				증가	감소				
Hyosung New Material & High Technology (Quzhou) Co., Ltd.	자가 보유	중국	6,032	329	(0)	(1,887)	5	4,479	-
Hyosung Spandex (Ningxia) Co., Ltd.		중국	3,156	764	(0)	(884)	(17)	3,019	-
Hyosung Dong Nai Co., Ltd.		베트남	2,933	2,561	(0)	(1,066)	28	4,456	-
Hyosung Brasil Industria e Comercio de Fibras Ltda.		브라질	945	104	(0)	(210)	102	941	-
Hyosung Spandex (Guangdong) Co., Ltd.		중국	581	1,071	(57)	(270)	(8)	1,317	-
Hyosung Chemicals (Jiaxing) Co., Ltd.		중국	524	17	(0)	(213)	2	330	-
Hyosung India Private Limited		인도	281	7,899	(0)	(1,029)	(217)	6,934	-
Hyosung Istanbul TEKSTIL LTD.STI.		튀르키예	267	63	(0)	(118)	5	217	-
Hyosung Japan Co., Ltd.		일본	148	10	(1)	(55)	(5)	97	-
Hyosung Spandex (Quzhou) Co., Ltd.		중국	71	3	(0)	(70)	1	5	-
Hyosung Spandex (Jiaxing) Co., Ltd.		중국	51	0	(0)	(31)	0	20	-
Hyosung International Trade (Jiaxing) Co., Ltd		중국	35	2	(0)	(18)	0	19	-
Hyosung Dong Nai Nylon Co., Ltd.		베트남	0	616	(0)	(11)	(14)	591	
합계			15,024	13,439	(58)	(5,862)	(118)	22,425	-

[자산항목 : 전자제품] (단위 : 백만원)

주요종속회사	소유 형태	소재지	기초 장부가액	당기 증감		당기 상각	외화환산 으로 인한 변동	당기말 장부가액	비고
				증가	감소				
Hyosung Spandex (Jiaxing) Co., Ltd.	자가 보유	중국	482	66	(0)	(272)	2	278	-
Hyosung International Trade (Jiaxing) Co., Ltd.		중국	323	195	(0)	(141)	(3)	374	-

Hyosung Chemicals (Jiaxing) Co., Ltd.		중국	321	691	(0)	(209)	(12)	791	-
Hyosung Spandex (Guangdong) Co., Ltd.		중국	260	136	(6)	(98)	0	292	-
Hyosung Spandex (Quzhou) Co., Ltd.		중국	104	43	(0)	(64)	0	83	-
Hyosung Spandex (Ningxia) Co., Ltd.		중국	46	398	4	(74)	(9)	365	-
Hyosung New Material & High Technology (Quzhou) Co., Ltd.		중국	34	12	(0)	(16)	0	30	-
합계			1,570	1,541	(2)	(874)	(22)	2,213	-

[자산항목 : 리스-유형자산] (단위 : 백만원)

주요종속회사	소유 형태	소재지	기초 장부가액	당기 증감		당기 상각	외화환산으로 인한 변동	당기말 장부가액	비고
				증가	감소				
1. 건물			2,219	2,554	(77)	(1,366)	33	3,364	-
Hyosung International Trade (Jiaxing) Co., Ltd.	리스	중국	950	1,171	(0)	(592)	(6)	1,523	-
Hyosung Spandex (Quzhou) Co., Ltd.		중국	783	147	(0)	(187)	(1)	742	-
Hyosung Dong Nai Co., Ltd.		베트남	253	0	(0)	(260)	7	(0)	-
Hyosung Brasil Industria e Comercio de Fibras Ltda.		브라질	119	9	(0)	(63)	12	77	-
Hyosung New Material & High Technology (Quzhou) Co., Ltd.		중국	91	0	(0)	(28)	0	63	-
Hyosung Istanbul TEKSTIL LTD.STI.		튀르키예	24	166	(77)	(90)	2	25	-
Hyosung Japan Co., Ltd.		일본	0	1,061	(0)	(146)	19	934	
2. 차량운반구			5,293	3,807	(434)	(2,739)	(11)	5,916	-
Hyosung Spandex (Ningxia) Co., Ltd.	리스	중국	1,997	200	(330)	(547)	6	1,326	-
Hyosung International Trade (Jiaxing) Co., Ltd.		중국	1,363	1,792	(26)	(977)	(26)	2,126	-
Hyosung Spandex (Guangdong) Co., Ltd.		중국	767	986	(0)	(446)	(23)	1,284	-
Hyosung Istanbul TEKSTIL LTD.STI.		튀르키예	457	71	(33)	(249)	10	256	-
Hyosung Spandex (Quzhou) Co., Ltd.		중국	260	0	(0)	(126)	1	135	-
Hyosung Dong Nai Co., Ltd.		베트남	143	492	(45)	(168)	10	432	-
Hyosung Spandex (Jiaxing) Co., Ltd.		중국	123	0	(0)	(51)	0	72	-
Hyosung Brasil Industria e Comercio de Fibras Ltda.		브라질	107	190	(0)	(127)	15	185	-
Hyosung Chemicals (Jiaxing) Co., Ltd.		중국	70	0	(0)	(25)	0	45	-
Hyosung Japan Co., Ltd.		일본	8	76	(0)	(23)	(4)	57	-
3. 시설			266	0	(0)	(80)	1	187	-
Hyosung Chemicals (Jiaxing) Co., Ltd.	리스	중국	261	0	(0)	(76)	1	186	-
Hyosung International Trade (Jiaxing) Co., Ltd.		중국	5	0	(0)	(4)	0	1	-
합계			7,778	6,361	(511)	(4,185)	23	9,466	-

※ 당기말 장부가액 등은 단수 차이가 발생할 수 있습니다.

5. 효성중공업㈜ 지적재산권 보유 현황(상세)

☞ 본문 위치로 이동

사업부문	종류	취득일	내용	근거법령	소요인력	상용화여부
중공업	특허	2023.12.30	베벨기어를 사용한 동력전달장치	특허법	3명	상용화
	특허	2023.12.30	서브모듈 지지용 랙		3명	상용화
	특허	2023.12.30	배터리 화재 예방 진단 시스템		3명	상용화
	특허	2023.09.30	전력변압기용 서브모듈		3명	상용화
	특허	2023.09.30	배터리 화재 예방 진단 시스템 1		3명	상용화
	특허	2023.09.30	배터리 화재 예방 진단 시스템 2		3명	상용화
	특허	2023.09.30	모듈형 멀티 레벨 컨버터의 초기 충전 장치 및 방법		3명	상용화
	특허	2023.06.30	변압기용 소음/진동 저감장치		3명	상용화
	특허	2023.06.30	멀티채널 충전 시스템		3명	상용화검토중
	특허	2023.03.30	축 발전기용 회전자 지지장치		3명	상용화
	특허	2022.12.30	고전류 출력 제어회로		3명	상용화
	특허	2022.12.30	가스절연 개폐장치용 진동저감장치		3명	상용화
	특허	2022.12.30	부싱용 회전장치		3명	상용화검토중
	특허	2022.12.30	델타구조 반도체변압기 기반 에너지 저장장치의 SoC 균등제어 장치 및 방법		3명	상용화검토중
	특허	2022.12.30	회전기 이상 진단 방법 및 장치		3명	상용화검토중
	특허	2022.12.30	모듈형 멀티 레벨 컨버터의 초기 충전 장치 및 방법		3명	상용화
	특허	2022.12.30	부품 접지 시스템		3명	상용화
	특허	2022.09.30	전력 공급 시스템의 출력 분배 방법		3명	상용화검토중
	특허	2022.09.30	반도체 변압기의 기동 방법 및 이를 이용한 컨버터		3명	상용화
	특허	2022.06.30	모듈러 멀티레벨 컨버터의 제어장치 및 제어방법		3명	상용화
	특허	2022.06.30	전동기 공극 평가 장치 및 방법		3명	상용화
	특허	2022.06.30	변전소의 자산 관리 방법		3명	상용화검토중
	특허	2022.06.30	가스 절연 개폐 장치용 도체		3명	상용화검토중
	특허	2022.03.30	HVDC 서브 모듈의 바이패스 장치 및 방법		3명	상용화
	특허	2022.03.30	에어갭 조절장치		3명	상용화검토중
	특허	2022.03.30	방열판		3명	상용화검토중
	특허	2021.12.30	디씨 커패시터		3명	상용화
	특허	2021.12.30	냉각용 증발장치		3명	상용화검토중
	특허	2021.12.30	STATCOM 및 HVDC 용 바이패스 스위치		3명	상용화
	특허	2021.12.30	HVDC 시스템의 VBE 클록 동기화 장치 및 방법		3명	상용화
	특허	2021.12.30	직접 접촉식 방열 장치		3명	상용화검토중
	특허	2021.09.30	가스공급시스템 및 이를 사용한 가스충전장치		3명	상용화검토중
	특허	2021.09.30	가스충전노즐용 결빙방지장치		3명	상용화검토중
	특허	2021.09.30	수소가스 충전장치 및 수소가스 충전방법		3명	상용화검토중
	특허	2021.09.30	맨드렐 장치		3명	상용화
	특허	2021.09.30	가진기 및 이를 사용한 진동 감쇄 시스템		3명	상용화검토중
	특허	2021.09.30	난류유동을 이용한 방열장치		3명	상용화
	특허	2021.09.30	고압 전동기용 프레임 핀		3명	상용화검토중
	특허	2021.09.30	전력설비의 자산관리 방법		3명	상용화검토중
	특허	2021.09.30	HVDC 시스템의 프로그램 안전성 확보 방법 및 이를 이용한 HVDC 시스템		3명	상용화검토중
	특허	2021.09.30	HVDC 시스템의 제어기 보드 ID 설정 장치 및 방법		3명	상용화
	특허	2021.06.30	컨버터모듈용 휠베이스		3명	상용화검토중
	특허	2021.06.30	독립 마이크로그리드 시스템 및 인버터 장치		3명	상용화

	특허	2021.06.30	독립형 마이크로그리드 및 그 엔진 발전 제어방법		3명	상용화검토중
	특허	2021.03.31	MMC 컨버터의 서브모듈		3명	상용화검토중
	특허	2021.03.31	멀티 센서조립체		3명	상용화
	특허	2021.03.31	컨버터 모듈용 라미네이트 버스바		3명	상용화검토중
	특허	2021.03.31	직류 전원 변환용 서브 모듈 및 서브 모듈 프로그램 업데이트 방법		3명	상용화
	특허	2021.03.31	가상 저항 방식의 PCS 드룹 제어 장치 및 이를 이용한 에너지 저장 시스템		3명	상용화검토중
	특허	2021.03.31	전력 그리드 제어 장치 및 시스템		3명	상용화검토중

6. 효성첨단소재㈜ 생산설비의 현황(상세)

☞ 본문 위치로 이동

[효성첨단소재㈜의 내용]

[자산항목 : 토지] (단위 : 백만원)

사업장	소유 형태	소재지	기초 장부가액	당기 증감		당기 상각	당기말 장부가액	면적(㎡)
				증가	감소			
울산공장	자가 보유 (등기)	울산시	44,578	-	-	-	44,578	-
언양공장		울산시	53,058	-	-	-	53,058	-
대전공장		대전시	14,551	-	-	-	14,551	-
전주공장		전주시	42,045	-	-	-	42,045	-
합계			154,232	-	-	-	154,232	-

[자산항목 : 건물] (단위 : 백만원)

사업장	소유 형태	소재지	기초 장부가액	당기 증감		당기 상각	당기말 장부가액	비고
				증가	감소			
울산공장	자가 보유 (등기)	울산시	43,863	4,911	-	2,150	46,624	-
대전공장		대전시	1,058	-	-	63	995	-
전주공장		전주시	50,779	15,047	-	1,469	64,357	-
합계			95,700	19,958	-	3,682	111,976	-

[자산항목 : 구축물] (단위 : 백만원)

사업장	소유 형태	소재지	기초 장부가액	당기 증감		당기 상각	당기말 장부가액	비고
				증가	감소			
울산공장	자가 보유	울산시	3,075	226	-	128	3,173	-
대전공장		대전시	76	-	-	5	71	-
전주공장		전주시	5,149	5,769	-	189	10,729	-
합계			8,300	5,995	-	322	13,973	-

[자산항목 : 기계장치] (단위 : 백만원)

사업장	소유 형태	소재지	기초 장부가액	당기 증감		당기 상각	당기말 장부가액	비고
				증가	감소			
울산공장	자가 보유	울산시	78,249	10,669	14,032	13,099	61,787	-
대전공장		대전시	1,321	212	-	261	1,272	-
전주공장		전주시	97,548	87,478	-	20,682	164,344	-

합계	177,118	98,359	14,032	34,042	227,403	-

[자산항목 : 차량운반구] (단위 : 백만원)

사업장	소유 형태	소재지	기초 장부가액	당기 증감		당기 상각	당기말 장부가액	비고
				증가	감소			
울산공장	자가 보유	울산시	11	-	-	11	-	-
대전공장		대전시	30	19	-	14	35	-
전주공장		전주시	25	32	-	9	48	-
합계			66	51	-	34	83	-

[자산항목 : 공기구비품] (단위 : 백만원)

사업장	소유 형태	소재지	기초 장부가액	당기 증감		당기 상각	당기말 장부가액	비고
				증가	감소			
본사	자가 보유	서울외	442	256	1	194	503	-
울산공장		울산시	620	122	255	227	260	-
대전공장		대전시	165	85	-	72	178	-
전주공장		전주	1,035	1,730	-	399	2,366	-
합계			2,262	2,193	256	892	3,307	-

[자산항목 : 사용권자산] (단위 : 백만원)

사업장	소유 형태	소재지	기초 장부가액	당기 증감		당기 상각	당기말 장부가액	비고
				증가	감소			
본사	리스	서울외	5,793	496	1	2,694	3,594	-
울산공장		울산시	2,407	125	1	1,028	1,503	-
전주공장		전주시	38	38	30	29	17	-
합계			8,238	659	32	3,751	5,114	-

[자산항목 : 건설중인자산] (단위 : 백만원)

사업장	소유 형태	소재지	기초 장부가액	당기 증감		당기 상각	당기말 장부가액	비고
				증가	감소			
본사	자가 보유	서울외	611	1,353	214	-	1,750	-
전주공장		전주시	30,445	107,283	109,991	-	27,737	-
합계			31,056	108,636	110,205	-	29,487	-

[자산항목 : 미착고정자산] (단위 : 백만원)

사업장	소유 형태	소재지	기초 장부가액	당기 증감		당기 상각	당기말 장부가액	비고
				증가	감소			
대전공장	자가 보유	대전시	-	8	-	-	8	
전주공장		전주시	142	-	115	-	27	-
합계			142	8	115	-	35	-

[효성첨단소재㈜ 주요종속회사의 내용]

생산설비 현황의 기초 및 당기말 장부가액은 효성첨단소재㈜ 주요종속회사의 현지통화(CNY, EUR, USD 등)를 기준으로 각각 2022년 12월말, 2023년 12월말 환율을 적용하여 원화금액으로 환산하였습니다.

[자산항목 : 토지] (단위 : 백만원)

주요종속회사	소유 형태	소재지	기초 장부가액	당기 증감		당기 상각	외화환산 으로인한 변동	당기말 장부가액	비고
				증가	감소				
Global Safety Textiles GmbH	자가 보유	Maulburg, Germany	4,040	-	-	-	(5)	4,035	-
GST Safety Textiles RO S.R.L.		Mures county, Romania	3,161	-	-	-	(2)	3,159	-
Hyosung Luxembourg S.A		Colmar-Berg	2,073	-	-	-	116	2,189	-
합계			9,274	-	-	-	109	9,383	-

[자산항목 : 건물] (단위 : 백만원)

주요종속회사	소유 형태	소재지	기초 장부가액	당기 증감		당기 상각	외화환산 으로인한 변동	당기말 장부가액	비고
				증가	감소				
Global Safety Textiles GmbH	자가 보유	Maulburg, Germany	283	-	-	108	14	189	-
GST Automotive Safety(Changshu) Co. Ltd		Jiangsu, China	21,029	352	-	1,616	30	19,795	-
GST Safety Textiles RO S.R.L.		Mures county, Romania	35,570	-	-	1,275	1,723	36,018	-
Hyosung Chemical Fiber (Jiaxing) Co., Ltd.		Jiaxing, China	49,175	556	11	1,857	(139)	47,724	-
Hyosung Steel Cord (Qingdao) Co., Ltd.		Qingdao, China	21,839	-	-	991	(54)	20,794	-
Hyosung Vietnam Co., Ltd.		Dong Nai Province,Vietnam	122,846	4,570	-	7,486	2,181	122,111	-
Hyosung Luxembourg S.A		Colmar-Berg	1,291	403	-	106	72	1,660	-
Hyosung Quang Nam Co., Ltd		Quangnam, Vietnam	50,607	770	-	1,435	901	50,843	-
Hyosung Carbon Materials (Jiangsu) Co., Ltd.		Jiangsu, China	-	16,358	-	-	(149)	16,209	-
합계			302,640	23,009	11	14,874	4,579	315,343	-

[자산항목 : 구축물] (단위 : 백만원)

주요종속회사	소유 형태	소재지	기초 장부가액	당기 증감		당기 상각	외화환산 으로인한 변동	당기말 장부가액	비고
				증가	감소				
Global Safety Textiles GmbH	자가 보유	Maulburg, Germany	85	-	-	6	3	82	-
GST Safety Textiles RO S.R.L.		Mures county, Romania	379	-	-	26	17	370	-

Hyosung Chemical Fiber (Jiaxing) Co., Ltd.		Jiaxing, China	8,134	411	-	320	(30)	8,195	-
Hyosung Steel Cord (Qingdao) Co., Ltd.		Qingdao, China	743	-	-	45	(2)	696	-
Hyosung Carbon Materials (Jiangsu) Co., Ltd.		Jiangsu, China	-	5,409	-	-	(49)	5,360	-
합계			9,341	5,820	-	397	(61)	14,703	-

[자산항목 : 기계장치] (단위 : 백만원)

주요종속회사	소유 형태	소재지	기초 장부가액	당기 증감		당기 상각	외화환산 으로인한 변동	당기말 장부가액	비고
				증가	감소				
Global Safety Textiles GmbH	자가 보유	Maulburg, Germany	4,002	246	11	1,422	209	3,024	-
GST Automotive Safety(Changshu) Co. Ltd		Jiangsu, China	40,893	513	-	8,911	174	32,669	-
GST Safety Textiles RO S.R.L.		Mures county, Romania	35,799	721	2,429	8,494	1,666	27,263	-
Hyosung Chemical Fiber (Jiaxing) Co., Ltd.		Jiaxing, China	81,244	10,486	3	19,103	(40)	72,584	-
Hyosung Steel Cord (Qingdao) Co., Ltd.		Qingdao, China	17,382	3,017	93	2,893	(56)	17,357	-
Hyosung Vietnam Co., Ltd.		Dong Nai Province,Vietnam	119,322	17,288	51	35,864	2,238	102,933	-
Hyosung Luxembourg S.A		Colmar-Berg	5,886	940	-	994	323	6,155	-
Hyosung Quang Nam Co., Ltd		Quangnam, Vietnam	152,509	10,110	-	23,873	2,965	141,711	-
Hyosung Carbon Materials (Jiangsu) Co., Ltd.		Jiangsu, China	-	35,924	-	-	(327)	35,597	-
합계			457,037	79,245	2,587	101,554	7,152	439,293	-

[자산항목 : 차량운반구] (단위 : 백만원)

주요종속회사	소유 형태	소재지	기초 장부가액	당기 증감		당기 상각	외화환산 으로인한 변동	당기말 장부가액	비고
				증가	감소				
GST Automotive Safety(Changshu) Co. Ltd	자가 보유	Jiangsu, China	7	-	-	4	-	3	-
GST Safety Textiles RO S.R.L.		Mures county, Romania	167	18	5	63	-	117	-
Hyosung Chemical Fiber (Jiaxing) Co., Ltd.		Jiaxing, China	325	89	-	132	(1)	281	-
Hyosung Steel Cord (Qingdao) Co., Ltd.		Qingdao, China	290	111	-	95	(4)	302	-
Hyosung Vietnam Co., Ltd.		Dong Nai Province,Vietnam	1,506	600	-	633	23	1,496	-
Hyosung Quang Nam Co., Ltd		Quangnam, Vietnam	618	35	-	186	13	480	-
Hyosung Carbon Materials (Jiangsu) Co., Ltd.		Jiangsu, China	-	104	-	-	(1)	103	-
합계			2,913	957	5	1,113	30	2,782	-

[자산항목 : 공기구비품] (단위 : 백만원)

주요종속회사	소유 형태	소재지	기초 장부가액	당기 증감		당기 상각	외화환산 으로인한	당기말 장부가액	비고
				증가	감소				

							변동		
Global Safety Textiles GmbH	자가 보유	Maulburg, Germany	1,160	88	-	262	59	1,045	-
GST Global GmbH		Maulburg, Germany	1,446	12	-	404	76	1,130	-
GST Safety Textiles RO S.R.L.		Mures county, Romania	250	77	-	74	9	262	-
Hyosung Chemical Fiber (Jiaxing) Co., Ltd.		Jiaxing, China	1,061	426	-	393	(4)	1,090	-
Hyosung Steel Cord (Qingdao) Co., Ltd.		Qingdao, China	907	155	1	265	(1)	795	-
Hyosung Vietnam Co., Ltd.		Dong Nai Province,Vietnam	10,006	9,444	-	4,031	87	15,506	-
Hyosung Quang Nam Co., Ltd		Quangnam, Vietnam	4,811	212	-	1,441	102	3,684	-
Hyosung Carbon Materials (Jiangsu) Co., Ltd.		Jiangsu, China	-	1,218	-	-	(11)	1,207	-
합계			19,641	11,632	1	6,870	317	24,719	-

[자산항목 : 사용권자산] (단위 : 백만원)

주요종속회사	소유 형태	소재지	기초 장부가액	당기 증감		당기 상각	외화환산 으로인한 변동	당기말 장부가액	비고
				증가	감소				
GST Global GmbH	리스	Maulburg, Germany	2,619	330	-	255	(17)	2,677	-
Hyosung Chemical Fiber (Jiaxing) Co., Ltd.		Jiaxing, China	4,990	167	76	564	(9)	4,508	-
Hyosung Steel Cord (Qingdao) Co., Ltd.		Qingdao, China	2,733	49	15	321	(3)	2,443	-
Hyosung Vietnam Co., Ltd.		Dong Nai Province,Vietnam	31,343	1,292	115	1,462	565	31,623	-
Hyosung Luxembourg S.A		Colmar-Berg	252	31	16	110	12	169	-
Hyosung Quang Nam Co., Ltd		Quangnam, Vietnam	4,449	224	8	175	76	4,566	-
Hyosung Carbon Materials (Jiangsu) Co., Ltd.		Jiangsu, China	-	2,297	44	-	(44)	2,209	-
합계			46,386	4,390	274	2,887	580	48,195	-

※ GST Global GmbH의 사용권자산은 연결기준으로 작성하였습니다.

[자산항목 : 건설중인자산] (단위 : 백만원)

주요종속회사	소유 형태	소재지	기초 장부가액	당기 증감		당기 상각	외화환산 으로인한 변동	당기말 장부가액	비고
				증가	감소				
GST Global GmbH	자가 보유	Maulburg, Germany	1,855	4,327	983	-	67	5,266	-
Hyosung Chemical Fiber (Jiaxing) Co., Ltd.		Jiaxing, China	3,566	10,861	1,590	-	(154)	12,683	-
Hyosung Steel Cord (Qingdao) Co., Ltd.		Qingdao, China	-	3,268	3,275	-	7	-	-
Hyosung Vietnam Co., Ltd.		Dong Nai Province,Vietnam	10,518	24,194	25,995	-	242	8,959	-
Hyosung Luxembourg S.A		Colmar-Berg	106	2,054	1,343	-	11	828	-
Hyosung Quang Nam Co., Ltd		Quangnam, Vietnam	20,684	103,789	4	-	(475)	123,994	-
Hyosung Carbon Materials (Jiangsu) Co., Ltd		Jiangsu, China	467	85,737	59,069	-	(120)	27,015	-
합계			37,196	234,230	92,259	-	(422)	178,745	-

※ GST Global GmbH의 건설중인자산은 연결기준으로 작성하였습니다.

[자산항목 : 미착고정자산] (단위 : 백만원)

주요종속회사	소유 형태	소재지	기초 장부가액	당기 증감		당기 상각	외화환산 으로인한 변동	당기말 장부가액	비고
				증가	감소				
Hyosung Chemical Fiber (Jiaxing) Co., Ltd.	자가 보유	Jiaxing, China	-	2,772	2,777	-	5	-	-
Hyosung Vietnam Co., Ltd.		Dong Nai Province,Vietnam	113	5,403	5,313	-	10	213	-
Hyosung Quang Nam Co., Ltd		Quangnam, Vietnam	3,300	13,002	16,557	-	255	-	-
Hyosung Carbon Materials (Jiangsu) Co., Ltd		Jiangsu, China	-	229	231	-	2	-	-
합계			3,413	21,406	24,878	-	272	213	-

※ 당기중 생산설비 변동 금액은 환율차이 등으로 인한 단수 차이가 발생합니다.

7. 효성첨단소재㈜ 지적재산권 보유 현황(상세)

☞ 본문 위치로 이동

사업부문	종류	취득일	내용	근거법령	소요인력	상용화여부
산업자재	섬유 T/C	2023-11-13	공기압 타이어용 코드지	특허법	3명	상용화
	섬유 T/C	2023-11-07	폴리에스터 타이어코드와 이를 이용한 레이디얼 타이어	특허법	3명	상용화
	섬유 T/C	2023-08-30	고탄성 나일론 코드 및 이의 제조방법	특허법	3명	상용화
	인테리어	2023-04-25	폴리에틸렌테레프탈레이트 벌키 연속 필라멘트를 포함하는 자동차용 터프티드 카페트	특허법	2명	상용화
	인테리어	2023-04-19	폴리에틸렌테레프탈레이트 벌키 연속 필라멘트를 포함하는 자동차용 터프티드 카페트	특허법	2명	상용화
	산업용 원사	2022-10-07	에어백용 폴리에틸렌테레프탈레이트 원사	특허법	2명	상용화
	산업용 원사	2022-10-07	에어백용 폴리에틸렌테레프탈레이트 원사	특허법	2명	상용화
	인테리어	2022-08-16	폴리에틸렌테레프탈레이트 벌키 연속 필라멘트를 포함하는 자동차용 터프티드 카페트	특허법	2명	상용화
	탄소섬유	2022-07-01	탄소섬유의 제조방법 및 이를 이용하여 제조된 탄소섬유	특허법	2명	상용화
	섬유 T/C	2022-06-10	폴리에스터 타이어코드와 이를 이용한 레이디얼 타이어	특허법	3명	상용화
	섬유 T/C	2022-04-12	캡플라이 코드 직물 및 이의 제조방법	특허법	3명	상용화
	섬유 T/C	2022-03-03	내열성이 우수한 폴리에틸렌테레프탈레이트 타이어 코드	특허법	4명	상용화
	섬유 T/C	2022-02-07	나일론 66 고강력 섬유 제조방법	특허법	2명	상용화
	산업용 원사	2021-12-06	에어백용 폴리에틸렌테레프탈레이트 직물의 제조방법	특허법	2명	상용화
	탄소섬유	2021-10-05	수지 함침 방법 및 장치	특허법	1명	개발완료
	탄소섬유	2021-09-16	탄소섬유 다발의 사이징제 부여방법	특허법	4명	상용화
	섬유 T/C	2021-09-07	강력 이용률이 높은 나일론 66 고강도 섬유	특허법	2명	상용화
	섬유 T/C	2021-09-07	내열성과 접착력이 우수한 바이어스 타이어용 폴리에틸렌테레프탈레이트 딥코드의 제조방법	특허법	6명	개발완료
	탄소섬유	2021-08-05	탄소섬유 다발 및 이의 제조방법	특허법	3명	상용화
	탄소섬유	2021-07-20	라지토우용 탄소섬유 전구체 섬유 제조 방법	특허법	3명	개발완료
	산업용 원사	2021-07-12	고강도 폴리에틸렌테레프탈레이트 원착사의 제조방법 및 이로부터 제조된 원착사	특허법	2명	상용화
	산업용 원사	2021-07-12	고온 열분해가 개선된 시트벨트용 폴리에스테르 원사 및 이의 제조방법	특허법	3명	상용화
	산업용 원사	2021-07-12	열안정성이 향상된 고강도 저수축 폴리에스테르사의 제조방법	특허법	2명	상용화
	타보 섬유	2021-06-10	초고강도 나일론 원사 및 이의 제조방법	특허법	4명	상용화
	아라미드	2021-05-10	아라미드 피브릴, 아라미드 페이퍼 및 이의 제조방법	특허법	2명	개발완료
	타보 섬유	2021-04-12	캡플라이 코드 및 이의 제조방법	특허법	3명	개발완료
	산업용 원사	2021-04-12	형태안정성이 우수한 폴리에스테르용 원사	특허법	2명	상용화
	산업용 원사	2021-04-12	실리콘 코팅 접착력이 우수한 에어백용 원사의 제조방법 및 이를 포함하는 직물	특허법	2명	상용화
	타보 섬유	2021-03-12	내열성이 우수한 폴리에스터 타이어 코드 및 그를 포함하는 타이어	특허법	2명	상용화
	타보 섬유	2021-03-12	캡플라이 코드 및 이의 제조방법	특허법	2명	상용화
	탄소섬유	2021-02-12	탄소섬유의 제조방법 및 이를 이용하여 제조된 탄소섬유	특허법	3명	상용화
	산업용 원사	2021-01-12	폴리아크릴로니트릴계 내염화 섬유 탄소섬유 및 그의 제조방법	특허법	3명	상용화
	탄소섬유	2021-01-12	고강도, 저수축 산업용 폴리에스테르 섬유 및 이의 제조방법	특허법	2명	상용화

【 전문가의 확인 】

1. 전문가의 확인

: 해당사항 없음

2. 전문가와의 이해관계

: 해당사항 없음